Flachsteckverbinder & Schraub-Verbinderleisten

WECOnnexion

WECO schließt Kontakte

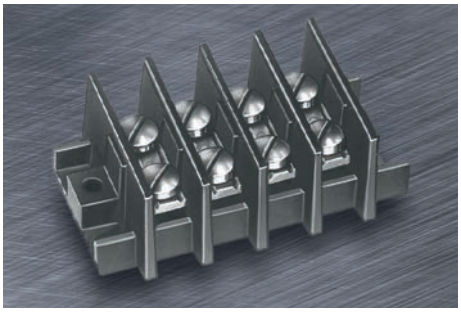

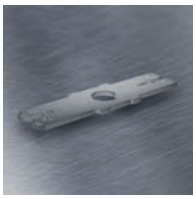

Katalog 8

Elektrotechnik

Inhalt

Programmübersicht 2
Die WECO Gruppe 3
Hausgerätenorm DIN EN/IEC 60335-1 4
RoHS 5

Flachsteck-, Schraub- &
Lötverbinderleisten 7
Flachsteckführungen/-gehäuse 71
Zubehör 77

Kodiersysteme 92
Beschriftung 93
Verpackung 94
Gehäusefarben / Schrauben 95
Kundenspezifische Lösungen 96
Unsere Printmedien 98
Lötverfahren 100
Technische Informationen 101
Index 104

407-PA/-PVC

3070-PCM

411-S / 411-B

Symbole auf den Datenblättern

Diese Symbole finden Sie auf den einzelnen Datenblättern rechts neben der Produktabbildung.

RoHS COMPLIANT

RoHS konform

Diese Artikel entsprechen den RoHS Vorgaben.

"no flame" gemäß Glühdrahtprüfung nach Hausgerätenorm DIN EN/IEC 60335-1

Die verwendeten Gehäusematerialien wurden vom VDE getestet und haben die nach DIN EN/IEC 60335-1 geforderten Glühdrahtprüfungen bestanden. Sie entsprechen somit den Anforderungen der Hausgerätenorm.

vergießbar

Dieses Produkt ist durch seine Gehäusegeometrie und Bauweise speziell dafür geeignet, vergossen zu werden.

Wir behalten uns sowohl technische Änderungen als auch Änderungen von Abmessungen, Farben und Formen ausdrücklich vor. Verbindlich sind jeweils die Angaben in unseren Auftragsbestätigungen. Die Nutzung von Fotos, Zeichnungen oder Katalogauszügen für eigene Werbeaktionen oder sonstigen Verwendungen bedarf unserer schriftlichen Zustimmung.

Programmübersicht

Leiterplattenklemmen

Die WECO-Klemmen für gedruckte Schaltungen bieten durch die Vielfalt der Ausführungen für nahezu jede Anschlusssituation eine gute Lösung. Die Schraubanschlüsse sind nach dem Prinzip der Buchsenklemmen, nach dem Fahrstuhlsystem oder als Kopfkontaktklemme gestaltet. Die Steckverbindungen sind besonders für die Verbindung von Geräteteilen oder für den Anschluss peripherer Geräte geeignet. Flachsteckanschlussleisten und Schraublosklemmen vervollständigen das Programm.

Steckverbindersysteme

Die Serie „conecta“ beinhaltet unsere Steckverbindersysteme bestehend aus Steckerleisten mit Schraubanschluss und den dazu passenden Stiftleisten. Durch vier verschiedene Rastergrößen, Flanschversionen, Etagenausführungen und unterschiedliche Steckrichtungen bietet diese Produktreihe eine Lösung für die unterschiedlichsten Anwendungsfälle auf der Leiterplatte. Alle Leisten sind kodierbar, so dass ein verkehrtes Aufstecken verhindert werden kann.

SMD & THR

“SMarTconn” ist unsere Marke der Anschlussklemmen und Steckverbinder für Oberflächenmontage und Reflowlötung. Neben der bewährten Durchstecktechnik setzen wir in dieser Reihe auf die neuen reinen oberflächenmontierbaren SMD (Surface Mounted Device) Produkte. Mit ihren hohen Abreißkräften und ihrer ausgezeichneten Reflowlötfähigkeit bieten wir Produkte an, die ein würdiger Ersatz für die konventionelle Löttechnik sind. Zur automatischen Bestückung liefern wir die Klemmen auch in Tape-on-Reel oder im Stangenmagazin.

Klemmleisten

Diese Gruppe umfasst Klemmleisten, deren Klemmstellen schraublos oder als Buchsenklemmen ausgebildet sind. Die Schraubanschlüsse stehen für verschiedene Querschnittsbereiche sowohl mit als auch ohne Drahtschutz zur Verfügung. Sie sind auch in Kombination mit Lötanschlüssen oder als Steckverbinder lieferbar. Der verwendete Werkstoff Polyamid besteht die Kugeldruckprüfung VDE 0470 bei 125°C, die in vielen IEC- und VDE-Vorschriften für Isolierstoffe gefordert wird.

Flachsteckerverbinder

Die Flachsteckverbinder sind mit Flachsteckern verschiedener Größe ausgerüstet. Sie sind erhältlich sowohl als Kombinationen auf einer Leiste als auch auf einem Pol. Verteiler und raumsparende Etagenausführungen erhöhen die Anschlussdichte. Die Flachsteckverbinder – speziell auch im Zusammenspiel mit Schraub- oder Lötanschlüssen – ermöglichen ein weites Spektrum von Kombinationen, wodurch viele Anschlussprobleme gelöst werden können.

Keramikklemmen

Diese Gruppe umfasst Mantelklemmen, Keramikklemmleisten und Klemmen für explosionsgefährdete Bereiche. Verschiedene Größen und Ausführungen ermöglichen den Einsatz für Querschnitte bis 120 mm², u.a. im Ofen- und Schiffsbau, für Motoren und explosionsgeschützte elektrische Betriebsmittel. Die Klemmleisten mit Isolierkörper aus Keramik ermöglichen den Einsatz bei erhöhten Temperaturen.

Die WECO Gruppe

Wir als WECO Contact GmbH sind Hersteller von Verbindungselementen im Bereich Elektronik und Elektrotechnik. Unser international ausgerichtetes Unternehmen mit Stammsitz in Hanau verfügt über eigene Produktionsstätten und Vertriebsgesellschaften in Kanada, Brasilien, China, Hongkong, Mexiko, Tunesien und Tschechien und zählt weltweit über 450 Mitarbeiter. Mit diesem weltweiten Vertriebsnetz in 56 Ländern sprechen wir die Sprache unserer Kunden.

Unser umfangreiches Produktangebot umfasst rund 17.000 unterschiedliche Artikel.

Unsere hohe Innovationsfähigkeit zeigt sich vor allem in den patentierten SMD-Baureihen für die reine Oberflächenmontage. Hiermit erfährt der Anwender eine wirkliche Kostenersparnis im Fertigungsprozess, insbesondere dann, wenn die Anschlussklemme das letzte zu verlötende Bauteil auf der Platine des Kunden ist.

Eine weitere Stärke von uns sind die kundenspezifische Entwicklungen, aber auch die schnelle und flexible Projektdurchführung, mit der wir auf die steigenden Anforderungen des Mittelstandes reagieren.
Das gesamte WECO-Team versteht sich als Partner seiner Kunden bei dem die Kundenzufriedenheit einen hohen Stellenwert hat.

www.wecogroup.de

Hausgerätenorm DIN EN/IEC 60335-1

Worum geht es in der Hausgerätenorm?

Die Haushaltsgeräte-Norm DIN EN/IEC 60335-1:2012-10 standardisiert die Sicherheit elektrischer Geräte für den Hausgebrauch und gewerbliche Zwecke, deren Bemessungsspannung nicht mehr als 250 V bei einphasigen Geräten und 480 V bei anderen Geräten beträgt.

Welcher Aspekt der Hausgerätenorm ist für WECO-Produkte besonders wichtig?

Das Kapitel 30: Wärme- und Feuerbeständigkeit. Teile aus nichtmetallischem Werkstoff, die aktive Teile (z.B. Anschlusselemente) in ihrer Lage halten, müssen widerstandsfähig gegen Entzündung und Feuerausbreitung sein.
Die Geräte sind in mehrere Klassen eingeteilt die, je nach Anwendungsfall, mit unterschiedlichen Methoden geprüft werden.
Die meisten WECO-Produkte erfüllen die Bedingungen für unbeaufsichtigte Geräte mit Strömen >0,2 A. Hier ist die Prüfung nichtmetallischer Werkstoffe auf Glühdrahtfestigkeit vorgeschrieben und auf die diversen Glühdrahtprüfungen wird verwiesen.

Mit diesen Feuerbeständigkeitsanforderungen soll verhindert werden, dass sich unbeaufsichtigte Geräte selbst entzünden. Vom Markt wurde dafür die Bezeichnung „no flame“ geprägt.

Wer ist von der Hausgerätenorm betroffen?

Sie gilt für Hersteller von Elektro- und Elektronikkomponenten im Haushalt, wie Klemmen und Schalter z.B. in:

- Spülmaschinen, Waschmaschinen, Kühlschränken
- Küchenherden, Mikrowellen
- Haushaltskleingeräten wie Mixer, Kaffeemaschinen

Ebenfalls betroffen sind unbeaufsichtigte Geräte in mittelständischen Betrieben, wie:

- Bestandteile von Pumpen
- Bestandteile von Leuchtmitteln
- Reinigungsgeräte für industrielle und gewerbliche Zwecke
- Geräte für Friseure etc.

WECO-Produkte erfüllen die Glühdrahtprüfung nach Hausgerätenorm!

WECO Contact GmbH bietet für das Marktsegment “Weiße Ware” sowie für den Bereich der Leiterplattenklemmen und Leiterplattensteckverbinder ein umfangreiches Produktsortiment an, welches die Feuerbeständigkeitsanforderungen der Hausgerätenorm DIN EN/IEC 60335-1 erfüllt.

Die verwendeten Gehäusematerialien wurden vom VDE getestet und haben die in DIN EN/IEC 60335-1 geforderten Glühdrahtprüfungen bestanden. Dies betrifft alle gängigen WECO-Farben!

WECO Produkte aus diesen Gehäusematerialien sind u.a.

- alle Produkte der Leiterplattenanschlusstechnik mit Ausnahme von großpoligen Ausführungen der Serien 95.., 96.. und 97.. .
- Klemmleisten (Katalog 7), sofern sie aus V-0 Gehäusematerial bezogen werden (die Bestellnummer endet bei unbedruckten Versionen mit „EN6“)
- Andere Produkte: Die Machbarkeit wird im Einzelfall geprüft.

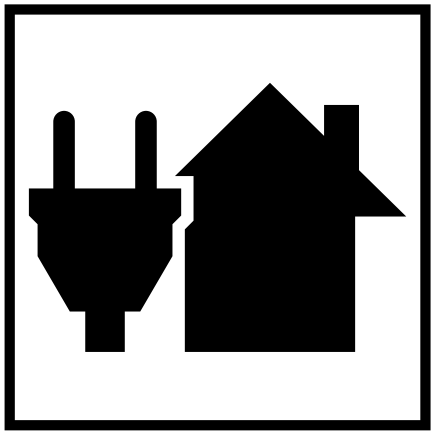

Die Kennzeichnung der „no flame“ Produkte erfolgt auf unserem Etikett mit einem kleinen Symbol:

Unser Kundenservice

WECO nimmt die technische Beratung des Kunden und den Service am Kunden sehr ernst.
Zur Information und Hilfestellung haben wir auf unserer Webseite eine allgemeine Liste von betroffenen Herstellererzeugnissen zusammen getragen. Damit bekommen Kunden einen ersten Überblick darüber, ob ihr Gerät von der Richtlinie betroffen ist oder nicht.

Auch für unsere Vertriebs- und Außendienstmitarbeiter ist dies ein hilfreiches Werkzeug. So können bereits bei der Projektbesprechung etwaige Unklarheiten ausgeräumt und der Kunde gut beraten werden.

RoHS - Restriction of Hazardous Substances

Erklärung

Die Richtlinie 2002/95/EG (RoHS 1) zur Beschränkung der Verwendung bestimmter gefährlicher Stoffe in Elektro- und Elektronikgeräten regelt seit dem 1. Juli 2006 die Verwendung von Gefahrstoffen in Geräten und Bauteilen. Die Richtlinie, kurz RoHS, betrifft Hersteller, Verkäufer, Händler und Recycler von Elektro-und Elektronikgeräten, die Quecksilber, Cadmium, Blei, Chrom VI sowie Polybromiertes Biphenylen (PBB) und Polybromierten Diphenylether (PBDE) enthalten.

Diese Richtlinie ist durch die am 3. Januar 2013 in Kraft getretene Neufassung 2011/65/EU (RoHS 2) abgelöst worden. Damit werden die Gültigkeitsbereiche der RoHS erweitert. Frühere Ausnahmen sind nun schrittweise nicht mehr gültig.

WECO Contact liefert als verantwortungsbewusster Hersteller von Komponenten für die elektrische Verbindungstechnik bereits seit dem Inkrafttreten der EU-Richtlinie 2002/95/EG im Jahre 2006 betroffene Produkte in RoHS-konformer Ausführung. Mit der Neufassung nach 2011/65/EU sind nun alle Produkte RoHS-konform.

Kennzeichnung unserer Produkte

Kunden können anhand unserer Produktetiketten an dem kleinen Symbol unten rechts die RoHS-Konformität des Produktes klar erkennen:

Produkte, die vor dem 14. Oktober 2013 gefertigt wurden haben dieses Symbol noch nicht, doch auch hier ist RoHS-Konformität gewährleistet und gekennzeichnet - wenn auch etwas versteckt. Diese Produkte tragen die Buchstabenkombination „GP“ am Ende der Zeile mit der Produktbezeichnung.

Häufig gestellte Fragen

Welche technische Lösungen bietet WECO?

- mattes Reinzinn als Oberfläche für Lötelemente,
- dickschichtpassivierte Schrauben,
- temperaturbeständige Gehäuse

Was ist bei der Verarbeitung der Produkte zu beachten?

Besonders sollte auf die Lagerfähigkeit der Lötpins geachtet werden. WECO bietet hierzu ein für den Kunden komfortables Delivery-on-demand mit unseren Rahmen-Lieferverträgen. Der Kunde schickt uns lediglich eine Abrufvorschau für unsere Fertigungsplanung und erhält von WECO immer „frisch“ produzierte Ware.

Flachsteck-, Schraub- & Löt-Verbinderleisten

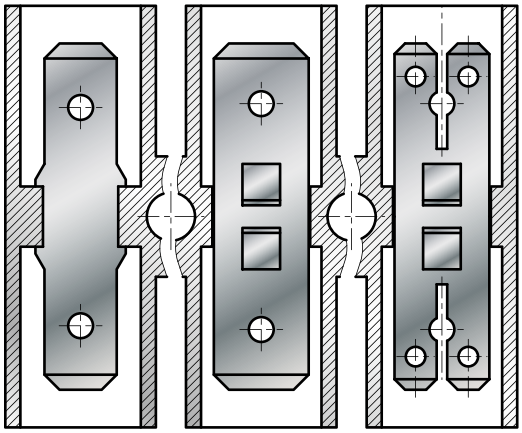

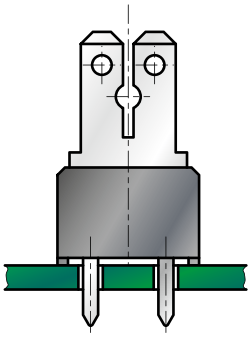

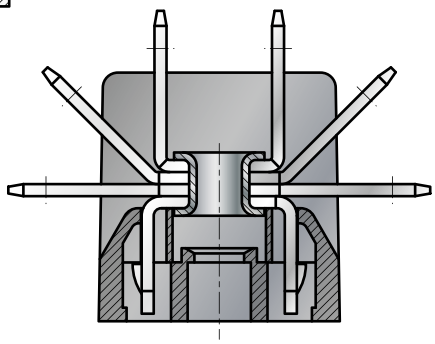

Die Flachsteck-Verbinderleisten sind mit Flachsteckern verschiedener Größe ausgerüstet, als Kombinationen auf einer Leiste oder auch auf einem Pol.

Verteiler und raumsparende Etagenausführungen erhöhen die Anschlussdichte.
Die Flachsteck-Verbinderleisten – speziell auch in Verbindung mit Schraub- oder Lötanschlüssen – ermöglichen ein weites Spektrum von Kombinationen, wodurch viele Anschlussprobleme gelöst werden können.

Die Flachsteck/Löt-Verbinderleisten werden hauptsächlich verwendet als Leitungsverbinder, Leitungsverteiler oder als Stützpunkt in elektrischen Geräten und im Fahrzeugbau.

Sie sind je nach Anwendungsbereich mit Flachsteckern B 2,8; 4,8 oder 6,3 in verschiedenen Größen, Polzahlen und Ausführungen erhältlich. Wir liefern die Flachsteck-Verbinderleisten mit beidseitigem Steckanschluss, als Löt-Flachsteckverbinder und als Flachsteckerführungen.

Flachsteck-/Schraub-Verbinderleisten
3070-PCM
Parallele Flachstecker-Anordnung

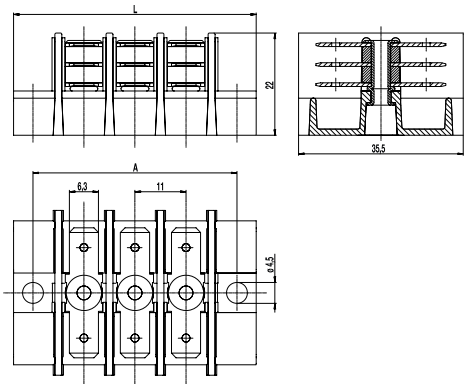

L = (Polzahl x Raster) + 8
A = (Polzahl + 1) x Raster
Dargestellte Anschlussausführung mit Päckchen 5.033

Die Leisten der Serie 3070-PCM, eine Kombination aus geraden Flachsteckern und geraden Schraubanschlüssen werden insbesondere zum Netzanschluss von Geräten und in vielen anderen Bereichen eingesetzt und sind je nach Anforderung in verschiedenen Polzahlen und Ausführungen lieferbar.
Ausführungen mit ausschließlich einlagigen Flachsteckern bilden den Typ 307-PC.
Die Flachstecker sind für Flachsteckhülsen nach DIN 46247 geeignet und werden zu Päckchen mit mehreren Anschlüssen (max. 6 Anschlüsse pro Pol) mit einem Metallniet verbunden, wodurch sich geringe Übergangswiderstände ergeben.
Durch die variablen und umfangreichen Bestückungskombinationen der Pole erzielt man eine hohe Packungsdichte.
An den Enden befindet sich jeweils ein Befestigungsloch.
Flexible Leiter sind nur mit Aderendhülsen bzw. Kabelschuhen einzusetzen.

Bei einer gemischten Bestückung bitten wir um eine Skizze gemäß der Beispielskizze auf der nächsten Seite, insbesondere für die Ausrichtung bei asymmetrischen Bestückungen.
Aufgrund der Vielfalt an Ausführungen ist eine Auflistung der Artikelnummern nicht möglich.

Allgemeine Daten

Raster	11 mm
Polzahlen	2 - 21

Technische Daten

Klemmbereich	*starr / flexibel / AWG* 0,75-4 mm² / 0,75-2,5 mm² / 18-12 AWG [1] 0,5-1,5 mm² / 0,5-1,5 mm² / 20-16 AWG [2]
Bemessungsquerschnitt	4 mm² [1] / 1,5 mm² [2]
Abisolierlänge	8 mm
Überspannungskategorie	III
Verschmutzungsgrad	3
Bemessungsspannung	250 V
Bemessungsstoßspannung	4 kV
Isolationsspannung	450 V nach EN 60998-1
Bemessungsstrom	6 A mit Flachsteckh. 2,8; Leiter 1 mm² (16 AWG) 16 A mit Flachsteckh. 4,8; Leiter 2,5 mm² (14 AWG) 25 A mit Flachsteckh. 6,3; Leiter 6 mm² (10 AWG) Schraubanschluss: abhängig von Flachsteckerausführung
Nenndrehmoment	1,2 Nm
Sonstige Angaben	Die Schraubklemmstellen sind grundsätzlich nur für Leiter mit gleichem Leiterquerschnitt / Leiterart geeignet.

Materialdaten

Gehäusematerial	PC, grau, V-0
Kriechstromfestigkeit	CTI 250
Isolierstoffgruppe	IIIa
Temperaturgrenzen	-40°C bis 125°C
Flachstecker	Messing, vernickelt
Schraube	M4; Stahl verzinkt, blau passiviert
Rohrniet	Kupfer, verzinnt

Zulassungen

	Strom	Spannung	Gruppe	AWG	Nm
	25	300	B	max. 10	[3][6][7]
	15	300	B	max. 14	[4][6][7]
	6	300	B	max. 16	[5][6][7]
	25	300	B	max. 10	[3]
	15	300	B	max. 10	[4]

Sonderausführung / Zubehör

- Bezeichnungsstreifen BST-307
- Verbindungsbrücken 307-V, 307-VS; Abdeckkappe 3070-B
- Sonder-Päckchen, auf Anfrage (z.B. Flachstecker 6,3 mit Lötanschluss)

[1] Schraubanschluss
[2] SAK-Ausführung
[3] gilt für Verwendung mit Flachsteckerhülsen 6,3
[4] gilt für Verwendung mit Flachsteckerhülsen 4,8
[5] gilt für Verwendung mit Flachsteckerhülsen 2,8
[6] for factory wiring only
[7] Group C: 150 V

Flachsteck-/Schraub-Verbinderleisten

3070-PCM

Bestückungsausführung und Bestellerläuterung

Bestückungsausführung

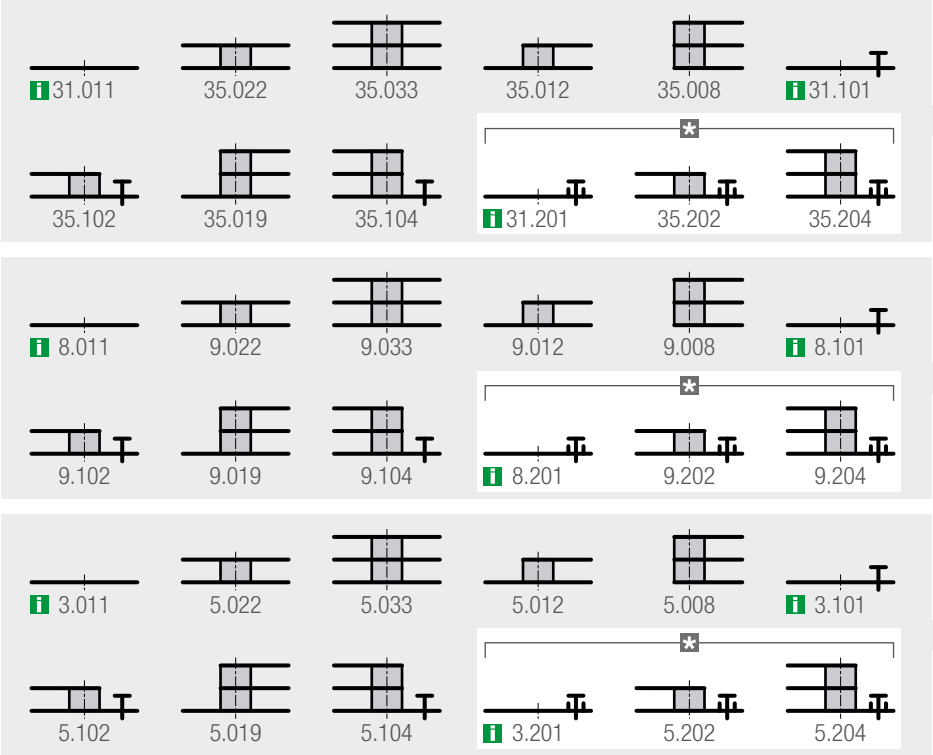

Flachsteckergröße

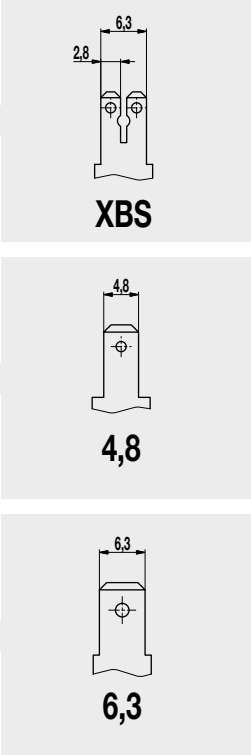

✱ Diese Bestückungen (SAK-Ausführungen) verfügen am Schraubanschluss über seitlich hochgezogene Kanten, die ein Ausweichen von Leitern mit niedrigem Querschnitt verhindern.

i Ausführungen, die NUR aus 1-lagigen Flachsteckern (.011, .101 und/oder .201) bestehen, erhalten als Produktbezeichnung „307-PC“, siehe entsprechendes Datenblatt.

Polzahl
02
bis
21

Bestückungsausführung
Bitte hier die Nummer der gewünschten Bestückungsausführung eintragen.

Bei verschiedenen Größen bitte eine Zeichnung beilegen und hier angeben: **MIX**

**3070-PCM/ - **

Beispiel-Bestellskizze bei „MIX“-Bestückung

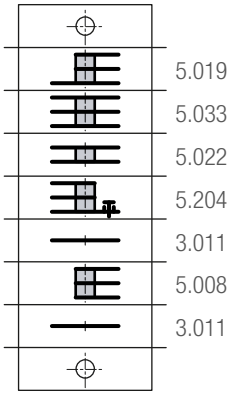

Bei einer Anfrage oder Bestellung mit einheitlicher Bestückung genügt die Angabe der obigen Bezeichnung.

Bei gemischter Bestückung („MIX“ in der Typen-Bezeichnung) benötigen wir zusätzlich eine Skizze gemäß Beispiel (siehe links), insbesondere wegen der Ausrichtung von asymmetrischen Bestückungen.
Aus der Skizze muss die gewünschte Polzahl und die Bestückung jedes Poles inklusive der Bestückungsnummer zu ersehen sein.

Flachsteck-/Schraub-Verbinderleisten
307-PC/-PCM
Sternförmige Flachstecker-Anordnung

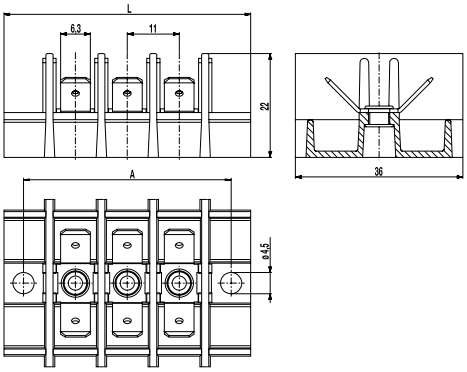

L = (Polzahl x Raster) + 8
A = (Polzahl + 1) x Raster
Dargestellte Anschlussausführung mit Päckchen 5.033

Diese Leisten, eine Kombination aus geraden und abgewinkelten Flachsteckern und geraden Schraubanschlüssen werden insbesondere zum Netzanschluss von Geräten und in vielen anderen Bereichen eingesetzt und sind je nach Anforderung in verschiedenen Polzahlen und Ausführungen lieferbar.
Die Flachstecker sind für Flachsteckhülsen nach DIN 46247 geeignet und werden zu Päckchen mit mehreren Anschlüssen (maximal 6 Anschlüsse pro Pol) mit einem Metallniet verbunden, wodurch sich geringe Übergangswiderstände ergeben.
Durch die variablen und umfangreichen Bestückungskombinationen der Pole erzielt man eine hohe Packungsdichte.
An den Enden befindet sich jeweils ein Befestigungsloch.
Flexible Leiter sind nur mit Aderendhülsen bzw. Kabelschuhen einzusetzen.

Bei einer gemischten Bestückung bitten wir um eine Skizze gemäß Bestellerläuterung auf der nächsten Seite, insbesondere für die Ausrichtung bei asymmetrischen Bestückungen.
Aufgrund der Vielfalt an Ausführungen ist eine Auflistung der Artikelnummern nicht möglich.

Hinweis zu den Ausführungen:
..-PC: einlagig
..-PCM: mehrlagig

Allgemeine Daten

Raster	11 mm
Polzahlen	2 - 21

Technische Daten

Klemmbereich	*starr / flexibel / AWG*		
	0,75-4 mm² / 0,75-2,5 mm² / 18-12 AWG [1] 0,5-1,5 mm² / 0,5-1,5 mm² / 20-16 AWG [2]		
Bemessungsquerschnitt	4 mm² [1] / 1,5 mm² [2]		
Abisolierlänge	8 mm ± 0,5 mm		
Überspannungskategorie	III	III	II
Verschmutzungsgrad	3	2	2
Bemessungsspannung	200 V	320 V	500 V
Bemessungsstoßspannung	4 kV	4 kV	4 kV
Isolationsspannung	250 V nach EN 60998-1 [3]		
Bemessungsstrom	6 A mit Flachsteckh. 2,8; Leiter 1 mm² (16 AWG) 16 A mit Flachsteckh. 4,8; Leiter 2,5 mm² (14 AWG) 25 A mit Flachsteckh. 6,3; Leiter 6 mm² (10 AWG) Schraubanschluss: abhängig von Flachsteckerausführung		
Nenndrehmoment	1,2 Nm		
Sonstige Angaben	Die Schraubklemmstellen sind grundsätzlich nur für Leiter mit gleichem Leiterquerschnitt / Leiterart geeignet.		

Materialdaten

Gehäusematerial	PC, schwarz, V-0
Kriechstromfestigkeit	CTI 250
Isolierstoffgruppe	IIIa
Temperaturgrenzen	-40°C bis 125°C
Flachstecker	Messing, vernickelt
Schraube	M4; Stahl verzinkt, blau passiviert
Rohrniet	Kupfer, verzinnt

Zulassungen

	Strom	Spannung	Gruppe	AWG	Nm
	25	300	B	max. 10	[4][7][8]
	15	300	B	max. 14	[5][7][8]
	6	300	B	max. 16	[6][7][8]
	25	300	B	max. 10	[4]
	15	300	B	max. 10	[5]

Sonderausführung / Zubehör

- Bezeichnungsstreifen BST-307
- Verbindungsbrücken 307-V, 307-VS

[1] Schraubanschluss
[2] SAK-Ausführung
[3] Für Anwendung mit Isolierhülsen 450 V
[4] gilt für Verwendung mit Flachsteckerhülsen 6,3
[5] gilt für Verwendung mit Flachsteckerhülsen 4,8
[6] gilt für Verwendung mit Flachsteckerhülsen 2,8
[7] for factory wiring only
[8] Group C: 150 V

Flachsteck-/Schraub-Verbinderleisten

307-PC/-PCM

Bestückungsausführung und Bestellerläuterung

Bestückungsausführung

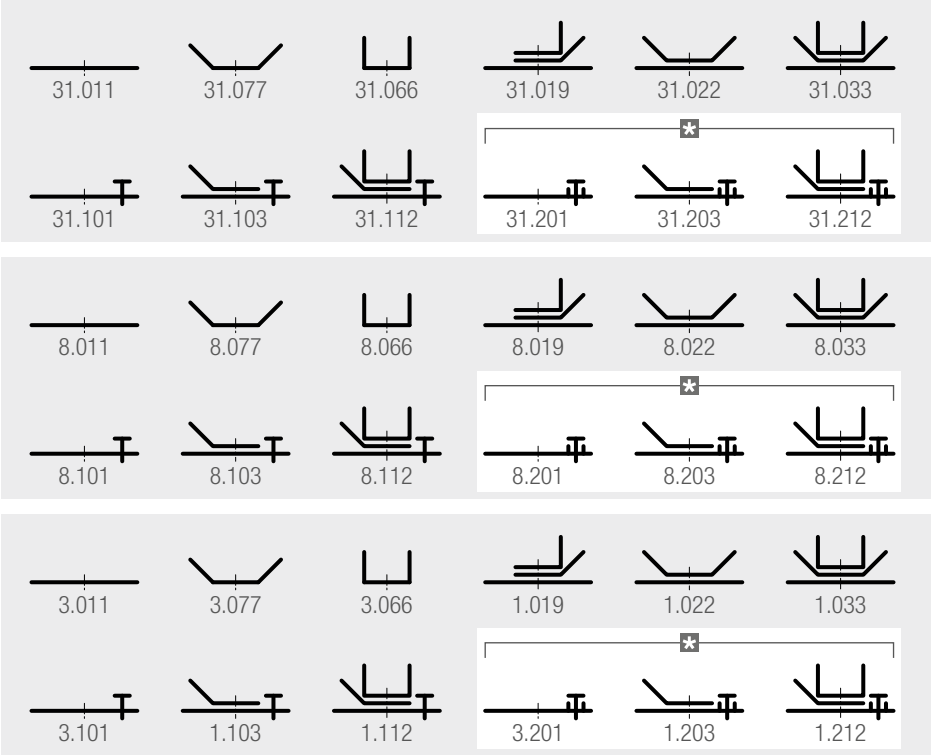

Flachsteckergröße

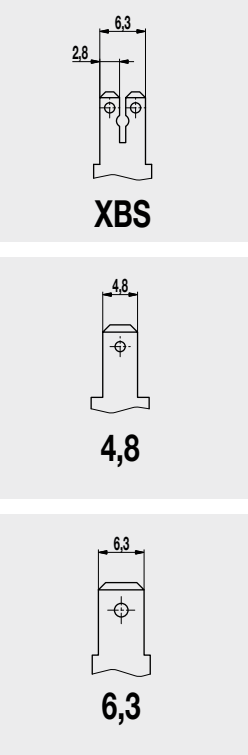

✱ Diese Bestückungen (SAK-Ausführungen) verfügen am Schraubanschluss über seitlich hochgezogene Kanten, die ein Ausweichen von Leitern mit niedrigem Querschnitt verhindern.

Polzahl
02
bis
21

Bestückungsausführung
Bitte hier die Nummer der gewünschten Bestückungsausführung eintragen.

Bei verschiedenen Größen bitte eine Zeichnung beilegen und hier angeben: **MIX**

**307-PCM/ - **

einlagige Flachstecker (.011, .077, .066, .101, .201) nur als „-PC“

Beispiel-Bestellskizze bei „MIX“-Bestückung

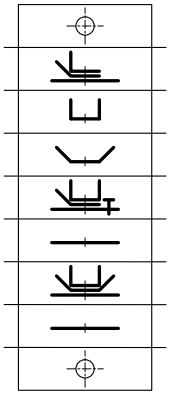

Bei einer Anfrage oder Bestellung mit einheitlicher Bestückung genügt die Angabe der obigen Bezeichnung.

Bei gemischter Bestückung („MIX“ in der Typen-Bezeichnung) benötigen wir zusätzlich eine Skizze gemäß Beispiel (siehe links), insbesondere wegen der Ausrichtung von asymmetrischen Bestückungen.
Aus der Skizze muss die gewünschte Polzahl und die Bestückung jedes Poles inklusive der Bestückungsnummer zu ersehen sein.

Mehrfach Schraub-Verbinderleiste
307-PCF
mit Rillenflachklemmen

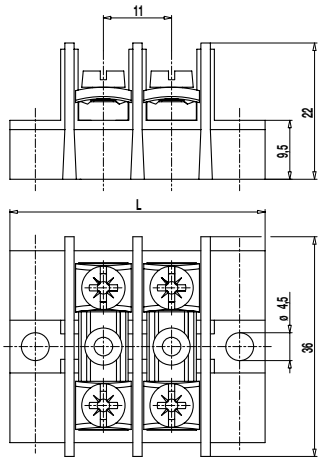

Die Mehrfach Schraub-Verbinderleiste 307-PCF im Raster 11 mm ist von 2- bis 21-polig erhältlich.
Sie ist ausschließlich mit Rillenflachklemmen ausgerüstet und wird insbesondere zum Netzanschluss von Geräten und in vielen anderen Bereichen eingesetzt.
Die Rillen dienen der einfachen Führung beim Anschluss und verhindern ein seitliches Wegrutschen des Leiters beim Anziehen der Schraubverbindung.
An den Enden der Leisten ist jeweils ein Befestigungsloch vorgesehen.
Die Klemmleiste besteht aus einem Polycarbonatgehäuse und aufgenieteten Flachklemmen Form R nach DIN 41000/12.66.

Artikelnummern

Polzahl	307-PCF	Länge	A *	VPE
2	50.880.602	41,00	33,00	112
3	50.880.603	52,00	44,00	84
4	50.880.604	63,00	55,00	64
5	50.880.605	74,00	66,00	56
6	50.880.606	85,00	77,00	48
7	50.880.607	96,00	88,00	40
8	50.880.608	107,00	99,00	36
9	50.880.609	118,00	110,00	32
10	50.880.610	129,00	121,00	32
11	50.880.611	140,00	132,00	28
12	50.880.612	151,00	143,00	20
13	50.880.613	162,00	154,00	24
14	50.880.614	173,00	165,00	42
15	50.880.615	184,00	176,00	42
16	50.880.616	195,00	187,00	21
17	50.880.617	206,00	198,00	21
18	50.880.618	217,00	209,00	63
19	50.880.619	228,00	220,00	16
20	50.880.620	239,00	231,00	70
21	50.880.621	250,00	242,00	16

** = Abstand der äußeren Befestigungslöcher*

Allgemeine Daten

Raster	11 mm
Polzahlen	2 - 21
Verwendbar mit	Abdeckkappe 3070-B; Befestigungsstifte BEF-3070

Technische Daten

Klemmbereich	*starr / flexibel / AWG*		
	0,5 - 4 mm² / 0,5 - 4 mm² / 20 - 14 AWG [1] [2] [3]		
Bemessungsquerschnitt	4 mm²		
Abisolierlänge	12,5 mm ± 0,5 mm		
Überspannungskategorie	III	III	II
Verschmutzungsgrad	3	2	2
Bemessungsspannung	400 V	630 V	630 V
Bemessungsstoßspannung	6 kV	6 kV	6 kV
Isolationsspannung	750 V nach EN 60998-1		
Bemessungsstrom	32 A		
Nenndrehmoment	1,2 Nm		
Sonstige Angaben	Die Schraubklemmstellen sind grundätzlich nur für Leiter mit gleichem Leiterquerschnitt / Leiter geeignet.		

Materialdaten

Gehäusematerial	PC, schwarz, V-0
Kriechstromfestigkeit	CTI 250
Isolierstoffgruppe	IIIa
Temperaturgrenzen	-40°C bis 125°C
Flachklemme	Messing, vernickelt
Schraube	M4; Stahl verzinkt, blau passiviert
Rohrniet	Kupfer, verzinnt
Unterlegscheibe	Stahl verzinkt, blau passiviert

Zulassungen

	Strom	Spannung	Gruppe	AWG	Nm
	20	300	B	max. 14	1,2
	20	150	C	max. 14	1,2
	20	300	B	18 - 14	1,2
	20	150	C	18 - 14	1,2

Sonderausführung / Zubehör

- Fortlaufende Nummerierung
- Sonderbeschriftung nach Zeichnung
- Bezeichnungsstreifen BST-307
- Verbindungsbrücke 307-VS
- Abdeckkappen 3070-B
- Befesftigungsstift BEF-3070

[1] mit Kabelschuh 6 mm²
[2] mehrdrähtige bzw. flexible Leiter nur mit Aderendhülse verwendbar
[3] bei 4 mm² flexibel nur ein Leiter pro Klemmstelle möglich

Flachsteck-/Schraub-Verbinderleiste
322-A-2,8(-DS)
mit Flachsteckern A 2,8

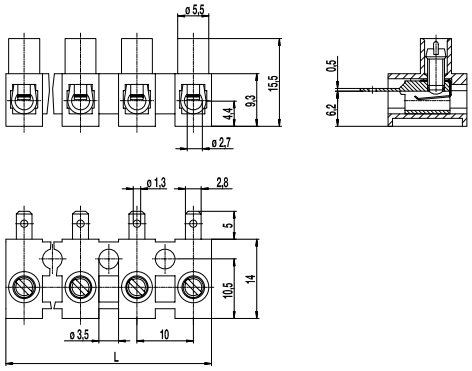

Die Flachsteck-/Schraub-Verbinderleiste 322-A-2,8 im Raster 10 mm ist von 1- bis 12-polig erhältlich.
Diese Verbinderleisten sind eine Kombination aus Schraub-Klemmleisten und Flachsteck-Verbinderleisten. Sie werden hauptsächlich zum Netzanschluss von Geräten, sowie in vielen anderen Bereichen verwendet.

Nach dem Aufschieben der Steckhülsen stehen deren Enden gegenüber dem Gehäuse um ca. 12,5 mm vor. Die Schrauben sind verdrahtungsbereit hochgedreht, gegen Selbstlockern gesichert und unverlierbar.

Diese Flachsteck-/Schraub-Verbinderleiste ist mit unserer Steckverbinder-Klemmleiste 322-SV kombinierbar. Dabei werden die Stecker in die Buchsen eingeschoben und anschließend verschraubt.

Der Drahtschutz der „-DS"-Ausführung verhindert besonders bei mehrdrähtigen Leitern zuverlässig die Beschädigung durch die Schraube.
Die Klemmleisten können mittels Schrauben auf einer Unterlage befestigt werden.

Artikelnummern

Polzahl	322-A-2,8	322-A-2,8-DS	Länge	VPE
1	11.821.014	31.821.014	8,00	2000
2	12.821.014	32.821.014	18,00	2000
3	13.821.014	33.821.014	28,00	1000
4	14.821.014	34.821.014	38,00	800
5	15.821.014	35.821.014	48,00	500
6	16.821.014	36.821.014	58,00	100
7	17.821.014	37.821.014	68,00	70
8	18.821.014	38.821.014	78,00	70
9	19.821.014	39.821.014	88,00	60
10	20.821.014	40.821.014	98,00	50
11	21.821.014	41.821.014	108,00	50
12	22.821.014	42.821.014	117,00	50

Allgemeine Daten

Raster	10 mm
Polzahlen	1 - 12
Verwendbar mit	322-SV

Technische Daten

Klemmbereich	*starr / flexibel / AWG*		
ohne DS/HDS	0,5 - 4 mm² / 0,5 - 2,5 mm² / 20 - 12 AWG		
mit DS/HDS	0,34 - 2,5 mm² / 0,34 - 2,5 mm² / 22 - 14 AWG		
Bemessungsquerschnitt	[1] 2,5 mm²; [2] 1 mm²		
Überspannungskategorie	III	III	II
Verschmutzungsgrad	3	2	2
Bemessungsspannung	400 V	630 V	1000 V
Bemessungsstoßspannung	6 kV	6 kV	6 KV
Isolationsspannung	450 V nach EN 60998-1		
Bemessungsstrom	6 A vgl. DIN 46 249		
Nenndrehmoment	0,5 Nm		

Materialdaten

Gehäusematerial	PA, natur, V-2
Kriechstromfestigkeit	CTI ≥ 600
Isolierstoffgruppe	I
Temperaturgrenzen	-40°C bis 100°C
Klemmkörper	Messing, vernickelt
Schraube	M3; Stahl verzinkt, blau passiviert
Drahtschutz	Zinnbronze, verzinnt

Zulassungen

	Strom	Spannung	Gruppe	AWG	Nm
CSA	6	300	B,D,E	22 - 10	0,51

Sonderausführung / Zubehör

- Beschriftungsmöglichkeiten auf den Schraubenführungen
- Bezeichnungsstreifen BST-322
- Abdeckkappen A-323 und Bodenplatten B-323 als zusätzlicher Berührungsschutz

[1] Schraubseitig
[2] Steckseitig

Flachsteck-/Löt-Verbinderleiste
401-LFPA-4,8/-6,3

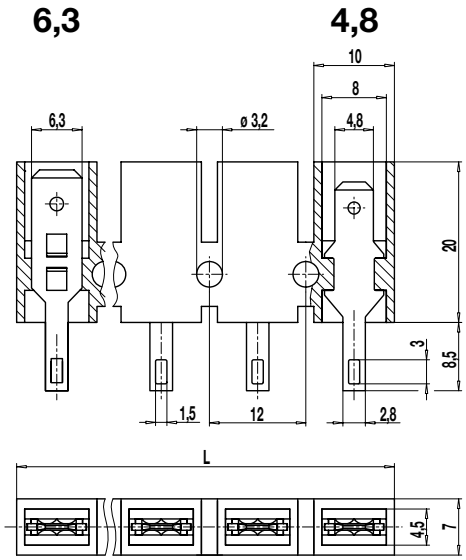

Die kombinierten Flachsteck/Löt-Verbinderleisten werden hauptsächlich als Leitungsverbinder, Leitungsverteiler oder als Stützpunkt in elektrischen Geräten und im Fahrzeugbau verwendet.
Bei der LF-Ausführung des Typs 401 befindet sich auf der dem Flachstecker gegenüberliegenden Seite ein Lötanschluss. Die Lötfahnen stehen ca. 8,5 mm aus dem Gehäuse hervor. Auf die Lötfahne kann auch eine Flachsteckhülse B 2,8 x 0,8 gesteckt werden.
Je nach Anwendungsbereich ist dieser Typ mit Flachsteckern 4,8 mm oder 6,3 mm Breite von 1- bis 12-polig erhältlich.
Die Isolierung auf der Steckseite kann mit unseren Isolierhülsen ISO-187 beim Flachstecker 4,8 mm und mit ISO-110 bei den Lötstellen erfolgen. Die Flachstecker sind für Flachsteckhülsen nach DIN 46247 geeignet.

Artikelnummern

Polzahl	401-LFPA-4,8	401-LFPA-6,3	Länge	A *	VPE
1	11.833.002	31.833.010	11,00		2500
2	12.833.002	32.833.010	23,00		1500
3	13.833.002	33.833.010	35,00	12,00	1000
4	14.833.002	34.833.010	47,00	24,00	800
5	15.833.002	35.833.010	59,00	36,00	200
6	16.833.002	36.833.010	71,00	48,00	250
7	17.833.002	37.833.010	83,00	60,50	250
8	18.833.002	38.833.010	95,00	72,50	250
9	19.833.002	39.833.010	107,00	84,50	200
10	20.833.002	40.833.010	119,00	96,50	150
11	21.833.002	41.833.010	131,00	108,50	150
12	22.833.002	42.833.010	143,00	120,50	150

** = Abstand der äußeren Befestigungslöcher*

Allgemeine Daten

Raster	12 mm
Polzahlen	1 - 12

Technische Daten

Überspannungskategorie	III	III	II
Verschmutzungsgrad	3	2	2
Bemessungsspannung	400 V	630 V	1000V
Bemessungsstoßspannung	6 kV	6 kV	6 kV
Isolationsspannung	450 V nach EN 60998-1		
Bemessungsstrom	16 A: mit Flachsteckhülse 4,8; Leiter 2,5 mm² (14 AWG) 25 A: mit Flachsteckhülse 6,3; Leiter 6,0 mm² (10 AWG)		
Sonstige Angaben	Bemessungsdaten gelten in Verbindung mit einer isolierenden Unterlage.		

Materialdaten

Gehäusematerial	PA, natur, V-2
Kriechstromfestigkeit	CTI ≥ 600
Isolierstoffgruppe	I
Temperaturgrenzen	-40°C bis 100°C
Flachstecker	Messing, verzinnt

Zulassungen

	Strom	Spannung	Gruppe	AWG	Nm
	15	300	B	max. 10	[1]
	15	300	B	max. 10	[1]
	15	150	C	max. 10	[1]
	10	300	D,E	max. 10	[2]

[1] max. 14 AWG for solder side
[2] max. 16 AWG for solder side

Sonderausführung / Zubehör

- Fortlaufende Nummerierung
- Sonderbeschriftung nach Zeichnung
- Isolierhülsen ISO-110 für Lötstellen und ISO-187 für Quetschstellen
- Andere Flachsteckervarianten auf Anfrage, z.B. Übergang von 4,8 auf 6,3

Flachsteck-Verbinderleiste
401-PA-4,8/-6,3 /-XBS

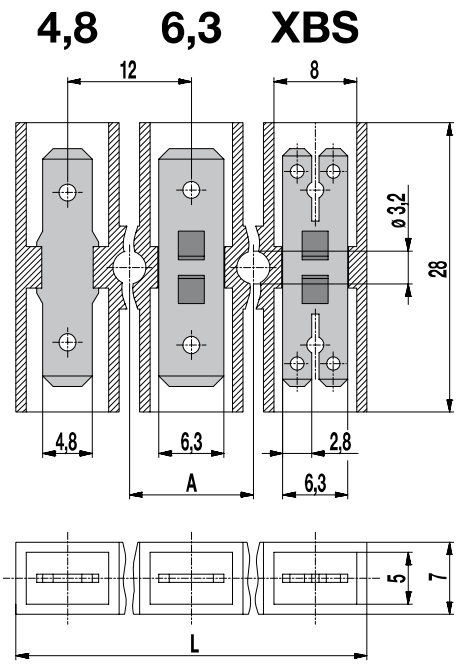

Die Flachsteck-Verbinderleisten 401-PA werden hauptsächlich verwendet als Leitungsverbinder, Leitungsverteiler oder als Stützpunkt in elektrischen Geräten und im Fahrzeugbau verwendet. Sie sind je nach Anwendungsbereich mit Flachsteckern B 2,8 (-XBS); 4,8,oder 6,3 von 1- bis 12-polig erhältlich.

Bei Bedarf kann die Isolierung der Quetschstellen für 4,8 mm Flachstecker mit unseren Isolierhülsen ISO erfolgen. Die Flachstecker sind für Flachsteckerhülsen nach DIN 46247 geeignet.

Artikelnummern

Polzahl	401-PA-4,8	401-PA-6,3	401-PA-XBS	Länge	A *	VPE
1	11.830.039	31.830.039	71.830.039	12,00		2500
2	12.830.039	32.830.039	72.830.039	24,00		1500
3	13.830.039	33.830.039	73.830.039	36,00	12,00	1000
4	14.830.039	34.830.039	74.830.039	48,00	24,00	1000
5	15.830.039	35.830.039	75.830.039	59,00	36,00	200
6	16.830.039	36.830.039	76.830.039	71,00	48,00	200
7	17.830.039	37.830.039	77.830.039	83,00	60,00	50
8	18.830.039	38.830.039	78.830.039	95,00	72,00	50
9	19.830.039	39.830.039	79.830.039	107,00	84,00	25
10	20.830.039	40.830.039	80.830.039	119,00	96,00	100
11	21.830.039	41.830.039	81.830.039	131,00	108,00	100
12	22.830.039	42.830.039	82.830.039	142,00	120,00	100

** = Abstand der äußeren Befestigungslöcher*

Allgemeine Daten

Raster	12 mm
Polzahlen	1 - 12
Zusatzinformationen	Die Enden der Steckhülsen stehen nach dem Aufschieben ca. 7 mm aus dem Gehäuse hervor.

Technische Daten

Überspannungskategorie	III	III	II
Verschmutzungsgrad	3	2	2
Bemessungsspannung	500 V	630 V	1000 V
Bemessungsstoßspannung	6 kV	6 kV	6 kV
Isolationsspannung	750 V nach EN 60998-1		
Bemessungsstrom	6 A: mit Flachsteckhülsen 2,8; Leiter 1 mm² (16 AWG) 16 A: mit Flachsteckhülse 4,8; Leiter 2,5 mm² (14 AWG) 25 A: mit Flachsteckhülse 6,3; Leiter 6,0 mm² (10 AWG)		
Sonstige Angaben	Bemessungsdaten gelten in Verbindung mit einer isolierenden Unterlage.		

Materialdaten

Gehäusematerial	PA, natur, V-2
Kriechstromfestigkeit	CTI ≥ 600
Isolierstoffgruppe	I
Temperaturgrenzen	-40°C bis 100°C
Flachstecker	Messing, vernickelt

Zulassungen

	Strom	Spannung	Gruppe	AWG	Nm
	25 [2]	300	B	max. 10	
	25 [1] [2]	300	B	max. 10	
	25 [1] [2]	150	C	max. 10	
	10	300	D,E	max. 10	

[1] für 401-PA-4,8 gilt 15 A in Gruppe B,C
[2] gilt nur für Flachsteckhülsen 6,3

Sonderausführung / Zubehör

- Fortlaufende Nummerierung
- Sonderbeschriftung nach Zeichnung
- Isolierhülsen ISO-187 für Quetschstellen
- Andere Flachsteckervarianten auf Anfrage, z.B. Übergang von 4,8 auf 6,3

Flachsteck-Verbinderleisten
401-PVC-6,3
aus PVC

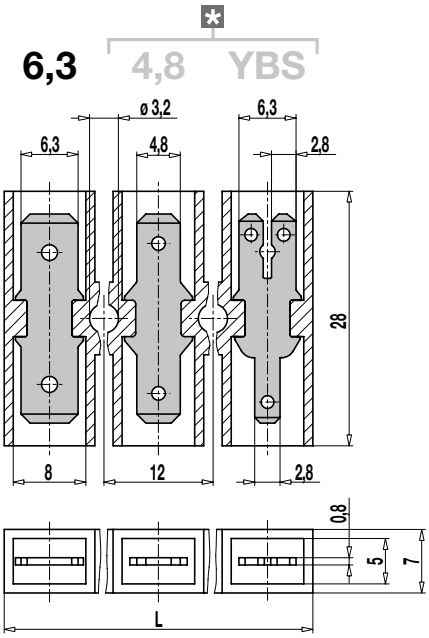

[*] = Flachsteckervarianten / Optional erhältlich

Die Flachsteck-Verbinderleiste 401-PVC ist standardmäßig mit Flachsteckern in der Breite 6,3 mm ausgestattet und in 1- bis 12-polig erhältlich.
Sie wird hauptsächlich als Leitungsverbinder, Leitungsverteiler oder als Stützpunkt in elektrischen Geräten und im Fahrzeugbau verwendet.

Als Varianten sind sie optional mit Flachsteckerbreite 4,8 mm und als –YBS Ausführung, d.h. mit einem Einzelanschluss 2,8 mm auf der einen Seite und auf der gegenüberliegenden Seite mit Doppelanschluss 2x2,8 mm bzw. 1x6,3 mm erhältlich.
Die Isolierung der Quetschstellen kann mit unseren Isolierhülsen ISO erfolgen.
Die Flachstecker sind für Flachsteckhülsen nach DIN 46247 geeignet.

Artikelnummern

Polzahl	401-PVC-6,3	Länge	A *	VPE
1	31.830.002	12,00		2500
2	32.830.002	24,00		1500
3	33.830.002	36,00	12,00	1000
4	34.830.002	48,00	24,00	1000
5	35.830.002	59,00	36,00	200
6	36.830.002	71,00	48,00	200
7	37.830.002	83,00	60,00	50
8	38.830.002	95,00	72,00	50
9	39.830.002	107,00	84,00	25
10	40.830.002	119,00	96,00	100
11	41.830.002	131,00	108,00	100
12	42.830.002	142,00	120,00	100

** = Abstand der äußeren Befestigungslöcher*

Allgemeine Daten

Raster	12 mm
Polzahlen	1 - 12
Zusatzinformationen	Die Enden der Steckhülsen stehen nach dem Aufschieben ca. 7 mm aus dem Gehäuse hervor.

Technische Daten

Überspannungskategorie	III	III	II
Verschmutzungsgrad	3	2	2
Bemessungsspannung	500 V	630 V	1000 V
Bemessungsstoßspannung	6 kV	6 kV	6 kV
Isolationsspannung	750 V nach EN 60998-1		
Bemessungsstrom	6 A: mit Flachsteckhülse 2,8; Leiter 1 mm² (16 AWG) 16 A: mit Flachsteckhülse 4,8; Leiter 2,5 mm² (14 AWG) 25 A: mit Flachsteckhülse 6,3; Leiter 6,0 mm² (10 AWG)		
Sonstige Angaben	Bemessungsdaten gelten in Verbindung mit einer isolierenden Unterlage.		

Materialdaten

Gehäusematerial	Weich-PVC, transparent, V-2
Kriechstromfestigkeit	CTI 400
Isolierstoffgruppe	II
Temperaturgrenzen	-10°C bis 70°C
Flachstecker	Messing, vernickelt

Zulassungen

	Strom	Spannung	Gruppe	AWG	Nm
UL®	25	300	B	max. 10	

Sonderausführung / Zubehör

- Fortlaufende Nummerierung
- Sonderbeschriftung nach Zeichnung
- Flachsteckervariante -4,8
- Flachsteckervariante -YBS
- Andere Flachsteckervarianten auf Anfrage, z.B. Übergang von 4,8 auf 6,3

Flachsteck-Verbinderleiste
404-6,3

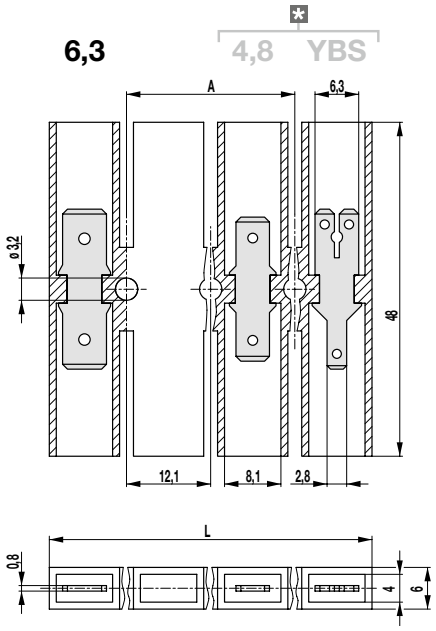

[*] = Flachsteckervarianten / Optional erhältlich

Die Flachsteck-Verbinderleiste der Serie 404 im Raster 12,1 mm wird hauptsächlich als Leitungsverbinder, Leitungsverteiler oder als Stützpunkt in elektrischen Geräten und im Fahrzeugbau verwendet.
In der Standardausführung ist die Flachsteck-Verbinderleiste mit Flachsteckern 6,3 mm und beidseitigem Steckanschluss bestückt. Die Flachstecker sind für Flachsteckerhülsen nach DIN 46 247 geeignet.

Aufgeschobene Steckhülsen sind durch den breiten Isolationskörper voll abgedeckt. Dadurch können die Leisten ohne isolierende Zwischenlage übereinander montiert werden. Der Steckverbinder entspricht weitgehend DIN 72 586-C50.

Artikelnummern

Polzahl	404-6,3	Länge	A *	VPE
1	31.830.008	12,00		1500
2	32.830.008	24,00		1000
3	33.830.008	36,00	12,10	250
4	34.830.008	48,00	24,20	200
5	35.830.008	60,00	36,30	200
6	36.830.008	72,00	48,40	150
7	37.830.008	84,00	60,50	100
8	38.830.008	96,00	72,60	100
9	39.830.008	108,00	84,70	100
10	40.830.008	120,00	96,80	100
11	41.830.008	132,00	108,90	70
12	42.830.008	144,00	121,00	70

** = Abstand der äußeren Befestigungslöcher*

Allgemeine Daten

Raster	12,1 mm
Polzahlen	1 - 12

Technische Daten

Überspannungskategorie	III
Verschmutzungsgrad	3
Bemessungsspannung	320 V
Bemessungsstoßspannung	4 kV
Isolationsspannung	450 V nach EN 60998-1
Bemessungsstrom	6 A: mit Flachsteckhülse 2,8; Leiter 1 mm² (16 AWG) 16 A: mit Flachsteckhülse 4,8; Leiter 2,5 mm² (14 AWG) 25 A: mit Flachsteckhülse 6,3; Leiter 6,0 mm² (10 AWG)
Sonstige Angaben	Bemessungsdaten gelten bei Verwendung ohne isolierende Unterlage.

Materialdaten

Gehäusematerial	Weich-PVC, transparent, V-2
Kriechstromfestigkeit	CTI 400
Isolierstoffgruppe	II
Temperaturgrenzen	-10°C bis 70°C
Flachstecker	Messing, vernickelt

Sonderausführung / Zubehör

- Fortlaufende Nummerierung
- Sonderbeschriftung nach Zeichnung
- Flachsteckervariante -4,8
- Flachsteckervariante -YBS

Flachsteckverbinder
406
Leitungsverteiler

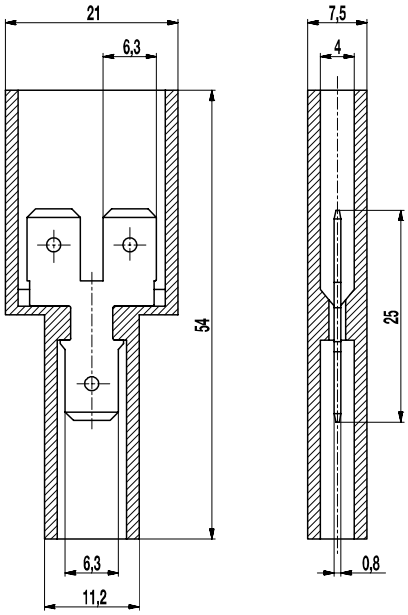

Der Flachsteckverbinder 406 ist nur in dieser 1-poligen Variante erhältlich. Er weist auf der einen Seite einen Einzelanschluss 6,3 mm und auf der anderen einen Doppelanschluss 2x6,3 mm auf.
Aufgeschobene Flachsteckhülsen 6,3 werden hier vom Gehäuse vollständig abgedeckt.

Artikelnummern

Polzahl	406	Länge	VPE
1	10.836.008	54	250

Allgemeine Daten

Polzahlen	1

Technische Daten

Überspannungskategorie	III
Verschmutzungsgrad	3
Bemessungsspannung	630 V
Bemessungsstoßspannung	6 kV
Isolationsspannung	750 V nach EN 60998-1
Bemessungsstrom	25 A: mit Flachsteckhülse 6,3; Leiter 6,0 mm² (10 AWG)
Sonstige Angaben	Bemessungsdaten gelten bei Verwendung ohne isolierende Unterlage.

Materialdaten

Gehäusematerial	Weich-PVC, transparent, V-2
Kriechstromfestigkeit	CTI 400
Isolierstoffgruppe	II
Temperaturgrenzen	-10°C bis 70°C
Flachstecker	Messing, vernickelt

Sonderausführung / Zubehör

- Sonderbeschriftung nach Zeichnung

Flachsteckverbinder
407-PA/-PVC
Leitungsverteiler, Doppelflachstecker 6,3 mm

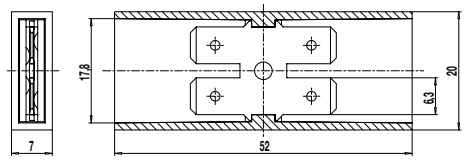

407-PA

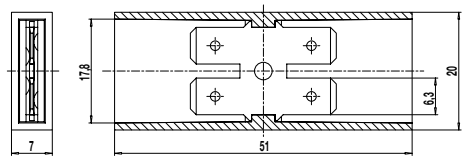

407-PVC

Der Flachsteckverbinder 407 ist nur in dieser 1-poligen Variante erhältlich. Er hat zwei Doppelanschlüsse mit Flachsteckern 6,3 mm.
Aufgeschobene Flachsteckhülsen 6,3 werden hier vollständig abgedeckt.

Artikelnummern

Polzahl	407-PA	407-PVC	VPE
1	20.830.040	20.830.030	400

Artikelnummern: "no flame" gemäß Glühdrahtprüfung

Polzahl	407-PA	407-PVC	VPE
1	20.830.036.EN6		400

Allgemeine Daten

Polzahlen	1

Technische Daten

Überspannungskategorie	III
Verschmutzungsgrad	3
Bemessungsspannung	500 V
Bemessungsstoßspannung	6 kV
Isolationsspannung	750 V nach EN 60998-1
Bemessungsstrom	25 A: mit Flachsteckhülse 6,3: Leiter 6,0 mm² (10 AWG)
Sonstige Angaben	Bemessungsdaten gelten bei Verwendung ohne isolierende Unterlage.

Materialdaten

Gehäusematerial	PA, natur, V-2 (PA, weiß, V-0) Angabe in Klammer gilt für "no-flame"-Produkte Weich-PVC, transparent, V-2
Kriechstromfestigkeit	PA: CTI ≥ 600; PVC: CTI 400
Isolierstoffgruppe	PA: I; PVC: II
Temperaturgrenzen	PA: -40°C bis 100°C; PVC: -10°C bis 70°C
Flachstecker	Messing, vernickelt

Sonderausführung / Zubehör

- Sonderbeschriftung nach Zeichnung

Flachsteck-Verbinderleiste
408-46-4,8/-6,3 /-XBS
Gehäusebreite 46 mm

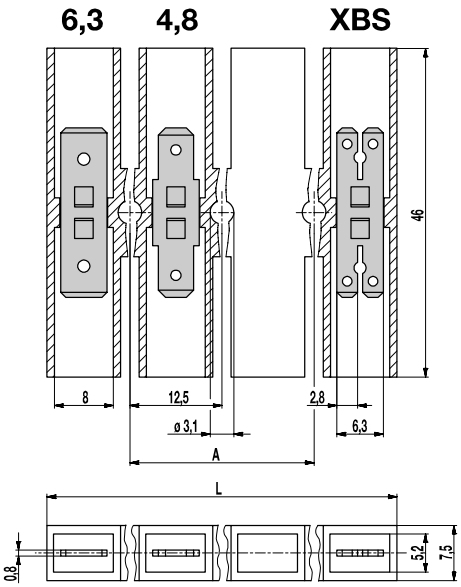

Die Flachsteck-Verbinderleisten der Serie 408-46 mit beidseitigem Steckanschluss werden hauptsächlich als Leitungsverbinder, Leitungsverteiler oder als Stützpunkt in elektrischen Geräten und im Fahrzeugbau verwendet. Sie sind mit einer Gehäusebreite von 46 mm je nach Anwendungsbereich mit Flachsteckern 4,8, 6,3 oder XBS in 1- bis 12-polig erhältlich.

Die Flachstecker sind für Flachsteckerhülsen nach DIN 46247 geeignet. Bei dieser Gehäusevariante sind die Quetschstellen nur bei Verwendung von Steckhülsen 2,8 abgedeckt.

Artikelnummern

Polzahl	408-46-4,8	408-46-6,3	408-46-XBS	Länge	A *	VPE
1	40.830.221	30.830.221	20.830.221	10,00		2000
2	40.830.222	30.830.222	20.830.222	22,50		1000
3	40.830.223	30.830.223	20.830.223	35,00	12,50	700
4	40.830.224	30.830.224	20.830.224	47,50	25,00	200
5	40.830.225	30.830.225	20.830.225	60,00	37,50	100
6	40.830.226	30.830.226	20.830.226	72,50	50,00	100
7	40.830.227	30.830.227	20.830.227	85,00	62,50	100
8	40.830.228	30.830.228	20.830.228	97,50	75,00	100
9	40.830.229	30.830.229	20.830.229	110,00	87,50	70
10	40.830.230	30.830.230	20.830.230	122,50	100,00	70
11	40.830.231	30.830.231	20.830.231	135,00	112,50	70
12	40.830.232	30.830.232	20.830.232	147,50	125,00	60

** = Abstand der äußeren Befestigungslöcher*

Allgemeine Daten

Raster	12,5 mm
Polzahlen	1 - 12

Technische Daten

Überspannungskategorie	III	III	II
Verschmutzungsgrad	3	2	2
Bemessungsspannung	320 V	320 V	630 V
Bemessungsstoßspannung	4 kV	4 kV	4 kV
Isolationsspannung	450 V nach EN 60998-1		
Bemessungsstrom	6 A: mit Flachsteckhülsen 2,8; Leiter 1 mm² (16 AWG) 16 A: mit Flachsteckhülse 4,8; Leiter 2,5 mm² (14 AWG) 25 A: mit Flachsteckhülse 6,3; Leiter 6,0 mm² (10 AWG)		
Sonstige Angaben	Bemessungsdaten gelten bei Verwendung ohne isolierende Unterlage.		

Materialdaten

Gehäusematerial	PA, natur, V-2
Kriechstromfestigkeit	CTI ≥ 600
Isolierstoffgruppe	I
Temperaturgrenzen	-40°C bis 100°C
Flachstecker	Messing, vernickelt

Zulassungen

	Strom	Spannung	Gruppe	AWG	Nm
	25	600	B,C	max. 10	[1]
	15	600	B,C	max. 14	[2]
	6	600	B,C	max. 16	[3]
	25	600	B,C	max. 10	[1]

[1] gilt nur in Anwendung mit Flachsteckhülsen 6,3
[2] gilt nur für Anwendung mit Flachsteckhülsen 4,8
[3] gilt nur für Anwendung mit Flachsteckhülsen 2,8

Sonderausführung / Zubehör

- Fortlaufende Nummerierung
- Sonderbeschriftung nach Zeichnung

Flachsteck-Verbinderleiste
408-50-4,8/-6,3 /-XBS
Gehäusebreite 50 mm

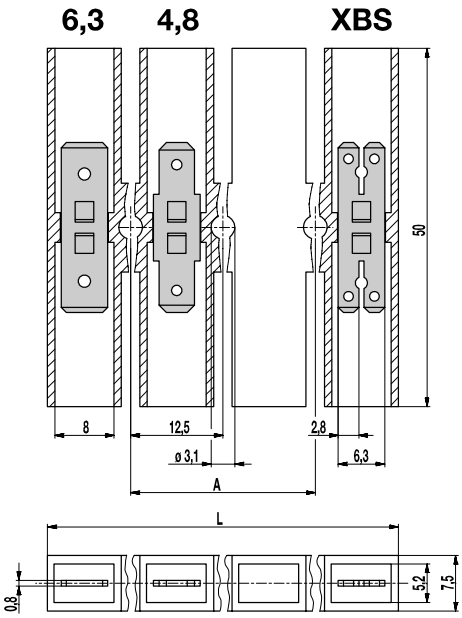

Die Flachsteck-Verbinderleisten der Serie 408-50 mit beidseitigem Steckanschluss werden hauptsächlich als Leitungsverbinder, Leitungsverteiler oder als Stützpunkt in elektrischen Geräten und im Fahrzeugbau verwendet. Sie sind mit einer Gehäusebreite von 50 mm je nach Anwendungsbereich mit Flachsteckern 4,8, 6,3 oder XBS in 1- bis 12-polig erhältlich.
Diese Ausführung entspricht mit Ausnahme des Rasters und der Gesamtlänge der DIN 72586-C50.

Die Flachstecker sind für Flachsteckhülsen nach DIN 46247 geeignet. Die Quetschstellen der Flachsteckhülsen sind vollständig isoliert.

Artikelnummern

Polzahl	408-50-4,8	408-50-6,3	408-50-XBS	Länge	A *	VPE
1	40.830.201	30.830.201	20.830.201	10,00		2000
2	40.830.202	30.830.202	20.830.202	22,50		1000
3	40.830.203	30.830.203	20.830.203	35,00	12,50	700
4	40.830.204	30.830.204	20.830.204	47,50	25,00	600
5	40.830.205	30.830.205	20.830.205	60,00	37,50	100
6	40.830.206	30.830.206	20.830.206	72,50	50,00	100
7	40.830.207	30.830.207	20.830.207	85,00	62,50	100
8	40.830.208	30.830.208	20.830.208	97,50	75,00	100
9	40.830.209	30.830.209	20.830.209	110,00	87,50	70
10	40.830.210	30.830.210	20.830.210	122,50	100,00	70
11	40.830.211	30.830.211	20.830.211	135,00	112,50	70
12	40.830.212	30.830.212	20.830.212	147,50	125,00	50

** = Abstand der äußeren Befestigungslöcher*

Allgemeine Daten

Raster	12,5 mm
Polzahlen	1 - 12

Technische Daten

Überspannungskategorie	III	III	II
Verschmutzungsgrad	3	2	2
Bemessungsspannung	500 V	630 V	1000 V
Bemessungsstoßspannung	6 kV	6 kV	6 kV
Isolationsspannung	750 V nach EN 60998-1		
Bemessungsstrom	6 A: mit Flachsteckhülsen 2,8; Leiter 1 mm² (16 AWG) 16 A: mit Flachsteckhülse 4,8; Leiter 2,5 mm² (14 AWG) 25 A: mit Flachsteckhülse 6,3; Leiter 6,0 mm² (10 AWG)		
Sonstige Angaben	Bemessungsdaten gelten bei Verwendung ohne isolierende Unterlage.		

Materialdaten

Gehäusematerial	PA, natur, V-2
Kriechstromfestigkeit	CTI ≥ 600
Isolierstoffgruppe	I
Temperaturgrenzen	-40°C bis 100°C
Flachstecker	Messing, vernickelt

Zulassungen

	Strom	Spannung	Gruppe	AWG	Nm
	25	600	B,C	max. 10	[1]
	15	600	B,C	max. 14	[2]
	6	600	B,C	max. 16	[3]
	25	600	B,C	max. 10	[1]

[1] gilt nur in Anwendung mit Flachsteckhülsen 6,3
[2] gilt nur für Anwendung mit Flachsteckhülsen 4,8
[3] gilt nur für Anwendung mit Flachsteckhülsen 2,8

Sonderausführung / Zubehör

- Fortlaufende Nummerierung
- Sonderbeschriftung nach Zeichnung

Flachsteck-Verbinderleiste
408-54-4,8/-6,3 /-XBS
Gehäusebreite 54 mm

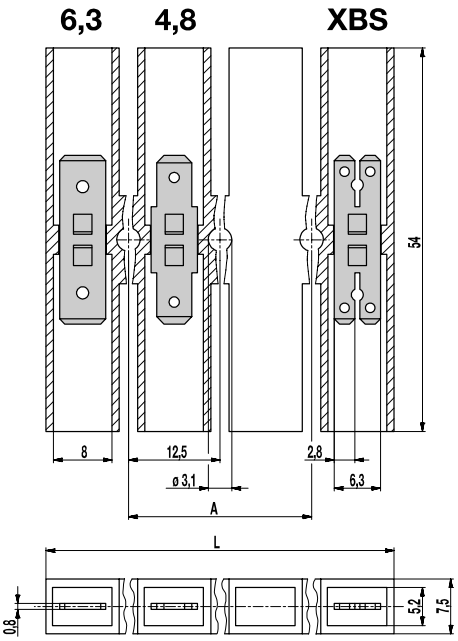

Die Flachsteck-Verbinderleisten der Serie 408-54 mit beidseitigem Steckanschluss werden hauptsächlich als Leitungsverbinder, Leitungsverteiler oder als Stützpunkt in elektrischen Geräten und im Fahrzeugbau verwendet. Sie sind mit einer Gehäusebreite von 54 mm je nach Anwendungsbereich mit Flachsteckern 4,8, 6,3 oder XBS in 1- bis 12-polig erhältlich.

Die Flachstecker sind für Flachsteckhülsen nach DIN 46247 geeignet. Die Quetschstellen der Flachsteckhülsen sind vollständig isoliert.

Artikelnummern

Polzahl	408-54-4,8	408-54-6,3	408-54-XBS	Länge	A *	VPE
1	40.830.241	30.830.241	20.830.241	10,00		2000
2	40.830.242	30.830.242	20.830.242	22,50		1000
3	40.830.243	30.830.243	20.830.243	35,00	12,50	800
4	40.830.244	30.830.244	20.830.244	47,50	25,00	500
5	40.830.245	30.830.245	20.830.245	60,00	37,50	100
6	40.830.246	30.830.246	20.830.246	72,50	50,00	100
7	40.830.247	30.830.247	20.830.247	85,00	62,50	80
8	40.830.248	30.830.248	20.830.248	97,50	75,00	80
9	40.830.249	30.830.249	20.830.249	110,00	87,50	80
10	40.830.250	30.830.250	20.830.250	122,50	100,00	50
11	40.830.251	30.830.251	20.830.251	135,00	112,50	50
12	40.830.252	30.830.252	20.830.252	147,50	125,00	50

** = Abstand der äußeren Befestigungslöcher*

Artikelnummer: "no flame" gemäß Glühdrahtprüfung

Polzahl	408-54-4,8	408-54-6,3	408-54-XBS	Länge	A *	VPE
1	40.830.261.EN6	30.830.261.EN6	20.830.261.EN6	10,00		2000
3		30.830.263.EN6		35,00	12,50	800
4		30.830.264.EN6		47,50	25,00	500
12		30.830.272.EN6		147,50	125,00	50

weitere Polzahlen auf Anfrage

Allgemeine Daten

Raster	12,5 mm
Polzahlen	1 - 12

Technische Daten

Überspannungskategorie	III	III	II
Verschmutzungsgrad	3	2	2
Bemessungsspannung	630 V	630 V	1000 V
Bemessungsstoßspannung	6 kV	6 kV	6 kV

Isolationsspannung	750 V nach EN 60998-1
Bemessungsstrom	6 A: mit Flachsteckhülsen 2,8; Leiter 1 mm² (16 AWG) 16 A: mit Flachsteckhülse 4,8; Leiter 2,5 mm² (14 AWG) 25 A: mit Flachsteckhülse 6,3; Leiter 6,0 mm² (10 AWG)
Sonstige Angaben	Bemessungsdaten gelten bei Verwendung ohne isolierende Unterlage.

Materialdaten

Gehäusematerial	PA, natur, V-2 (PA, weiß, V-0) Angaben in Klammern gelten für "no-flame" Produkte
Kriechstromfestigkeit	CTI ≥ 600
Isolierstoffgruppe	I
Temperaturgrenzen	-40°C bis 100°C
Flachstecker	Messing, vernickelt

Zulassungen

	Strom	Spannung	Gruppe	AWG	Nm
	25	600	B,C	max. 10	[1]
	15	600	B,C	max. 14	[2]
	6	600	B,C	max. 16	[3]
	25	600	B,C	max. 10	[1]

[1] gilt nur in Anwendung mit Flachsteckhülsen 6,3
[2] gilt nur in Anwendung mit Flachsteckhülsen 4,8
[3] gilt nur in Anwendung mit Flachsteckhülsen 2,8

Sonderausführung / Zubehör

- Fortlaufende Nummerierung
- Sonderbeschriftung nach Zeichnung

Flachsteck-/Schraub-Verbinderleiste
42..-CL(-DS)
Flachstecker 6,3

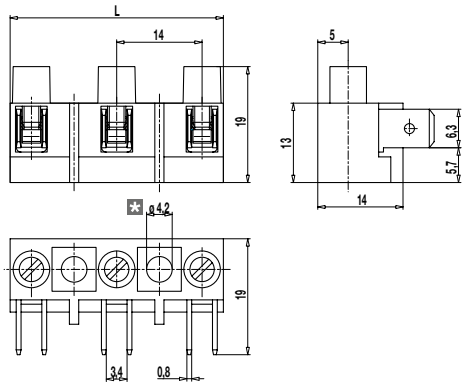

* = äußere Bohrung bei 2- und 6-polig: ø 3,6 mm

Die Flachsteck-/Schraub-Verbinderleiste 42..-CL im Raster 14 mm ist eine Kombination aus Buchsenklemmleiste und Flachsteckverbinder. Sie verfügt auf der Flachsteckerseite pro Pol über je zwei Flachstecker 6,3 mm und ist in 2-, 3-, 4- und 6-polig erhältlich.
Die einzelnen Pole sind entsprechend der Polzahl mit fortlaufender Nummerierung gekennzeichnet.
Der Drahtschutz der „-DS"-Ausführung verhindert besonders bei mehrdrähtigen Leitern zuverlässig die Beschädigung durch die Schraube.

Hinweis zur Bestellung:
Anstelle des Platzhalters in der Typbezeichnung („..") setzen Sie bitte die entsprechende Polzahl ein.
Beispiel: 423-CL für die 3-polige Ausführung.

Artikelnummern

Polzahl	42..-CL	42..-CL-DS	Länge	VPE
2	50.830.414	60.830.414	21,00	200
3	50.830.415	60.830.415	35,00	150
4	50.830.417	60.830.417	49,00	100
6	50.830.411	60.830.411	77,00	100

Allgemeine Daten

Raster	14 mm
Polzahlen	2, 3, 4, 6
Anwendungsgebiet	u.a. Netzanschluss von Geräten
Zusatzinformationen	Die Bauteile sind nicht anreihfähig. Sollten mehrere Leisten nebeneinander angeordnet werden, muss dies im Raster von 14 mm geschehen, da sonst die Luft- und Kriechstrecken nicht eingehalten werden können.

Technische Daten

Klemmbereich	*starr / flexibel / AWG*		
ohne DS/HDS	4 mm² / - / 12 AWG [1]		
mit DS/HDS	1,5 - 4 mm² / 1,5 - 2,5 mm² / 16 - 12 AWG		
Bemessungsquerschnitt	2,5 mm² [2]		
Abisolierlänge	6 mm ± 0,5 mm		
Überspannungskategorie	III	III	II
Verschmutzungsgrad	3	2	2
Bemessungsspannung	400 V	630 V	1000 V
Bemessungsstoßspannung	6 kV	6 kV	6 kV
Isolationsspannung	450 V nach EN 60998-1		
Bemessungsstrom	25 A: mit Flachsteckhülse 6,3; Leiter 6,0 mm² (10 AWG) 24 A: schraubseitig		
Nenndrehmoment	0,5 Nm		

Materialdaten

Gehäusematerial	PA, grau, V-0
Kriechstromfestigkeit	CTI ≥ 600
Isolierstoffgruppe	I
Temperaturgrenzen	-40°C bis 100°C
Klemmkörper	Messing, vernickelt
Flachstecker	Messing, vernickelt
Schraube	M3; Stahl verzinkt, blau passiviert
Drahtschutz	Zinnbronze, verzinnt

Zulassungen

	Strom	Spannung	Gruppe	AWG	Nm
	20	300	B	14 - 12	0,51 [3][4]
	20	150	C	14 - 12	0,51 [3][4]
	20	300	B	20 - 12	0,51 [3][5]
	10	300	D,E	20 - 12	0,51 [3][5]

Sonderausführung / Zubehör

- Bezeichnungsstreifen BST-422 bis -426
- Längere Schraubenführung
- Isolierhülsen ISO

[1] nur starre Leiter verwenden. Kleinere und flexible Leiter sind nicht möglich.
[2] Schraubseitig
[3] quick connector max. 10 AWG
[4] für 42...-CL-DS gilt 18 - 12 AWG
[5] für 42...-CL-DS gilt 22 - 12 AWG

Flachsteck-/Schraub-Verbinderleiste
42..-CZ(-DS)
Flachstecker 6,3, mit Zapfen

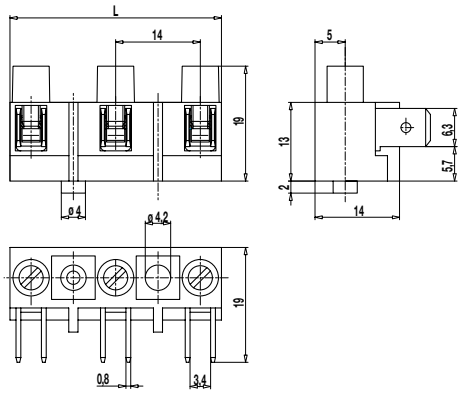

Die Flachsteck-/Schraub-Verbinderleiste 42..-CZ mit bodenseitigen Zapfen im Raster 14 mm ist eine Kombination aus Buchsenklemmleiste und Flachsteckverbinder. Sie verfügt auf der Flachsteckerseite pro Pol über je zwei Flachstecker 6,3 mm und ist in 3- und 4-polig erhältlich.
Die einzelnen Pole sind entsprechend der Polzahl mit fortlaufender Nummerierung gekennzeichnet.

Der bodenseitige Zapfen befindet sich anstelle der Befestigungsbohrung (in Blickrichtung auf die Flachstecker) auf der Linken Seite. Dadurch kann die Leiste bei entsprechender Unterlage mit nur einer Schraube befestigt werden.
Der Drahtschutz der „-DS"-Ausführung verhindert besonders bei mehrdrähtigen Leitern zuverlässig die Beschädigung durch die Schraube.

Hinweis zur Bestellung:
Anstelle des Platzhalters in der Typbezeichnung („..") setzen Sie bitte die entsprechende Polzahl ein.
Beispiel: 423-CZ für die 3-polige Ausführung.

Artikelnummern

Polzahl	42..-CZ	42..-CZ-DS	Länge	VPE
3	50.830.416	60.830.416	35,00	150
4	50.830.418	60.830.418	49,00	100

Allgemeine Daten

Raster	14 mm
Polzahlen	3 + 4
Anwendungsgebiet	u.a. Netzanschluss von Geräten
Zusatzinformationen	Die Bauteile sind nicht anreihfähig. Sollten mehrere Leisten nebeneinander angeordnet werden, muss dies im Raster von 14 mm geschehen, da sonst die Luft- und Kriechstrecken nicht eingehalten werden können.

Technische Daten

Klemmbereich	*starr / flexibel / AWG*		
ohne DS/HDS	4 mm² / - / 12 AWG [1]		
mit DS/HDS	1,5 - 4 mm² / 1,5 - 2,5 mm² / 16 - 12 AWG		
Bemessungsquerschnitt	2,5 mm² [2]		
Abisolierlänge	6 mm ± 0,5 mm		
Überspannungskategorie	III	III	II
Verschmutzungsgrad	3	2	2
Bemessungsspannung	400 V	630 V	1000 V
Bemessungsstoßspannung	6 kV	6 kV	6 kV
Isolationsspannung	450 V nach EN 60998-1		
Bemessungsstrom	25 A: mit Flachsteckhülse 6,3; Leiter 6,0 mm² (10 AWG) 24 A: schraubseitig		
Nenndrehmoment	0,5 Nm		

Materialdaten

Gehäusematerial	PA, grau, V-0
Kriechstromfestigkeit	CTI ≥ 600
Isolierstoffgruppe	I
Temperaturgrenzen	-40°C bis 100°C
Klemmkörper	Messing, vernickelt
Flachstecker	Messing, vernickelt
Schraube	M3; Stahl verzinkt, blau passiviert
Drahtschutz	Zinnbronze, verzinnt

Zulassungen

	Strom	Spannung	Gruppe	AWG	Nm
	20	300	B	14 - 12	0,51 [3][4]
	20	150	C	14 - 12	0,51 [3][4]
	20	300	B	20 - 12	0,51 [3][5]
	10	300	D,E	20 - 12	0,51 [3][5]

Sonderausführung / Zubehör

- Bezeichnungsstreifen BST-422 bis -426
- Längere Schraubenführung
- Isolierhülsen ISO

[1] nur starre Leiter verwenden. Kleinere und flexible Leiter sind nicht möglich.
[2] Schraubseitig
[3] quick connector max. 10 AWG
[4] für 42...-CZ-DS gilt 18 - 12 AWG
[5] für 42...-CL-DS gilt 22 - 12 AWG

Flachsteck-/Schraub-Verbinderleiste
42..-DL(-DS)
einseitiger Flachstecker 6,3

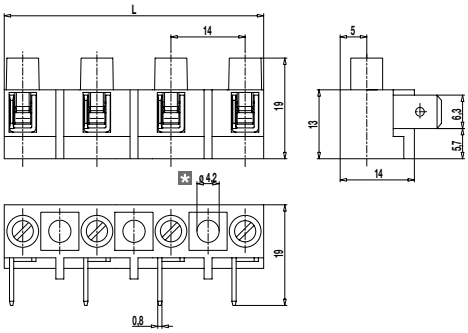

* = äußere Bohrung bei 2- und 6-polig: ø 3,6 mm

Die Flachsteck-/Schraub-Verbinderleiste 42..-DL im Raster 14 mm ist eine Kombination aus Buchsenklemmleiste und Flachsteckverbinder. Sie verfügt auf der Flachsteckerseite pro Pol über einen Flachstecker 6,3 mm und ist in 2-, 3-, 4- und 6-polig erhältlich.
Die einzelnen Pole sind entsprechend der Polzahl mit fortlaufender Nummerierung gekennzeichnet.
Der Drahtschutz der „-DS"-Ausführung verhindert besonders bei mehrdrähtigen Leitern zuverlässig die Beschädigung durch die Schraube.

Hinweis zur Bestellung:
Anstelle des Platzhalters in der Typbezeichnung („..") setzen Sie bitte die entsprechende Polzahl ein.
Beispiel: 423-DL für die 3-polige Ausführung.

Artikelnummern

Polzahl	42..-DL	42..-DL-DS	Länge	VPE
2	11.830.414	71.830.414	21,00	200
3	11.830.415	71.830.415	35,00	150
4	11.830.417	71.830.417	49,00	100
6	11.830.411	71.830.411	77,00	100

Allgemeine Daten

Raster	14 mm
Polzahlen	2, 3, 4, 6
Anwendungsgebiet	u.a. Netzanschluss von Geräten
Zusatzinformationen	Die Bauteile sind nicht anreihfähig. Sollten mehrere Leisten nebeneinander angeordnet werden, muss dies im Raster von 14 mm geschehen, da sonst die Luft- und Kriechstrecken nicht eingehalten werden können.

Technische Daten

Klemmbereich	*starr / flexibel / AWG*		
ohne DS/HDS	4 mm² / - / 12 AWG [1]		
mit DS/HDS	1,5 - 4 mm² / 1,5 - 2,5 mm² / 16 - 12 AWG		
Bemessungsquerschnitt	2,5 mm² [2]		
Abisolierlänge	6 mm ± 0,5 mm		
Überspannungskategorie	III	III	II
Verschmutzungsgrad	3	2	2
Bemessungsspannung	400 V	630 V	1000 V
Bemessungsstoßspannung	6 kV	6 kV	6 kV
Isolationsspannung	450 V nach EN 60998-1		
Bemessungsstrom	25 A: mit Flachsteckhülse 6,3; Leiter 6,0 mm² (10 AWG) 24 A: schraubseitig		
Nenndrehmoment	0,5 Nm		

Materialdaten

Gehäusematerial	PA, grau, V-0
Kriechstromfestigkeit	CTI ≥ 600
Isolierstoffgruppe	I
Temperaturgrenzen	-40°C bis 100°C
Klemmkörper	Messing, vernickelt
Flachstecker	Messing, vernickelt
Schraube	M3; Stahl verzinkt, blau passiviert
Drahtschutz	Zinnbronze, verzinnt

Zulassungen

	Strom	Spannung	Gruppe	AWG	Nm
	20	300	B	14 - 12	0,51 [3][4]
	20	150	C	14 - 12	0,51 [3][4]
	20	300	B	20 - 12	0,51 [3][5]
	10	300	D,E	20 - 12	0,51 [3][5]

Sonderausführung / Zubehör

- Bezeichnungsstreifen BST-422 bis -426
- Längere Schraubenführung
- Isolierhülsen ISO

[1] nur starre Leiter verwenden. Kleinere und flexible Leiter sind nicht möglich.
[2] Schraubseitig
[3] quick connector max. 10 AWG
[4] für 42...-DL-DS gilt 18 - 12 AWG
[5] für 42...-DL-DS gilt 22 - 12 AWG

Flachsteck-/Schraub-Verbinderleiste
42..-DZ(-DS)
einseitiger Flachstecker 6,3, mit Zapfen

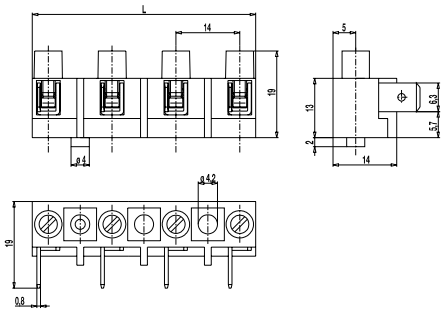

Die Flachsteck-/Schraub-Verbinderleiste 42..-DZ mit bodenseitigen Zapfen im Raster 14 mm ist eine Kombination aus Buchsenklemmleiste und Flachsteckverbinder. Sie verfügt auf der Flachsteckerseite pro Pol über einen Flachstecker 6,3 mm und ist in 3- und 4-polig erhältlich.
Die einzelnen Pole sind entsprechend der Polzahl mit fortlaufender Nummerierung gekennzeichnet.

Der bodenseitige Zapfen befindet sich anstelle der Befestigungsbohrung (in Blickrichtung auf die Flachstecker) auf der Linken Seite. Dadurch kann die Leiste bei entsprechender Unterlage mit nur einer Schraube befestigt werden.
Der Drahtschutz der „-DS“-Ausführung verhindert besonders bei mehrdrähtigen Leitern zuverlässig die Beschädigung durch die Schraube.

Hinweis zur Bestellung:
Anstelle des Platzhalters in der Typbezeichnung („..“) setzen Sie bitte die entsprechende Polzahl ein.
Beispiel: 423-DZ für die 3-polige Ausführung.

Artikelnummern

Polzahl	42..-DZ	42..-DZ-DS	Länge	VPE
3	11.830.416	71.830.416	35,00	150
4	11.830.418	71.830.418	49,00	100

Allgemeine Daten

Raster	14 mm
Polzahlen	3 + 4
Anwendungsgebiet	u.a. Netzanschluss von Geräten
Zusatzinformationen	Die Bauteile sind nicht anreihfähig. Sollten mehrere Leisten nebeneinander angeordnet werden, muss dies im Raster von 14 mm geschehen, da sonst die Luft- und Kriechstrecken nicht eingehalten werden können.

Technische Daten

Klemmbereich	*starr / flexibel / AWG*		
ohne DS/HDS	4 mm² / - / 12 AWG [1]		
mit DS/HDS	1,5 - 4 mm² / 1,5 - 2,5 mm² / 16 - 12 AWG		
Bemessungsquerschnitt	2,5 mm² [2]		
Abisolierlänge	6 mm ± 0,5 mm		
Überspannungskategorie	III	III	II
Verschmutzungsgrad	3	2	2
Bemessungsspannung	400 V	630 V	1000 V
Bemessungsstoßspannung	6 kV	6 kV	6 kV
Isolationsspannung	450 V nach EN 60998-1		
Bemessungsstrom	25 A: mit Flachsteckhülse 6,3; Leiter 6,0 mm² (10 AWG) 24 A: schraubseitig		
Nenndrehmoment	0,5 Nm		

Materialdaten

Gehäusematerial	PA, grau, V-0
Kriechstromfestigkeit	CTI ≥ 600
Isolierstoffgruppe	I
Temperaturgrenzen	-40°C bis 100°C
Klemmkörper	Messing, vernickelt
Flachstecker	Messing, vernickelt
Schraube	M3; Stahl verzinkt, blau passiviert
Drahtschutz	Zinnbronze, verzinnt

Zulassungen

	Strom	Spannung	Gruppe	AWG	Nm
	20	300	B	14 - 12	0,51 [3][4]
	20	150	C	14 - 12	0,51 [3][4]
	20	300	B	20 - 12	0,51 [3][5]
	10	300	D,E	20 - 12	0,51 [3][5]

Sonderausführung / Zubehör

- Bezeichnungsstreifen BST-422 bis -426
- Längere Schraubenführung
- Isolierhülsen ISO

[1] nur starre Leiter verwenden. Kleinere und flexible Leiter sind nicht möglich.
[2] Schraubseitig
[3] quick connector max. 10 AWG
[4] für 42...-DZ-DS gilt 18 - 12 AWG
[5] für 42...-DZ-DS gilt 22 - 12 AWG

Flachsteck-/Schraub-Verbinderleiste
42..-EL(-DS)
Flachstecker 2x2,8 / 1x6,3

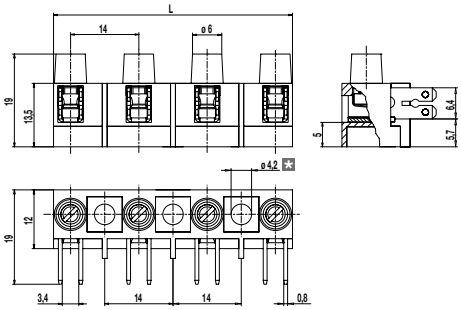

* = äußere Bohrung bei 2- und 6-polig: ø 3,6 mm

Die Flachsteck-/Schraub-Verbinderleiste 42..-EL im Raster 14 mm ist eine Kombination aus Buchsenklemmleiste und Flachsteckverbinder. Sie verfügt auf der Flachsteckerseite pro Pol über je zwei Flachstecker 2x2,8/1x6,3 mm und ist in 2-, 3-, 4- und 6-polig erhältlich.
Die einzelnen Pole sind entsprechend der Polzahl mit fortlaufender Nummerierung gekennzeichnet.
Der Drahtschutz der „-DS"-Ausführung verhindert besonders bei mehrdrähtigen Leitern zuverlässig die Beschädigung durch die Schraube.

Hinweis zur Bestellung:
Anstelle des Platzhalters in der Typbezeichnung („..") setzen Sie bitte die entsprechende Polzahl ein.
Beispiel: 423-EL für die 3-polige Ausführung.

Artikelnummern

Polzahl	42..-EL	42..-EL-DS	Länge	VPE
2	80.830.414	81.830.414	21,00	200
3	80.830.415	81.830.415	35,00	150
4	80.830.417	81.830.417	49,00	100
6	80.830.411	81.830.411	77,00	100

Allgemeine Daten

Raster	14 mm
Polzahlen	2, 3, 4, 6
Anwendungsgebiet	u.a. Netzanschluss von Geräten
Zusatzinformationen	Die Bauteile sind nicht anreihfähig. Sollten mehrere Leisten nebeneinander angeordnet werden, muss dies im Raster von 14 mm geschehen, da sonst die Luft- und Kriechstrecken nicht eingehalten werden können.

Technische Daten

Klemmbereich	*starr / flexibel / AWG*		
ohne DS/HDS	4 mm² / - / 12 AWG [1]		
mit DS/HDS	1,5 - 4 mm² / 1,5 - 2,5 mm² / 16 - 12 AWG		
Bemessungsquerschnitt	2,5 mm² [2]		
Abisolierlänge	6 mm ± 0,5 mm		
Überspannungskategorie	III	III	II
Verschmutzungsgrad	3	2	2
Bemessungsspannung	400 V	630 V	1000 V
Bemessungsstoßspannung	6 kV	6 kV	6 kV
Isolationsspannung	450 V nach EN 60998-1		
Bemessungsstrom	6 A: mit Flachsteckhülse 2,8; Leiter 1,0 mm² (16 AWG) 25 A: mit Flachsteckhülse 6,3; Leiter 6,0 mm² (10 AWG) 24 A: schraubseitig		
Nenndrehmoment	0,5 Nm		

Materialdaten

Gehäusematerial	PA, grau, V-0
Kriechstromfestigkeit	CTI ≥ 600
Isolierstoffgruppe	I
Temperaturgrenzen	-40°C bis 100°C
Klemmkörper	Messing, vernickelt
Flachstecker	Messing, vernickelt
Schraube	M3; Stahl verzinkt, blau passiviert
Drahtschutz	Zinnbronze, verzinnt

Zulassungen

	Strom	Spannung	Gruppe	AWG	Nm
	20	300	B	14 - 12	0,51 [3][4]
	20	150	C	14 - 12	0,51 [3][4]
	20	300	B	20 - 12	0,51 [3][5]
	10	300	D,E	20 - 12	0,51 [3][5]

Sonderausführung / Zubehör

- Bezeichnungsstreifen BST-422 bis -426
- Längere Schraubenführung
- Isolierhülsen ISO

[1] nur starre Leiter verwenden. Kleinere und flexible Leiter sind nicht möglich.
[2] Schraubseitig
[3] quick connector max. 10 AWG
[4] für 42...-EL-DS gilt 18 - 12 AWG
[5] für 42...-EL-DS gilt 22 - 12 AWG

Flachsteck-/Schraub-Verbinderleiste
42..-EZ(-DS)
Flachstecker 2x2,8 / 1x6,3, mit Zapfen

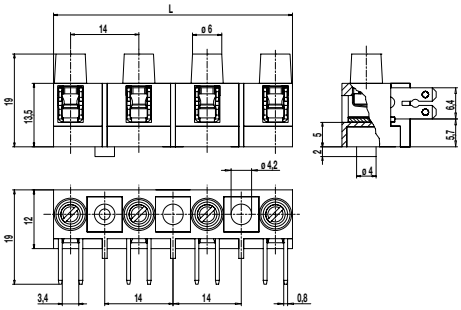

Die Flachsteck-/Schraub-Verbinderleiste 42..-EZ mit bodenseitigen Zapfen im Raster 14 mm ist eine Kombination aus Buchsenklemmleiste und Flachsteckverbinder. Sie verfügt auf der Flachsteckerseite pro Pol über je zwei Flachstecker 2x2,8 / 1x6,3 mm und ist in 3- und 4-polig erhältlich.
Die einzelnen Pole sind entsprechend der Polzahl mit fortlaufender Nummerierung gekennzeichnet.

Der bodenseitige Zapfen befindet sich anstelle der Befestigungsbohrung (in Blickrichtung auf die Flachstecker) auf der Linken Seite. Dadurch kann die Leiste bei entsprechender Unterlage mit nur einer Schraube befestigt werden.
Der Drahtschutz der „-DS“-Ausführung verhindert besonders bei mehrdrähtigen Leitern zuverlässig die Beschädigung durch die Schraube.

Hinweis zur Bestellung:
Anstelle des Platzhalters in der Typbezeichnung („..“) setzen Sie bitte die entsprechende Polzahl ein.
Beispiel: 423-EZ für die 3-polige Ausführung.

Artikelnummern

Polzahl	42..-EZ	42..-EZ-DS	Länge	VPE
3	80.830.416	81.830.416	35,00	150
4	80.830.418	81.830.418	49,00	100

Allgemeine Daten

Raster	14 mm
Polzahlen	3 + 4
Anwendungsgebiet	u.a. Netzanschluss von Geräten
Zusatzinformationen	Die Bauteile sind nicht anreihfähig. Sollten mehrere Leisten nebeneinander angeordnet werden, muss dies im Raster von 14 mm geschehen, da sonst die Luft- und Kriechstrecken nicht eingehalten werden können.

Technische Daten

Klemmbereich	*starr / flexibel / AWG*		
ohne DS/HDS	4 mm² / - / 12 AWG [1]		
mit DS/HDS	1,5 - 4 mm² / 1,5 - 2,5 mm² / 16 - 12 AWG		
Bemessungsquerschnitt	2,5 mm² [2]		
Abisolierlänge	6 mm ± 0,5 mm		
Überspannungskategorie	III	III	II
Verschmutzungsgrad	3	2	2
Bemessungsspannung	400 V	630 V	1000 V
Bemessungsstoßspannung	6 kV	6 kV	6 kV
Isolationsspannung	450 V nach EN 60998-1		
Bemessungsstrom	6 A: mit Flachsteckhülse 2,8; Leiter 1,0 mm² (16 AWG) 25 A: mit Flachsteckhülse 6,3; Leiter 6,0 mm² (10 AWG) 24 A: schraubseitig		
Nenndrehmoment	0,5 Nm		

Materialdaten

Gehäusematerial	PA, grau, V-0
Kriechstromfestigkeit	CTI ≥ 600
Isolierstoffgruppe	I
Temperaturgrenzen	-40°C bis100°C
Klemmkörper	Messing, vernickelt
Flachstecker	Messing, vernickelt
Schraube	M3; Stahl verzinkt, blau passiviert
Drahtschutz	Zinnbronze, verzinnt

Zulassungen

	Strom	Spannung	Gruppe	AWG	Nm
	20	300	B	14 - 12	0,51 [3][4]
	20	150	C	14 - 12	0,51 [3][4]
	20	300	B	20 - 12	0,51 [3][5]
	10	300	D,E	20 - 12	0,51 [3][5]

Sonderausführung / Zubehör

- Bezeichnungsstreifen BST-422 bis -426
- Längere Schraubenführung
- Isolierhülsen ISO

[1] nur starre Leiter verwenden. Kleinere und flexible Leiter sind nicht möglich.
[2] Schraubseitig
[3] quick connector max. 10 AWG
[4] für 42...-EZ-DS gilt 18 - 12 AWG
[5] für 42...-EZ-DS gilt 22 - 12 AWG

Flachsteck-/Schraub-Verbinderleiste
432-ZA(-DS)
mit Zapfen, mit Beschriftung "R Mp/N"

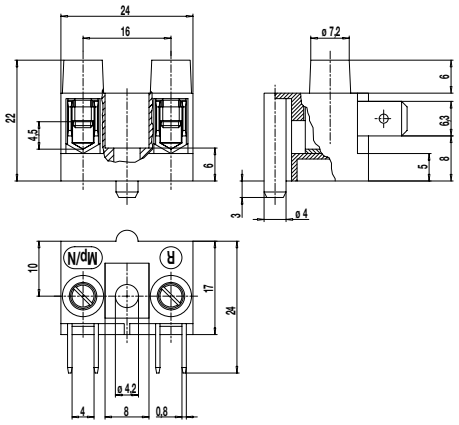

Die Flachsteck-/Schraub-Verbinderleiste 432-ZA ist in 2-poliger Ausführung erhältlich. Sie ist mit einem Metallteil ausgestattet, das aus einem Stück besteht, so dass Übergangswiderstände innerhalb der Klemme entfallen.
Der Drahtschutz der „-DS"-Ausführung verhindert besonders bei mehrdrähtigen Leitern zuverlässig die Beschädigung durch die Schraube.

Diese Ausführung hat zusätzlich eine feste, im Gehäuse angebrachte Beschriftung: „R Mp/N"

Artikelnummern

Polzahl	432-ZA	432-ZA-DS	Länge	VPE
2	50.830.432	60.830.432	24,00	200

Allgemeine Daten

Raster	16 mm
Polzahlen	2
Zusatzinformationen	Die Bauteile sind nicht anreihfähig. Sollten mehrere Leisten nebeneinander angeordnet werden, muss dies im Raster von 16 mm geschehen, da sonst die Luft- und Kriechstrecken nicht eingehalten werden können.

Technische Daten

Klemmbereich	*starr / flexibel / AWG*		
ohne DS/HDS	1,5 - 6 mm² / - / 16 - 10 AWG [1]		
mit DS/HDS	1,5 - 6 mm² / 1,5 - 6 mm² / 16 - 10 AWG		
Bemessungsquerschnitt	4 mm² [2]		
Abisolierlänge	7 mm ± 0,5 mm		
Überspannungskategorie	III	III	II
Verschmutzungsgrad	3	2	2
Bemessungsspannung	500 V	630 V	1000 V
Bemessungsstoßspannung	6 kV	6 kV	6 kV
Isolationsspannung	750 V nach EN 60998-1		
Bemessungsstrom	25 A: mit Flachsteckhülse 6,3; Leiter 6,0 mm² (10 AWG) 32 A: schraubseitig		
Nenndrehmoment	0,5 Nm		

Materialdaten

Gehäusematerial	PA, grau, V-0
Kriechstromfestigkeit	CTI ≥ 600
Isolierstoffgruppe	I
Temperaturgrenzen	-40°C bis 100°C
Klemmkörper	Messing, vernickelt
Flachstecker	Messing, vernickelt
Schraube	M3,5; Stahl verzinkt, blau passiviert
Drahtschutz	Zinnbronze, verzinnt

Zulassungen

	Strom	Spannung	Gruppe	AWG	Nm
	25	300	B	18-10 [3]	0,51
	25	150	C	18-10 [3]	0,51
	25	300	B	22-12 [3]	0,51
	10	300	D,E	22-12 [3]	0,51

Sonderausführung / Zubehör

- Abweichende Polkennzeichnungen auf den Gehäusen
- Längere Schraubenführungen
- Isolierhülsen ISO

[1] nur starre Leiter verwenden
[2] Schraubseitig
[3] quick connector max. 10 AWG

Flachsteck-/Schraub-Verbinderleiste
432-ZB(-DS)
mit Zapfen, mit Beschriftung "L Mp/N"

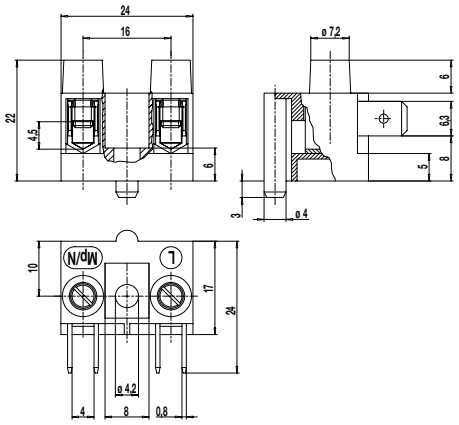

Die Flachsteck-/Schraub-Verbinderleiste 432-ZB ist in 2-poliger Ausführung erhältlich. Sie ist mit einem Metallteil ausgestattet, das aus einem Stück besteht, so dass Übergangswiderstände innerhalb der Klemme entfallen.
Der Drahtschutz der „-DS"-Ausführung verhindert besonders bei mehrdrähtigen Leitern zuverlässig die Beschädigung durch die Schraube.

Diese Ausführung hat zusätzlich eine feste, im Gehäuse angebrachte Beschriftung: „L Mp/N"

Artikelnummern

Polzahl	432-ZB	432-ZB-DS	Länge	VPE
2	50.830.442	60.830.442	24,00	200

Allgemeine Daten

Raster	16 mm
Polzahlen	2
Zusatzinformationen	Die Bauteile sind nicht anreihfähig. Sollten mehrere Leisten nebeneinander angeordnet werden, muss dies im Raster von 16 mm geschehen, da sonst die Luft- und Kriechstrecken nicht eingehalten werden können.

Technische Daten

Klemmbereich	*starr / flexibel / AWG*		
ohne DS/HDS	1,5 - 6 mm² / - / 16 - 10 AWG [1]		
mit DS/HDS	1,5 - 6 mm² / 1,5 - 6 mm² / 16 - 10 AWG		
Bemessungsquerschnitt	4 mm² [2]		
Abisolierlänge	7 mm ± 0,5 mm		
Überspannungskategorie	III	III	II
Verschmutzungsgrad	3	2	2
Bemessungsspannung	500 V	630 V	1000 V
Bemessungsstoßspannung	6 kV	6 kV	6 kV
Isolationsspannung	750 V nach EN 60998-1		
Bemessungsstrom	25 A: mit Flachsteckhülse 6,3; Leiter 6,0 mm² (10 AWG) 32 A: schraubseitig		
Nenndrehmoment	0,5 Nm		

Materialdaten

Gehäusematerial	PA, grau, V-0
Kriechstromfestigkeit	CTI ≥ 600
Isolierstoffgruppe	I
Temperaturgrenzen	-40°C bis 100°C
Klemmkörper	Messing, vernickelt
Flachstecker	Messing, vernickelt
Schraube	M3,5; Stahl verzinkt, blau passiviert
Drahtschutz	Zinnbronze, verzinnt

Zulassungen

	Strom	Spannung	Gruppe	AWG	Nm
	25	300	B	18-10 [3]	0,51
	25	150	C	18-10 [3]	0,51
	25	300	B	22-12 [3]	0,51
	10	300	D,E	22-12 [3]	0,51

Sonderausführung / Zubehör

- Abweichende Polkennzeichnungen auf den Gehäusen
- Längere Schraubenführungen
- Isolierhülsen ISO

[1] nur starre Leiter verwenden
[2] Schraubseitig
[3] quick connector max. 10 AWG

Flachsteck-/Schraub-Verbinderleiste
433-LA(-DS)
Flachstecker 6,3 mm, mit Beschriftung "R S N"

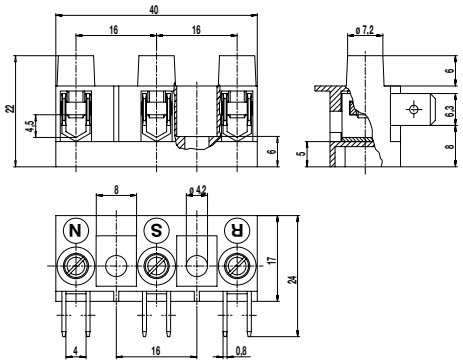

Die Flachsteck-/Schraub-Verbinderleiste der Serie 433-LA ist in 3-poliger Ausführung erhältlich. Sie ist mit einem Metallteil ausgestattet, das aus einem Stück besteht, so dass Übergangswiderstände innerhalb der Klemme entfallen.
Durch Befestigungsbohrungen zwischen den Polen kann diese Verbinderleiste auf einem Untergrund mittels Schrauben befestigt werden.
Der Drahtschutz der „-DS"-Ausführung verhindert besonders bei mehrdrähtigen Leitern zuverlässig die Beschädigung durch die Schraube.

Diese Ausführung hat zusätzlich eine feste, im Gehäuse angebrachte Beschriftung: „R S N"

Artikelnummern

Polzahl	433-LA	433-LA-DS	Länge	VPE
3	50.830.431	60.830.431	40,00	150

Allgemeine Daten

Raster	16 mm
Polzahlen	3
Zusatzinformationen	Die Bauteile sind nicht anreihfähig. Sollten mehrere Leisten nebeneinander angeordnet werden, muss dies im Raster von 16 mm geschehen, da sonst die Luft- und Kriechstrecken nicht eingehalten werden können.

Technische Daten

Klemmbereich	*starr / flexibel / AWG*		
ohne DS/HDS	1,5 - 6 mm² / - / 16 - 10 AWG [1]		
mit DS/HDS	1,5 - 6 mm² / 1,5 - 6 mm² / 16 - 10 AWG		
Bemessungsquerschnitt	4 mm² [2]		
Abisolierlänge	7 mm ± 0,5 mm		
Überspannungskategorie	III	III	II
Verschmutzungsgrad	3	2	2
Bemessungsspannung	500 V	630 V	1000 V
Bemessungsstoßspannung	6 kV	6 kV	6 kV
Isolationsspannung	750 V nach EN 60998-1		
Bemessungsstrom	25 A: mit Flachsteckhülse 6,3; Leiter 6,0 mm² (10 AWG) 32 A: schraubseitig		
Nenndrehmoment	0,5 Nm		

Materialdaten

Gehäusematerial	PA, grau, V-0
Kriechstromfestigkeit	CTI ≥ 600
Isolierstoffgruppe	I
Temperaturgrenzen	-40°C bis 100°C
Klemmkörper	Messing, vernickelt
Flachstecker	Messing, vernickelt
Schraube	M3,5; Stahl verzinkt, blau passiviert
Drahtschutz	Zinnbronze, verzinnt

Zulassungen

	Strom	Spannung	Gruppe	AWG	Nm
	25	300	B	18-10 [3]	0,51
	25	150	C	18-10 [3]	0,51
	25	300	B	22-12 [3]	0,51
	10	300	D,E	22-12 [3]	0,51

Sonderausführung / Zubehör

- Abweichende Polkennzeichnungen auf den Gehäusen
- Längere Schraubenführungen
- Isolierhülsen ISO

[1] nur starre Leiter verwenden
[2] Schraubseitig
[3] quick connector max. 10 AWG

Flachsteck-/Schraub-Verbinderleiste
433-LB(-DS)
Flachstecker 6,3 mm, mit Beschriftung "L N [Erde]"

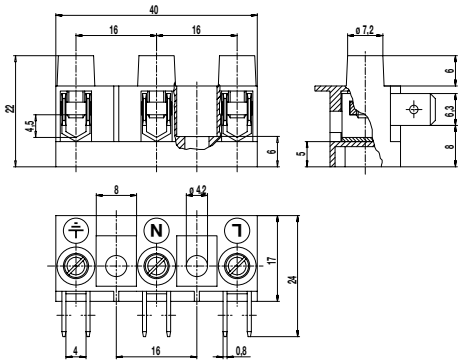

Die Flachsteck-/Schraub-Verbinderleiste der Serie 433-LB ist in 3-poliger Ausführung erhältlich. Sie ist mit einem Metallteil ausgestattet, das aus einem Stück besteht, so dass Übergangswiderstände innerhalb der Klemme entfallen.
Durch Befestigungsbohrungen zwischen den Polen kann diese Verbinderleiste auf einem Untergrund mittels Schrauben befestigt werden.
Der Drahtschutz der „-DS"-Ausführung verhindert besonders bei mehrdrähtigen Leitern zuverlässig die Beschädigung durch die Schraube.

Diese Ausführung hat zusätzlich eine feste, im Gehäuse angebrachte Beschriftung: „L N [Erde]"

Artikelnummern

Polzahl	433-LB	433-LB-DS	Länge	VPE
3	50.830.406	60.830.406	40,00	150

Allgemeine Daten

Raster	16 mm
Polzahlen	3
Zusatzinformationen	Die Bauteile sind nicht anreihfähig. Sollten mehrere Leisten nebeneinander angeordnet werden, muss dies im Raster von 16 mm geschehen, da sonst die Luft- und Kriechstrecken nicht eingehalten werden können.

Technische Daten

Klemmbereich	*starr / flexibel / AWG*		
ohne DS/HDS	1,5 - 6 mm² / - / 16 - 10 AWG [1]		
mit DS/HDS	1,5 - 6 mm² / 1,5 - 6 mm² / 16 - 10 AWG		
Bemessungsquerschnitt	4 mm² [2]		
Abisolierlänge	7 mm ± 0,5 mm		
Überspannungskategorie	III	III	II
Verschmutzungsgrad	3	2	2
Bemessungsspannung	500 V	630 V	1000 V
Bemessungsstoßspannung	6 kV	6 kV	6 kV
Isolationsspannung	750 V nach EN 60998-1		
Bemessungsstrom	25 A: mit Flachsteckhülse 6,3; Leiter 6,0 mm² (10 AWG) 32 A: schraubseitig		
Nenndrehmoment	0,5 Nm		

Materialdaten

Gehäusematerial	PA, grau, V-0
Kriechstromfestigkeit	CTI ≥ 600
Isolierstoffgruppe	I
Temperaturgrenzen	-40°C bis 100°C
Klemmkörper	Messing, vernickelt
Flachstecker	Messing, vernickelt
Schraube	M3,5; Stahl verzinkt, blau passiviert
Drahtschutz	Zinnbronze, verzinnt

Zulassungen

	Strom	Spannung	Gruppe	AWG	Nm
	25	300	B	18-10 [3]	0,51
	25	150	C	18-10 [3]	0,51
	25	300	B	22-12 [3]	0,51
	10	300	D,E	22-12 [3]	0,51

Sonderausführung / Zubehör

- Abweichende Polkennzeichnungen auf den Gehäusen
- Längere Schraubenführungen
- Isolierhülsen ISO

[1] nur starre Leiter verwenden
[2] Schraubseitig
[3] quick connector max. 10 AWG

Flachsteck-/Schraub-Verbinderleiste
433-ZA(-DS)
Flachstecker 6,3 mm, mit Zapfen, mit Beschriftung "R S N"

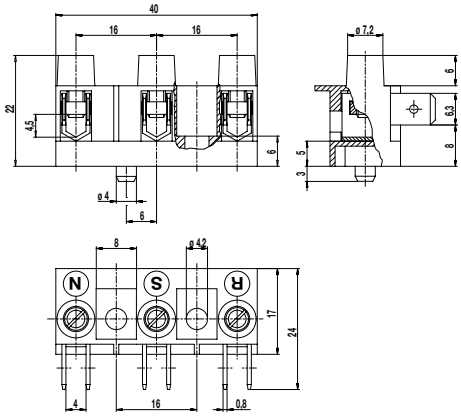

Die Flachsteck-/Schraub-Verbinderleiste der Serie 433-ZA ist in 3-poliger Ausführung erhältlich. Sie ist mit einem Metallteil ausgestattet, das aus einem Stück besteht, so dass Übergangswiderstände innerhalb der Klemme entfallen.
Durch eine Befestigungsbohrung zwischen den Polen und einem bodenseitig vorstehenden Zapfen kann diese Verbinderleiste auf einem entsprechend vorbereitetem Untergrund mit nur einer Schraube verdrehsicher befestigt werden.
Der Drahtschutz der „-DS"-Ausführung verhindert besonders bei mehrdrähtigen Leitern zuverlässig die Beschädigung durch die Schraube.

Diese Ausführung hat zusätzlich eine feste, im Gehäuse angebrachte Beschriftung: „R S N"

Artikelnummern

Polzahl	433-ZA	433-ZA-DS	Länge	VPE
3	50.830.433	60.830.433	40,00	150

Allgemeine Daten

Raster	16 mm
Polzahlen	3
Zusatzinformationen	Die Bauteile sind nicht anreihfähig. Sollten mehrere Leisten nebeneinander angeordnet werden, muss dies im Raster von 16 mm geschehen, da sonst die Luft- und Kriechstrecken nicht eingehalten werden können.

Technische Daten

Klemmbereich	*starr / flexibel / AWG*		
ohne DS/HDS	1,5 - 6 mm² / - / 16 - 10 AWG [1]		
mit DS/HDS	1,5 - 6 mm² / 1,5 - 6 mm² / 16 - 10 AWG		
Bemessungsquerschnitt	4 mm² [2]		
Abisolierlänge	7 mm ± 0,5 mm		
Überspannungskategorie	III	III	II
Verschmutzungsgrad	3	2	2
Bemessungsspannung	500 V	630 V	1000 V
Bemessungsstoßspannung	6 kV	6 kV	6 kV
Isolationsspannung	750 V nach EN 60998-1		
Bemessungsstrom	25 A: mit Flachsteckhülse 6,3; Leiter 6,0 mm² (10 AWG) 32 A: schraubseitig		
Nenndrehmoment	0,5 Nm		

Materialdaten

Gehäusematerial	PA, grau, V-0
Kriechstromfestigkeit	CTI ≥ 600
Isolierstoffgruppe	I
Temperaturgrenzen	-40°C bis 100°C
Klemmkörper	Messing, vernickelt
Flachstecker	Messing, vernickelt
Schraube	M3,5; Stahl verzinkt, blau passiviert
Drahtschutz	Zinnbronze, verzinnt

Zulassungen

	Strom	Spannung	Gruppe	AWG	Nm
	25	300	B	18-10 [3]	0,51
	25	150	C	18-10 [3]	0,51
	25	300	B	22-12 [3]	0,51
	10	300	D,E	22-12 [3]	0,51

Sonderausführung / Zubehör

- Abweichende Polkennzeichnungen auf den Gehäusen
- Längere Schraubenführungen
- Isolierhülsen ISO

[1] nur starre Leiter verwenden
[2] Schraubseitig
[3] quick connector max. 10 AWG

Flachsteck-/Schraub-Verbinderleiste
433-ZB(-DS)
Flachstecker 6,3 mm, mit Zapfen, mit Beschriftung "L N [Erde]"

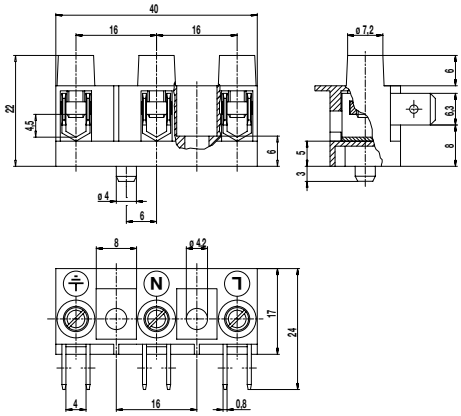

Die Flachsteck-/Schraub-Verbinderleiste der Serie 433-ZA ist in 3-poliger Ausführung erhältlich. Sie ist mit einem Metallteil ausgestattet, das aus einem Stück besteht, so dass Übergangswiderstände innerhalb der Klemme entfallen.
Durch eine Befestigungsbohrung zwischen den Polen und einem bodenseitig vorstehenden Zapfen kann diese Verbinderleiste auf einem entsprechend vorbereitetem Untergrund mit nur einer Schraube verdrehsicher befestigt werden.
Der Drahtschutz der „-DS"-Ausführung verhindert besonders bei mehrdrähtigen Leitern zuverlässig die Beschädigung durch die Schraube.

Diese Ausführung hat zusätzlich eine feste, im Gehäuse angebrachte Beschriftung: „L N [Erde]"

Artikelnummern

Polzahl	433-ZB	433-ZB-DS	Länge	VPE
3	50.830.404	60.830.404	40,00	150

Allgemeine Daten

Raster	16 mm
Polzahlen	3
Zusatzinformationen	Die Bauteile sind nicht anreihfähig. Sollten mehrere Leisten nebeneinander angeordnet werden, muss dies im Raster von 16 mm geschehen, da sonst die Luft- und Kriechstrecken nicht eingehalten werden können.

Technische Daten

Klemmbereich	*starr / flexibel / AWG*		
ohne DS/HDS	1,5 - 6 mm² / - / 16 - 10 AWG [1]		
mit DS/HDS	1,5 - 6 mm² / 1,5 - 6 mm² / 16 - 10 AWG		
Bemessungsquerschnitt	4 mm² [2]		
Abisolierlänge	7 mm ± 0,5 mm		
Überspannungskategorie	III	III	II
Verschmutzungsgrad	3	2	2
Bemessungsspannung	500 V	630 V	1000 V
Bemessungsstoßspannung	6 kV	6 kV	6 kV
Isolationsspannung	750 V nach EN 60998-1		
Bemessungsstrom	25 A: mit Flachsteckhülse 6,3; Leiter 6,0 mm² (10 AWG) 32 A: schraubseitig		
Nenndrehmoment	0,5 Nm		

Materialdaten

Gehäusematerial	PA, grau, V-0
Kriechstromfestigkeit	CTI ≥ 600
Isolierstoffgruppe	I
Temperaturgrenzen	-40°C bis 100°C
Klemmkörper	Messing, vernickelt
Flachstecker	Messing, vernickelt
Schraube	M3,5; Stahl verzinkt, blau passiviert
Drahtschutz	Zinnbronze, verzinnt

Zulassungen

	Strom	Spannung	Gruppe	AWG	Nm
	25	300	B	18-10 [3]	0,51
	25	150	C	18-10 [3]	0,51
	25	300	B	22-12 [3]	0,51
	10	300	D,E	22-12 [3]	0,51

Sonderausführung / Zubehör

- Abweichende Polkennzeichnungen auf den Gehäusen
- Längere Schraubenführungen
- Isolierhülsen ISO

[1] nur starre Leiter verwenden
[2] Schraubseitig
[3] quick connector max. 10 AWG

Flachsteck-Verbinderleiste
444-B
mit Flachsteckern 2,8

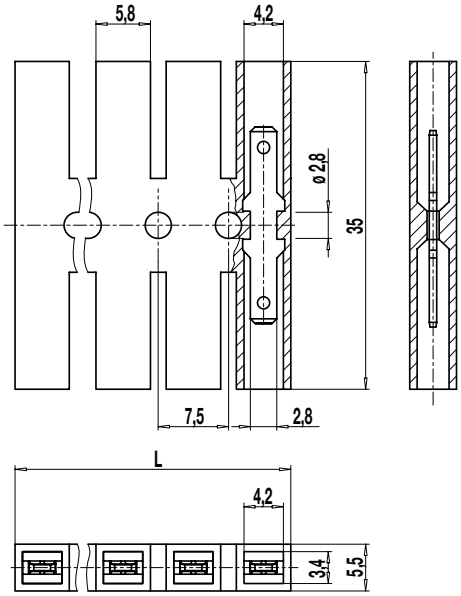

Die Flachsteck-Verbinderleiste 444-B im Raster 7,5 mm wird hauptsächlich als Leitungsverbinder, Leitungsverteiler verwendet oder als Stützpunkt in elektrischen Geräten eingesetzt.
Sie ist mit Flachsteckern 2,8 in 1- bis 12-polig erhältlich.

Die Flachstecker sind für Flachsteckerhülsen nach DIN 46 247 geeignet.
Eingesteckte Steckhülsen sind bei dieser Ausführung vollständig abgedeckt. Dadurch können mehrpolige Leisten auch übereinander montiert werden.

Artikelnummern

Polzahl	444-B	Länge	A *	VPE
1	31.835.001	7,50		800
2	32.835.001	15,00		400
3	33.835.001	22,50	7,50	250
4	34.835.001	30,00	15,00	500
5	35.835.001	37,50	22,50	500
6	36.835.001	45,00	30,00	200
7	37.835.001	52,50	37,50	100
8	38.835.001	60,00	45,00	100
9	39.835.001	67,50	52,50	100
10	40.835.001	75,00	60,00	50
11	41.835.001	82,50	67,50	50
12	42.835.001	88,00	75,50	100

** = Abstand der äußeren Befestigungslöcher*

Allgemeine Daten

Raster	7,5 mm
Polzahlen	1 - 12

Technische Daten

Überspannungskategorie	III	III	II
Verschmutzungsgrad	3	2	2
Bemessungsspannung	250 V	320 V	500 V
Bemessungsstoßspannung	4 kV	4 kV	4 kV
Isolationsspannung	450 V nach EN 60998-1		
Bemessungsstrom	6 A: mit Flachsteckhülsen 2,8; Leiter 1 mm² (16 AWG)		
Sonstige Angaben	Bemessungsdaten gelten in Verbindung mit einer isolierenden Unterlage.		

Materialdaten

Gehäusematerial	Weich-PVC, transparent, V-2
Kriechstromfestigkeit	CTI 400
Isolierstoffgruppe	II
Temperaturgrenzen	-10°C bis 70°C
Flachstecker	Messing, verzinnt

Sonderausführung / Zubehör

- Fortlaufende Nummerierung
- Sonderbeschriftung nach Zeichnung

Flachsteck-/Löt-Verbinderleiste
444-BLF
mit Lötanschluss

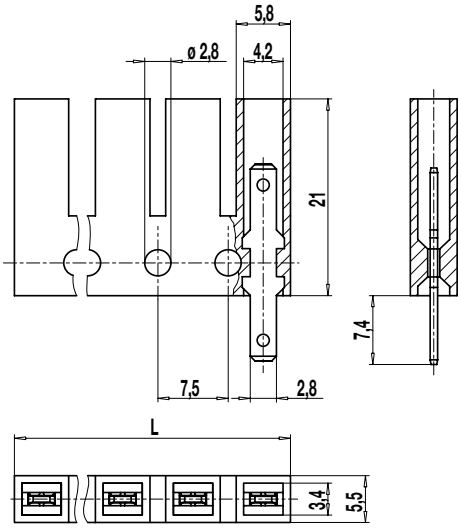

Die Flachsteck-/Löt-Verbinderleiste 444-BLF im Raster 7,5 mm wird hauptsächlich als Leitungsverbinder, Leitungsverteiler verwendet oder als Stützpunkt in elektrischen Geräten eingesetzt.

Diese Ausführung ist auf der einen Seite mit einem Lötanschluss ausgerüstet und in 1- bis 12-polig erhältlich. Die Lötfahnen stehen ca. 7,4 mm aus dem Gehäuse vor und haben einen Ösendurchmesser von ø1,4 mm. Auf die Lötfahne kann auch eine Flachsteckhülse 2,8 x 0,8 gesteckt werden.

Artikelnummern

Polzahl	444-BLF	Länge	A *	VPE
1	31.835.002	7,50		2000
2	32.835.002	15,00		1000
3	33.835.002	22,50	7,50	1000
4	34.835.002	30,00	15,00	500
5	35.835.002	37,50	22,50	500
6	36.835.002	45,00	30,00	200
7	37.835.002	52,50	37,50	100
8	38.835.002	60,00	45,00	100
9	39.835.002	67,50	52,50	100
10	40.835.002	75,00	60,00	100
11	41.835.002	82,50	67,50	100
12	42.835.002	88,00	75,00	100

** = Abstand der äußeren Befestigungslöcher*

Allgemeine Daten

Raster	7,5 mm
Polzahlen	1 - 12

Technische Daten

Überspannungskategorie	III	III	II
Verschmutzungsgrad	3	2	2
Bemessungsspannung	320 V	320 V	630 V
Bemessungsstoßspannung	4 kV	4 kV	4 kV
Isolationsspannung	450 V nach EN 60998-1		
Bemessungsstrom	6 A: mit Flachsteckhülsen 2,8; Leiter 1 mm² (16 AWG)		
Sonstige Angaben	Bemessungsdaten gelten in Verbindung mit einer isolierenden Unterlage.		

Materialdaten

Gehäusematerial	Weich-PVC, transparent, V-2
Kriechstromfestigkeit	CTI 400
Isolierstoffgruppe	II
Temperaturgrenzen	-10°C bis 70°C
Flachstecker	Messing, verzinnt

Sonderausführung / Zubehör

- Fortlaufende Nummerierung
- Sonderbeschriftung nach Zeichnung
- Isolierhülsen ISO-187 für Quetschstellen

Flachsteckerleiste
900-F-S-5
Flachstecker 2x 2,8 mm / 1x 6,3 mm, mit Füßen

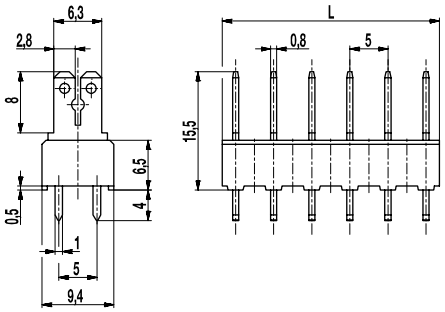

Die Flachsteckerleiste 900-F-S-5 im Raster 5 mm stellt eine erhöhte Ausführung der 900-S-5 dar und ist ebenfalls für Flachsteckhülsen 1x 2,8 mm oder 1x 6,3 mm ausgelegt.

Die Gehäuse der Flachsteckerleisten der Serie 900-F wurden für diese spezielle Variante erhöht. Hierdurch wird diese Serie mit ihren vielen unterschiedlichen Flachsteckerformen und Mix-Bestückungen noch variabler in der Anwendung. Die Leisten können beispielsweise so vergossen werden, dass zwischen den Füßen, die die Erhöhung bilden, das Gießharz eindringt, ohne den Flachsteckerbereich zu beeinträchtigen.

Je nach Anwendungsbereich können blanke, teil- oder vollisolierte Flachsteckhülsen nach DIN 46247 aufgesteckt werden. Auf die Flachstecker dieser Ausführung kann eine nicht isolierte Flachsteckhülse 2,8 mm oder eine 6,3 mm aufgesteckt werden. Zur Isolierung der Flachsteckhülsen 6,3 mm oder 2,8 mm kann die Isolierhülse ISO-25 - siehe Produktbeschreibung „ISO“ - verwendet werden.
Bei Verwendung von Doppelfederkontakten - einsetzbar für Flachstecker bis 6,3 mm Breite - sind Isoliergehäuse erhältlich, siehe Produktbeschreibung „ISO-900“.

Artikelnummern

Polzahl	900-F-S-5	Länge	VPE
5	50.870.710	23,50	100

weitere Polzahlen auf Anfrage

Allgemeine Daten

Raster	5 mm
Polzahlen	2 - 25

Technische Daten

Überspannungskategorie	III	III	II
Verschmutzungsgrad	3	2	2
Bemessungsspannung	320 V	320 V	630 V
Bemessungsstoßspannung	4 kV	4 kV	4 kV
Isolationsspannung	450 V nach EN 60998-1		
Bemessungsstrom	6 A: mit Flachsteckhülsen 2,8; Leiter 1 mm² (16 AWG) 16 A: mit Flachsteckhülsen 6,3; Leiter 2,5 mm² (14 AWG)		
Leiterplattenbohrung	ø 1,6 mm		
Sonstige Angaben	Angabe der Bemessungsspannungen gilt bei Anwendung mit Isolierhülsen		

Materialdaten

Gehäusematerial	PA, grau, V-0
Kriechstromfestigkeit	CTI ≥ 600
Isolierstoffgruppe	I
Temperaturgrenzen	-40°C bis 100°C
Lötstift	1,0 x 0,8 mm; Messing, verzinnt
Flachstecker	2,8 x 0,8 mm; 6,3 x 0,8 mm; Messing, verzinnt

Zulassungen

	Strom	Spannung	Gruppe	AWG	Nm
UL	15	125	B		

Sonderausführung / Zubehör

- Fortlaufende Nummerierung
- Sonderbeschriftung nach Zeichnung
- Selbstklebende Bezeichnungsstreifen BST-5,00
- Isolierhülsen, siehe Produktbeschreibung ISO
- Isoliergehäuse ISO-900
- Wechselndes Rastermaß
- Mix-Bestückung der Flachsteckerversionen
- Die Flachstecker sind auch einzeln erhältlich (siehe einzelne Flachstecker GST-900)

Flachsteckerleiste
900-F-S-7,5
Flachstecker 2 x 2,8 mm / 1 x 6,3 mm, mit Füßen

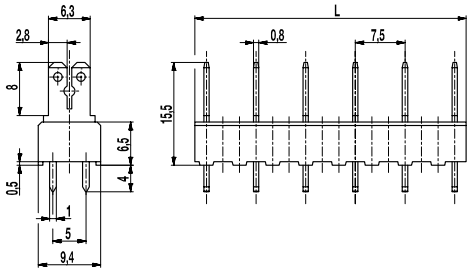

Die Flachsteckerleiste 900-F-S-7,5 im Raster 7,5 mm stellt eine erhöhte Ausführung der 900-S-7,5 dar und ist ebenfalls für Flachsteckhülsen 1x 2,8 mm oder 1x 6,3 mm ausgelegt.

Die Gehäuse der Flachsteckerleisten der Serie 900-F wurden für diese spezielle Variante erhöht. Hierdurch wird diese Serie mit ihren vielen unterschiedlichen Flachsteckerformen und Mix-Bestückungen noch variabler in der Anwendung. Die Leisten können beispielsweise so vergossen werden, dass zwischen den Füßen, die die Erhöhung bilden, das Gießharz eindringt, ohne den Flachsteckerbereich zu beeinträchtigen.

Je nach Anwendungsbereich können blanke, teil- oder vollisolierte Flachsteckhülsen nach DIN 46247 aufgesteckt werden. Auf die Flachstecker dieser Ausführung kann eine nicht isolierte Flachsteckhülse 2,8 mm oder eine 6,3 mm aufgesteckt werden. Zur Isolierung der Flachsteckhülsen 6,3 mm oder 2,8 mm kann die Isolierhülse ISO-25 - siehe Produktbeschreibung „ISO“ - verwendet werden.
Bei Verwendung von Doppelfederkontakten - einsetzbar für Flachstecker bis 6,3 mm Breite - sind Isoliergehäuse erhältlich, siehe Produktbeschreibung „ISO-900“.

Artikelnummern

Polzahl	900-F-S-7,5	Länge	VPE
3	75.870.704	18,50	200
5	75.870.707	33,50	100
6	75.870.709	41,00	100
9	75.870.713	63,50	100
10	75.870.715	71,00	100

weitere Polzahlen auf Anfrage

Allgemeine Daten

Raster	7,5 mm
Polzahlen	2 - 17

Technische Daten

Überspannungskategorie	III	III	II
Verschmutzungsgrad	3	2	2
Bemessungsspannung	500 V	630 V	1000 V
Bemessungsstoßspannung	6 kV	6 kV	6 kV
Isolationsspannung	750 V nach EN 60998-1		
Bemessungsstrom	6 A: mit Flachsteckhülsen 2,8; Leiter 1 mm² (16 AWG) 16 A: mit Flachsteckhülsen 6,3; Leiter 2,5 mm² (14 AWG)		
Leiterplattenbohrung	ø 1,6 mm		
Sonstige Angaben	Angabe der Bemessungsspannungen gilt bei Anwendung mit Isolierhülsen		

Materialdaten

Gehäusematerial	PA, grau, V-0
Kriechstromfestigkeit	CTI ≥ 600
Isolierstoffgruppe	I
Temperaturgrenzen	-40°C bis 100°C
Lötstift	1,0 x 0,8 mm; Messing, verzinnt
Flachstecker	2,8 x 0,8 mm; 6,3 x 0,8 mm; Messing, verzinnt

Zulassungen

	Strom	Spannung	Gruppe	AWG	Nm
UL®	15	300	B		

Sonderausführung / Zubehör

- Fortlaufende Nummerierung
- Sonderbeschriftung nach Zeichnung
- Selbstklebende Bezeichnungsstreifen BST-7,50
- Isolierhülsen, siehe Produktbeschreibung ISO
- Isoliergehäuse ISO-900
- Wechselndes Rastermaß
- Mix-Bestückung der Flachsteckerversionen
- Die Flachstecker sind auch einzeln erhältlich (siehe einzelne Flachstecker GST-900)

Flachsteckerleiste
900-S-5
Flachstecker 2x 2,8 mm / 1x 6,3 mm

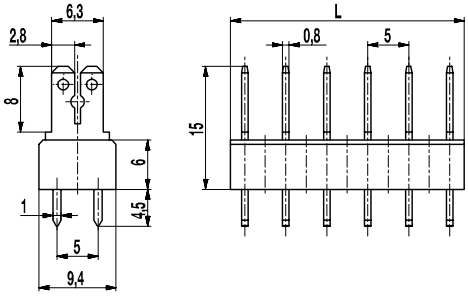

Die Flachsteckerleiste 900-S-5 mit Doppellötanschluss im Raster 5 mm ist für Flachsteckhülsen 1x 2,8 mm oder 1x 6,3 mm ausgelegt.

Je nach Anwendungsbereich können blanke, teil- oder vollisolierte Flachsteckhülsen nach DIN 46247 aufgesteckt werden. Auf die Flachstecker dieser Ausführung kann eine nicht isolierte Flachsteckhülse 2,8 mm oder eine 6,3 mm aufgesteckt werden. Zur Isolierung der Flachsteckhülsen 6,3 mm oder 2,8 mm kann die Isolierhülse ISO-25 - siehe Produktbeschreibung „ISO“ - verwendet werden.
Bei Verwendung von Doppelfederkontakten - einsetzbar für Flachstecker bis 6,3 mm Breite - sind Isoliergehäuse erhältlich, siehe Produktbeschreibung „ISO-900“.

Artikelnummern

Polzahl	900-S-5	Länge	VPE
2	50.870.902	8,50	250
3	50.870.903	13,50	250
4	50.870.904	18,50	200
5	50.870.905	23,50	100
6	50.870.906	28,50	100
7	50.870.907	33,50	100
8	50.870.908	38,50	100
9	50.870.909	43,50	100
10	50.870.910	48,50	100
11	50.870.911	53,50	100
12	50.870.912	58,50	100
13	50.870.913	63,50	100
14	50.870.914	68,50	100
15	50.870.915	73,50	100
16	50.870.916	78,50	100
17	50.870.917	83,50	100
18	50.870.918	88,50	100
19	50.870.919	93,50	100
20	50.870.920	98,50	100
21	50.870.921	103,50	100
22	50.870.922	108,50	100
23	50.870.923	113,50	100
24	50.870.924	118,50	50
25	50.870.925	123,50	50

weitere Polzahlen auf Anfrage

Allgemeine Daten

Raster	5 mm
Polzahlen	2 - 25

Technische Daten

Überspannungskategorie	III	III	II
Verschmutzungsgrad	3	2	2
Bemessungsspannung	320 V	320 V	630 V
Bemessungsstoßspannung	4 kV	4 kV	4 kV
Isolationsspannung	450 V nach EN 60998-1		
Bemessungsstrom	6 A: mit Flachsteckhülsen 2,8; Leiter 1 mm² (16 AWG) 16 A: mit Flachsteckhülsen 6,3; Leiter 2,5 mm² (14 AWG)		
Leiterplattenbohrung	ø 1,6 mm		
Sonstige Angaben	Angabe der Bemessungsspannungen gilt bei Anwendung mit Isolierhülsen		

Materialdaten

Gehäusematerial	PA, rot, V-0
Kriechstromfestigkeit	CTI ≥ 600
Isolierstoffgruppe	I
Temperaturgrenzen	-40°C bis 100°C
Lötstift	1,0 x 0,8 mm; Messing, verzinnt
Flachstecker	2,8 x 0,8 mm; 6,3 x 0,8 mm; Messing, verzinnt

Zulassungen

	Strom	Spannung	Gruppe	AWG	Nm
	15	125	B		
	15 10	300 300	B D, E		

Sonderausführung / Zubehör

- Fortlaufende Nummerierung
- Sonderbeschriftung nach Zeichnung
- Selbstklebende Bezeichnungsstreifen BST-5,00
- Isolierhülsen, siehe Produktbeschreibung ISO
- Isoliergehäuse ISO-900
- Wechselndes Rastermaß
- Mix-Bestückung der Flachsteckerversionen
- Die Flachstecker sind auch einzeln erhältlich (siehe einzelne Flachstecker GST-900)

Flachsteckerleiste
900-S-7,5
Flachstecker 2 x 2,8 mm / 1 x 6,3 mm

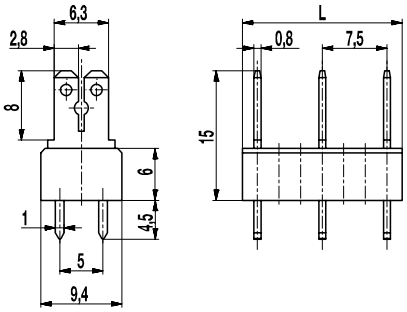

Die Flachsteckerleiste 900-S-7,5 mit Doppellötanschluss im Raster 7,5 mm ist für Flachsteckhülsen 1x 2,8 mm oder 1x 6,3 mm ausgelegt.

Je nach Anwendungsbereich können blanke, teil- oder vollisolierte Flachsteckhülsen nach DIN 46247 aufgesteckt werden. Auf die Flachstecker dieser Ausführung kann eine nicht isolierte Flachsteckhülse 2,8 mm oder eine 6,3 mm aufgesteckt werden. Zur Isolierung der Flachsteckhülsen 6,3 mm oder 2,8 mm kann die Isolierhülse ISO-25 - siehe Produktbeschreibung „ISO“ - verwendet werden.
Bei Verwendung von Doppelfederkontakten - einsetzbar für Flachstecker bis 6,3 mm Breite - sind Isoliergehäuse erhältlich, siehe Produktbeschreibung „ISO-900“.

Artikelnummern

Polzahl	900-S-7,5	Länge	VPE
2	75.870.903	11,00	250
3	75.870.904	18,50	200
4	75.870.906	26,00	100
5	75.870.907	33,50	100
6	75.870.909	41,00	100
7	75.870.910	48,50	100
8	75.870.912	56,00	100
9	75.870.913	63,50	100
10	75.870.915	71,00	100
11	75.870.916	78,50	100
12	75.870.918	86,00	100
13	75.870.919	93,50	100
14	75.870.921	101,00	100
15	75.870.922	108,50	100
16	75.870.924	116,00	50
17	75.870.925	123,50	50

Allgemeine Daten

Raster	7,5 mm
Polzahlen	2 - 17

Technische Daten

Überspannungskategorie	III	III	II
Verschmutzungsgrad	3	2	2
Bemessungsspannung	500 V	630 V	1000 V
Bemessungsstoßspannung	6 kV	6 kV	6 kV
Isolationsspannung	750 V nach EN 60998-1		
Bemessungsstrom	6 A: mit Flachsteckhülsen 2,8; Leiter 1 mm² (16 AWG) 16 A: mit Flachsteckhülsen 6,3; Leiter 2,5 mm² (14 AWG)		
Leiterplattenbohrung	ø 1,6 mm		
Sonstige Angaben	Angabe der Bemessungsspannungen gilt bei Anwendung mit Isolierhülsen		

Materialdaten

Gehäusematerial	PA, rot, V-0
Kriechstromfestigkeit	CTI ≥ 600
Isolierstoffgruppe	I
Temperaturgrenzen	-40°C bis 100°C
Lötstift	1,0 x 0,8 mm; Messing, verzinnt
Flachstecker	2,8 x 0,8 mm; 6,3 x 0,8 mm; Messing, verzinnt

Zulassungen

	Strom	Spannung	Gruppe	AWG	Nm
	15	300	B		
	15	150	C		
	15	300	B		
	10	300	D, E		

Sonderausführung / Zubehör

- Fortlaufende Nummerierung
- Sonderbeschriftung nach Zeichnung
- Selbstklebende Bezeichnungsstreifen BST-7,50
- Isolierhülsen, siehe Produktbeschreibung ISO
- Isoliergehäuse ISO-900
- Wechselndes Rastermaß
- Mix-Bestückung der Flachsteckerversionen
- Die Flachstecker sind auch einzeln erhältlich (siehe einzelne Flachstecker GST-900)

Flachsteckerleiste
900-S-10
Flachstecker 2 x 2,8 mm / 1 x 6,3 mm

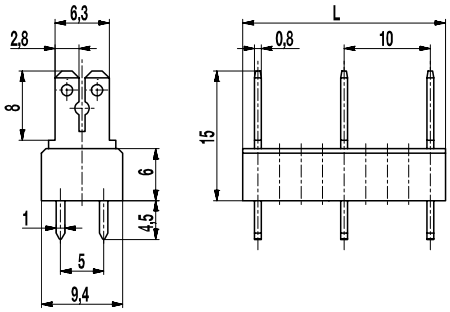

Die Flachsteckerleiste 900-S-10 mit Doppellötanschluss im Raster 10 mm ist für Flachsteckhülsen 1x 2,8 mm oder 1x 6,3 mm ausgelegt.

Je nach Anwendungsbereich können blanke, teil- oder vollisolierte Flachsteckhülsen nach DIN 46247 aufgesteckt werden. Auf die Flachstecker dieser Ausführung kann eine nicht isolierte Flachsteckhülse 2,8 mm oder eine 6,3 mm aufgesteckt werden. Zur Isolierung der Flachsteckhülsen 6,3 mm oder 2,8 mm kann die Isolierhülse ISO-25 - siehe Produktbeschreibung „ISO“ - verwendet werden.
Bei Verwendung von Doppelfederkontakten - einsetzbar für Flachstecker bis 6,3 mm Breite - sind Isoliergehäuse erhältlich, siehe Produktbeschreibung „ISO-900“.

Artikelnummern

Polzahl	900-S-10	Länge	VPE
2	80.870.903	13,50	250
3	80.870.905	23,50	100
4	80.870.907	33,50	100
5	80.870.909	43,50	100
6	80.870.911	53,50	100
7	80.870.913	63,50	100
8	80.870.915	73,50	100
9	80.870.917	83,50	100
10	80.870.919	93,50	100
11	80.870.921	103,50	100
12	80.870.923	113,50	100
13	80.870.925	123,50	50

weitere Polzahlen auf Anfrage

Allgemeine Daten

Raster	10 mm
Polzahlen	2 - 13

Technische Daten

Überspannungskategorie	III	III	II
Verschmutzungsgrad	3	2	2
Bemessungsspannung	630 V	630 V	1000 V
Bemessungsstoßspannung	6 kV	6 kV	6 kV
Isolationsspannung	750 V nach EN 60998-1		
Bemessungsstrom	6 A: mit Flachsteckhülsen 2,8; Leiter 1 mm² (16 AWG) 16 A: mit Flachsteckhülsen 6,3; Leiter 2,5 mm² (14 AWG)		
Leiterplattenbohrung	ø 1,6 mm		
Sonstige Angaben	Angabe der Bemessungsspannungen gilt bei Anwendung mit Isolierhülsen		

Materialdaten

Gehäusematerial	PA, rot, V-0
Kriechstromfestigkeit	CTI ≥ 600
Isolierstoffgruppe	I
Temperaturgrenzen	-40°C bis 100°C
Lötstift	1,0 x 0,8 mm; Messing, verzinnt
Flachstecker	2,8 x 0,8 mm; 6,3 x 0,8 mm; Messing, verzinnt

Zulassungen

	Strom	Spannung	Gruppe	AWG	Nm
	15	300	B		
	15	150	C		
	15	300	B		
	10	300	D, E		

Sonderausführung / Zubehör

- Fortlaufende Nummerierung
- Sonderbeschriftung nach Zeichnung
- Selbstklebende Bezeichnungsstreifen BST-10,00
- Isolierhülsen, siehe Produktbeschreibung ISO
- Isoliergehäuse ISO-900
- Wechselndes Rastermaß
- Mix-Bestückung der Flachsteckerversionen
- Die Flachstecker sind auch einzeln erhältlich (siehe einzelne Flachstecker GST-900)

Flachsteckerleiste
900-SH-5
Flachstecker 2x 2,8 mm

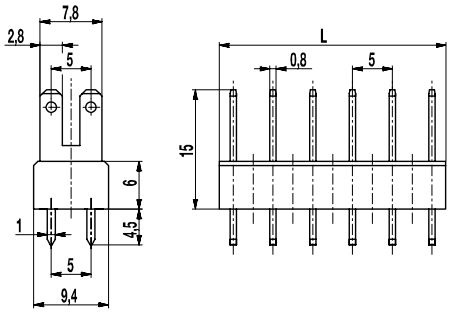

Die Flachsteckerleiste 900-SH-5 mit Doppellötanschluss im Raster 5 mm ist für Flachsteckhülsen 2x 2,8 mm ausgelegt.

Je nach Anwendungsbereich können blanke, teil- oder vollisolierte Flachsteckhülsen nach DIN 46247 aufgesteckt werden. Auf die Flachstecker dieser Ausführung können zwei nicht isolierte Flachsteckhülsen 2,8 mm nebeneinander aufgesteckt werden. Zur Isolierung einer der Flachsteckhülsen 2,8 mm kann die Isolierhülse ISO-110 - siehe Produktbeschreibung „ISO“ - verwendet werden.

Artikelnummern

Polzahl	900-SH-5	Länge	VPE
2	35.870.902	8,50	250
3	35.870.903	13,50	250
4	35.870.904	18,50	200
5	35.870.905	23,50	100
6	35.870.906	28,50	100
7	35.870.907	33,50	100
8	35.870.908	38,50	100
9	35.870.909	43,50	100
10	35.870.910	48,50	100
11	35.870.911	53,50	100
12	35.870.912	58,50	100
13	35.870.913	63,50	100
14	35.870.914	68,50	100
15	35.870.915	73,50	100
16	35.870.916	78,50	100
17	35.870.917	83,50	100
18	35.870.918	88,50	100
19	35.870.919	93,50	100
20	35.870.920	98,50	100
21	35.870.921	103,50	100
22	35.870.922	108,50	100
23	35.870.923	113,50	100
24	35.870.924	118,50	50
25	35.870.925	123,50	50

weitere Polzahlen auf Anfrage

Allgemeine Daten

Raster	5 mm
Polzahlen	2 - 25

Technische Daten

Überspannungskategorie	III	III	II
Verschmutzungsgrad	3	2	2
Bemessungsspannung	320 V	320 V	630 V
Bemessungsstoßspannung	4 kV	4 kV	4 kV
Isolationsspannung	450 V nach EN 60998-1		
Bemessungsstrom	6 A: mit Flachsteckhülsen 2,8; Leiter 1 mm² (16 AWG)		
Leiterplattenbohrung	ø 1,6 mm		
Sonstige Angaben	Angabe der Bemessungsspannungen gilt bei Anwendung mit Isolierhülsen		

Materialdaten

Gehäusematerial	PA, rot, V-0
Kriechstromfestigkeit	CTI ≥ 600
Isolierstoffgruppe	I
Temperaturgrenzen	-40°C bis 100°C
Lötstift	1,0 x 0,8 mm; Messing, verzinnt
Flachstecker	2,8 x 0,8 mm; Messing, verzinnt

Zulassungen

	Strom	Spannung	Gruppe	AWG	Nm
	15	125	B		
	15 10	300 300	B D, E		

Sonderausführung / Zubehör

- Fortlaufende Nummerierung
- Sonderbeschriftung nach Zeichnung
- Selbstklebende Bezeichnungsstreifen BST-5,00
- Isolierhülsen, siehe Produktbeschreibung ISO
- Wechselndes Rastermaß
- Mix-Bestückung der Flachsteckerversionen
- Die Flachstecker sind auch einzeln erhältlich (siehe einzelne Flachstecker GST-900)

Flachsteckerleiste
900-SH-7,5
Flachstecker 2 x 2,8 mm

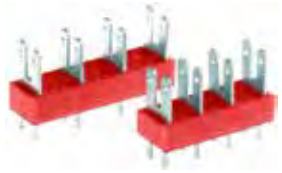

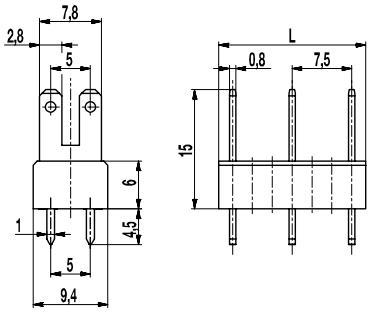

Die Flachsteckerleiste 900-SH-7,5 mit Doppellötanschluss im Raster 7,5 mm ist für Flachsteckhülsen 2x 2,8 mm ausgelegt.

Je nach Anwendungsbereich können blanke, teil- oder vollisolierte Flachsteckhülsen nach DIN 46247 aufgesteckt werden. Auf die Flachstecker dieser Ausführung können zwei nicht isolierte Flachsteckhülsen 2,8 mm nebeneinander aufgesteckt werden. Zur Isolierung einer der Flachsteckhülsen 2,8 mm kann die Isolierhülse ISO-110 - siehe Produktbeschreibung „ISO“ - verwendet werden.

Artikelnummern

Polzahl	900-SH-7,5	Länge	VPE
2	37.870.903	11,00	250
3	37.870.904	18,50	200
4	37.870.906	26,00	100
5	37.870.907	33,50	100
6	37.870.909	41,00	100
7	37.870.910	48,50	100
8	37.870.912	56,00	100
9	37.870.913	63,50	100
10	37.870.915	71,00	100
11	37.870.916	78,50	100
12	37.870.918	86,00	100
13	37.870.919	93,50	100
14	37.870.921	101,00	100
15	37.870.922	108,50	100
16	37.870.924	116,00	50
17	37.870.925	123,50	50

Allgemeine Daten

Raster	7,5 mm
Polzahlen	2 - 17

Technische Daten

Überspannungskategorie	III	III	II
Verschmutzungsgrad	3	2	2
Bemessungsspannung	500 V	630 V	1000 V
Bemessungsstoßspannung	6 kV	6 kV	6 kV
Isolationsspannung	750 V nach EN 60998-1		
Bemessungsstrom	6 A: mit Flachsteckhülsen 2,8; Leiter 1 mm² (16 AWG)		
Leiterplattenbohrung	ø 1,6 mm		
Sonstige Angaben	Angabe der Bemessungsspannungen gilt bei Anwendung mit Isolierhülsen		

Materialdaten

Gehäusematerial	PA, rot, V-0
Kriechstromfestigkeit	CTI ≥ 600
Isolierstoffgruppe	I
Temperaturgrenzen	-40°C bis 100°C
Lötstift	1,0 x 0,8 mm; Messing, verzinnt
Flachstecker	2,8 x 0,8 mm; Messing, verzinnt.

Zulassungen

	Strom	Spannung	Gruppe	AWG	Nm
	15	300	B		
	15	150	C		
	15	300	B		
	10	300	D, E		

Sonderausführung / Zubehör

- Fortlaufende Nummerierung
- Sonderbeschriftung nach Zeichnung
- Selbstklebende Bezeichnungsstreifen
- Isolierhülsen, siehe Produktbeschreibung ISO
- Wechselndes Rastermaß
- Mix-Bestückung der Flachsteckerversionen
- Die Flachstecker sind auch einzeln erhältlich (siehe einzelne Flachstecker GST-900)

Flachsteckerleiste
900-SH-10
Flachstecker 2 x 2,8 mm

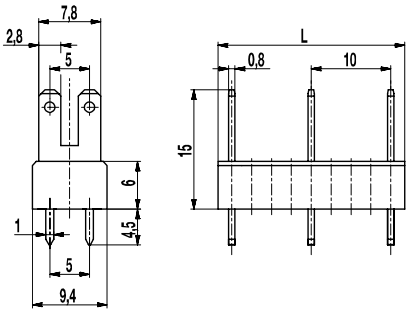

Die Flachsteckerleiste 900-SH-10 mit Doppellötanschluss im Raster 10 mm ist für Flachsteckhülsen 2x 2,8 mm ausgelegt.

Je nach Anwendungsbereich können blanke, teil- oder vollisolierte Flachsteckhülsen nach DIN 46247 aufgesteckt werden. Auf die Flachstecker dieser Ausführung können zwei nicht isolierte Flachsteckhülsen 2,8 mm nebeneinander aufgesteckt werden. Zur Isolierung einer der Flachsteckhülsen 2,8 mm kann die Isolierhülse ISO-110 - siehe Produktbeschreibung „ISO“ - verwendet werden.

Artikelnummern

Polzahl	900-SH-10	Länge	VPE
2	39.870.903	13,50	250
3	39.870.905	23,50	100
4	39.870.907	33,50	100
5	39.870.909	43,50	100
6	39.870.911	53,50	100
7	39.870.913	63,50	100
8	39.870.915	73,50	100
9	39.870.917	83,50	100
10	39.870.919	93,50	100
11	39.870.921	103,50	100
12	39.870.923	113,50	100
13	39.870.925	123,50	50

weitere Polzahlen auf Anfrage

Allgemeine Daten

Raster	10 mm
Polzahlen	2 - 13

Technische Daten

Überspannungskategorie	III	III	II
Verschmutzungsgrad	3	2	2
Bemessungsspannung	630 V	630 V	1000 V
Bemessungsstoßspannung	6 kV	6 kV	6 kV
Isolationsspannung	750 V nach EN 60998-1		
Bemessungsstrom	6 A: mit Flachsteckhülsen 2,8; Leiter 1 mm² (16 AWG)		
Leiterplattenbohrung	ø 1,6 mm		
Sonstige Angaben	Angabe der Bemessungsspannungen gilt bei Anwendung mit Isolierhülsen		

Materialdaten

Gehäusematerial	PA, rot, V-0
Kriechstromfestigkeit	CTI ≥ 600
Isolierstoffgruppe	I
Temperaturgrenzen	-40°C bis 100°C
Lötstift	1,0 x 0,8 mm; Messing, verzinnt
Flachstecker	2,8 x 0,8 mm; Messing, verzinnt

Zulassungen

	Strom	Spannung	Gruppe	AWG	Nm
	15	300	B		
	15	150	C		
	15	300	B		
	10	300	D, E		

Sonderausführung / Zubehör

- Fortlaufende Nummerierung
- Sonderbeschriftung nach Zeichnung
- Selbstklebende Bezeichnungsstreifen BST-10,00
- Isolierhülsen, siehe Produktbeschreibung ISO
- Wechselndes Rastermaß
- Mix-Bestückung der Flachsteckerversionen
- Die Flachstecker sind auch einzeln erhältlich (siehe einzelne Flachstecker GST-900)

Flachsteckerleiste
900-SUB-5
Flachstecker 2,8 mm

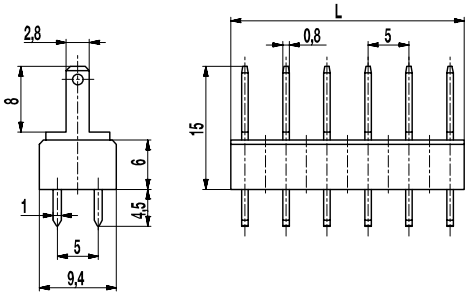

Die Flachsteckerleiste 900-SUB-5 mit Doppellötanschluss im Raster 5 mm ist für Flachsteckhülsen 2,8 mm ausgelegt.

Je nach Anwendungsbereich können blanke, teil- oder vollisolierte Flachsteckhülsen nach DIN 46247 aufgesteckt werden. Zur Isolierung der Flachsteckhülsen 2,8 mm kann die Isolierhülse ISO-110 - siehe Produktbeschreibung „ISO“ - verwendet werden.
Bei Verwendung von Doppelfederkontakten - einsetzbar für Flachstecker bis 6,3 mm Breite - sind Isoliergehäuse erhältlich, siehe Produktbeschreibung „ISO-900“.

Artikelnummern

Polzahl	900-SUB-5	Länge	VPE
2	11.870.902	8,50	250
3	11.870.903	13,50	250
4	11.870.904	18,50	200
5	11.870.905	23,50	100
6	11.870.906	28,50	100
7	11.870.907	33,50	100
8	11.870.908	38,50	100
9	11.870.909	43,50	100
10	11.870.910	48,50	100
11	11.870.911	53,50	100
12	11.870.912	58,50	100
13	11.870.913	63,50	100
14	11.870.914	68,50	100
15	11.870.915	73,50	100
16	11.870.916	78,50	100
17	11.870.917	83,50	100
18	11.870.918	88,50	100
19	11.870.919	93,50	100
20	11.870.920	98,50	100
21	11.870.921	103,50	100
22	11.870.922	108,50	100
23	11.870.923	113,50	100
24	11.870.924	118,50	50
25	11.870.925	123,50	50

weitere Polzahlen auf Anfrage

Allgemeine Daten

Raster	5 mm
Polzahlen	2 - 25

Technische Daten

Überspannungskategorie	III	III	II
Verschmutzungsgrad	3	2	2
Bemessungsspannung	320 V	320 V	630 V
Bemessungsstoßspannung	4 kV	4 kV	4 kV
Isolationsspannung	450 V nach EN 60998-1		
Bemessungsstrom	6 A: mit Flachsteckhülsen 2,8; Leiter 1 mm² (16 AWG)		
Leiterplattenbohrung	ø 1,6 mm		
Sonstige Angaben	Angabe der Bemessungsspannungen gilt bei Anwendung mit Isolierhülsen		

Materialdaten

Gehäusematerial	PA, rot, V-0
Kriechstromfestigkeit	CTI ≥ 600
Isolierstoffgruppe	I
Temperaturgrenzen	-40°C bis 100°C
Lötstift	1,0 x 0,8 mm; Messing, verzinnt
Flachstecker	2,8 x 0,8 mm; Messing, verzinnt

Zulassungen

	Strom	Spannung	Gruppe	AWG	Nm
	15	125	B		
	6	300	B, D, E		

Sonderausführung / Zubehör

- Fortlaufende Nummerierung
- Sonderbeschriftung nach Zeichnung
- Selbstklebende Bezeichnungsstreifen BST-5,00
- Isolierhülsen, siehe Produktbeschreibung ISO
- Isoliergehäuse ISO-900
- Wechselndes Rastermaß
- Mix-Bestückung der Flachsteckerversionen
- Die Flachstecker sind auch einzeln erhältlich (siehe einzelne Flachstecker GST-900)

Flachsteckerleiste
900-SUB-7,5
Flachstecker 2,8 mm

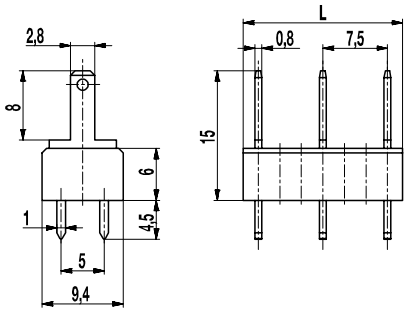

Die Flachsteckerleiste 900-SUB-7,5 mit Doppellötanschluss im Raster 7,5 mm ist für Flachsteckhülsen 2,8 mm ausgelegt.

Je nach Anwendungsbereich können blanke, teil- oder vollisolierte Flachsteckhülsen nach DIN 46247 aufgesteckt werden. Zur Isolierung der Flachsteckhülsen 2,8 mm kann die Isolierhülse ISO-110 - siehe Produktbeschreibung „ISO“ - verwendet werden.
Bei Verwendung von Doppelfederkontakten - einsetzbar für Flachstecker bis 6,3 mm Breite - sind Isoliergehäuse erhältlich, siehe Produktbeschreibung „ISO-900“.

Artikelnummern

Polzahl	900-SUB-7,5	Länge	VPE
2	12.870.903	11,00	250
3	12.870.904	18,50	200
4	12.870.906	26,00	100
5	12.870.907	33,50	100
6	12.870.909	41,00	100
7	12.870.910	48,50	100
8	12.870.912	56,00	100
9	12.870.913	63,50	100
10	12.870.915	71,00	100
11	12.870.916	78,50	100
12	12.870.918	86,00	100
13	12.870.919	93,50	100
14	12.870.921	101,00	100
15	12.870.922	108,50	100
16	12.870.924	116,00	50
17	12.870.925	123,50	50

Allgemeine Daten

Raster	7,5 mm
Polzahlen	2 - 17

Technische Daten

Überspannungskategorie	III	III	II
Verschmutzungsgrad	3	2	2
Bemessungsspannung	500 V	630 V	1000 V
Bemessungsstoßspannung	6 kV	6 kV	6 kV
Isolationsspannung	750 V nach EN 60998-1		
Bemessungsstrom	6 A: mit Flachsteckhülsen 2,8; Leiter 1 mm² (16 AWG)		
Leiterplattenbohrung	ø 1,6 mm		
Sonstige Angaben	Angabe der Bemessungsspannungen gilt bei Anwendung mit Isolierhülsen		

Materialdaten

Gehäusematerial	PA, rot, V-0
Kriechstromfestigkeit	CTI ≥ 600
Isolierstoffgruppe	I
Temperaturgrenzen	-40°C bis 100°C
Lötstift	1,0 x 0,8 mm; Messing, verzinnt
Flachstecker	2,8 x 0,8 mm; Messing, verzinnt

Zulassungen

	Strom	Spannung	Gruppe	AWG	Nm
	15	300	B		
	15	150	C		
	6	300	B, D, E		

Sonderausführung / Zubehör

- Fortlaufende Nummerierung
- Sonderbeschriftung nach Zeichnung
- Selbstklebende Bezeichnungsstreifen BST-7,50
- Isolierhülsen, siehe Produktbeschreibung ISO
- Isoliergehäuse ISO-900
- Wechselndes Rastermaß
- Mix-Bestückung der Flachsteckerversionen
- Die Flachstecker sind auch einzeln erhältlich (siehe einzelne Flachstecker GST-900)

Flachsteckerleiste
900-SUB-10
Flachstecker 2,8 mm

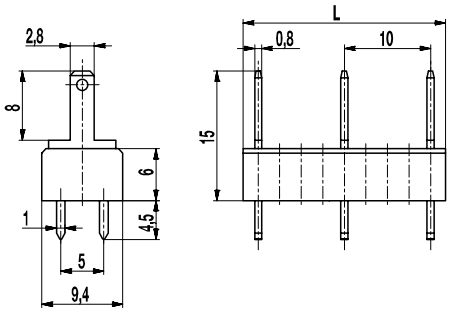

Die Flachsteckerleiste 900-SUB-10 mit Doppellötanschluss im Raster 10 mm ist für Flachsteckhülsen 2,8 mm ausgelegt.

Je nach Anwendungsbereich können blanke, teil- oder vollisolierte Flachsteckhülsen nach DIN 46247 aufgesteckt werden. Zur Isolierung der Flachsteckhülsen 2,8 mm kann die Isolierhülse ISO-110 - siehe Produktbeschreibung „ISO“ - verwendet werden.
Bei Verwendung von Doppelfederkontakten - einsetzbar für Flachstecker bis 6,3 mm Breite - sind Isoliergehäuse erhältlich, siehe Produktbeschreibung „ISO-900“.

Artikelnummern

Polzahl	900-SUB-10	Länge	VPE
2	13.870.903	13,50	250
3	13.870.905	23,50	250
4	13.870.907	33,50	250
5	13.870.909	43,50	250
6	13.870.911	53,50	250
7	13.870.913	63,50	100
8	13.870.915	73,50	100
9	13.870.917	83,50	100
10	13.870.919	93,50	100
11	13.870.921	103,50	100
12	13.870.923	113,50	100
13	13.870.925	123,50	50

weitere Polzahlen auf Anfrage

Allgemeine Daten

Raster	10 mm
Polzahlen	2 - 13

Technische Daten

Überspannungskategorie	III	III	II
Verschmutzungsgrad	3	2	2
Bemessungsspannung	630 V	630 V	1000 V
Bemessungsstoßspannung	6 kV	6 kV	6 kV
Isolationsspannung	750 V nach EN 60998-1		
Bemessungsstrom	6 A: mit Flachsteckhülsen 2,8; Leiter 1 mm² (16 AWG)		
Leiterplattenbohrung	ø 1,6 mm		
Sonstige Angaben	Angabe der Bemessungsspannungen gilt bei Anwendung mit Isolierhülsen		

Materialdaten

Gehäusematerial	PA, rot, V-0
Kriechstromfestigkeit	CTI ≥ 600
Isolierstoffgruppe	I
Temperaturgrenzen	-40°C bis 100°C
Lötstift	1,0 x 0,8 mm; Messing, verzinnt
Flachstecker	2,8 x 0,8 mm; Messing, verzinnt

Zulassungen

	Strom	Spannung	Gruppe	AWG	Nm
	15	300	B		
	15	150	C		
	6	300	B, D, E		

Sonderausführung / Zubehör

- Fortlaufende Nummerierung
- Sonderbeschriftung nach Zeichnung
- Selbstklebende Bezeichnungsstreifen BST-10,00
- Isolierhülsen, siehe Produktbeschreibung ISO
- Isoliergehäuse ISO-900
- Wechselndes Rastermaß
- Mix-Bestückung der Flachsteckerversionen
- Die Flachstecker sind auch einzeln erhältlich (siehe einzelne Flachstecker GST-900)

Flachsteckerleiste
900-SUC-5
Flachstecker 4,8 mm

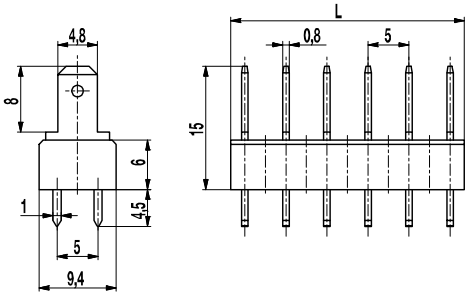

Die Flachsteckerleiste 900-SUC-5 mit Doppellötanschluss im Raster 5 mm ist für Flachsteckhülsen 4,8 mm ausgelegt.

Je nach Anwendungsbereich können blanke, teil- oder vollisolierte Flachsteckhülsen nach DIN 46247 aufgesteckt werden. Zur Isolierung der Flachsteckhülsen 4,8 mm kann die Isolierhülse ISO-187 - siehe Produktbeschreibung „ISO“ - verwendet werden.
Bei Verwendung von Doppelfederkontakten - einsetzbar für Flachstecker bis 6,3 mm Breite - sind Isoliergehäuse erhältlich, siehe Produktbeschreibung „ISO-900“.

Artikelnummern

Polzahl	900-SUC-5	Länge	VPE
2	15.870.902	8,50	250
3	15.870.903	13,50	250
4	15.870.904	18,50	200
5	15.870.905	23,50	100
6	15.870.906	28,50	100
7	15.870.907	33,50	100
8	15.870.908	38,50	100
9	15.870.909	43,50	100
10	15.870.910	48,50	100
11	15.870.911	53,50	100
12	15.870.912	58,50	100
13	15.870.913	63,50	100
14	15.870.914	68,50	100
15	15.870.915	73,50	100
16	15.870.916	78,50	100
17	15.870.917	83,50	100
18	15.870.918	88,50	100
19	15.870.919	93,50	100
20	15.870.920	98,50	100
21	15.870.921	103,50	100
22	15.870.922	108,50	100
23	15.87.923	113,50	100
24	15.870.924	118,50	50
25	15.870.925	123,50	50

weitere Polzahlen auf Anfrage

Allgemeine Daten

Raster	5 mm
Polzahlen	2 - 25

Technische Daten

Überspannungskategorie	III	III	II
Verschmutzungsgrad	3	2	2
Bemessungsspannung	320 V	320 V	630 V
Bemessungsstoßspannung	4 kV	4 kV	4 kV
Isolationsspannung	450 V nach EN 60998-1		
Bemessungsstrom	16 A: mit Flachsteckhülsen 4,8; Leiter 2,5 mm² (14 AWG)		
Leiterplattenbohrung	ø 1,6 mm		
Sonstige Angaben	Angabe der Bemessungsspannungen gilt bei Anwendung mit Isolierhülsen		

Materialdaten

Gehäusematerial	PA, rot, V-0
Kriechstromfestigkeit	CTI ≥ 600
Isolierstoffgruppe	I
Temperaturgrenzen	-40°C bis 100°C
Lötstift	1,0 x 0,8 mm; Messing, verzinnt.
Flachstecker	4,8 x 0,8 mm; Messing, verzinnt.

Zulassungen

	Strom	Spannung	Gruppe	AWG	Nm
	15	125	B		
	15 10	300 300	B D, E		

Sonderausführung / Zubehör

- Fortlaufende Nummerierung
- Sonderbeschriftung nach Zeichnung
- Selbstklebende Bezeichnungsstreifen BST-5,00
- Isolierhülsen, siehe Produktbeschreibung ISO
- Isoliergehäuse ISO-900
- Wechselndes Rastermaß
- Mix-Bestückung der Flachsteckerversionen
- Die Flachstecker sind auch einzeln erhältlich (siehe einzelne Flachstecker GST-900)

Flachsteckerleiste
900-SUC-7,5
Flachstecker 4,8 mm

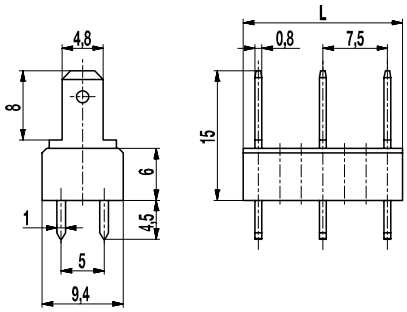

Die Flachsteckerleiste 900-SUC-7,5 mit Doppellötanschluss im Raster 7,5 mm ist für Flachsteckhülsen 4,8 mm ausgelegt.

Je nach Anwendungsbereich können blanke, teil- oder vollisolierte Flachsteckhülsen nach DIN 46247 aufgesteckt werden. Zur Isolierung der Flachsteckhülsen 4,8 mm kann die Isolierhülse ISO-187 - siehe Produktbeschreibung „ISO“ - verwendet werden.
Bei Verwendung von Doppelfederkontakten - einsetzbar für Flachstecker bis 6,3 mm Breite - sind Isoliergehäuse erhältlich, siehe Produktbeschreibung „ISO-900“.

Artikelnummern

Polzahl	900-SUC-7,5	Länge	VPE
2	17.870.903	11,00	250
3	17.870.904	18,50	200
4	17.870.906	26,00	100
5	17.870.907	33,50	100
6	17.870.909	41,00	100
7	17.870.910	48,50	100
8	17.870.912	56,00	100
9	17.870.913	63,50	100
10	17.870.915	71,00	100
11	17.870.916	78,50	100
12	17.870.918	86,00	100
13	17.870.919	93,50	100
14	17.870.921	101,00	100
15	17.870.922	108,50	100
16	17.870.924	116,00	50
17	17.870.925	123,50	50

Allgemeine Daten

Raster	7,5 mm
Polzahlen	2 - 17

Technische Daten

Überspannungskategorie	III	III	II
Verschmutzungsgrad	3	2	2
Bemessungsspannung	500 V	630 V	1000 V
Bemessungsstoßspannung	6 kV	6 kV	6 kV
Isolationsspannung	750 V nach EN 60998-1		
Bemessungsstrom	16 A: mit Flachsteckhülsen 4,8; Leiter 2,5 mm² (14 AWG)		
Leiterplattenbohrung	ø 1,6 mm		
Sonstige Angaben	Angabe der Bemessungsspannungen gilt bei Anwendung mit Isolierhülsen		

Materialdaten

Gehäusematerial	PA, rot, V-0
Kriechstromfestigkeit	CTI ≥ 600
Isolierstoffgruppe	I
Temperaturgrenzen	-40°C bis 100°C
Lötstift	1,0 x 0,8 mm; Messing, verzinnt
Flachstecker	4,8 x 0,8 mm; Messing, verzinnt

Zulassungen

	Strom	Spannung	Gruppe	AWG	Nm
	15	300	B		
	15	150	C		
	15	300	B		
	10	300	D, E		

Sonderausführung / Zubehör

- Fortlaufende Nummerierung
- Sonderbeschriftung nach Zeichnung
- Selbstklebende Bezeichnungsstreifen BST-7,50
- Isolierhülsen, siehe Produktbeschreibung ISO
- Isoliergehäuse ISO-900
- Wechselndes Rastermaß
- Mix-Bestückung der Flachsteckerversionen
- Die Flachstecker sind auch einzeln erhältlich (siehe einzelne Flachstecker GST-900)

Flachsteckerleiste
900-SUC-10
Flachstecker 4,8 mm

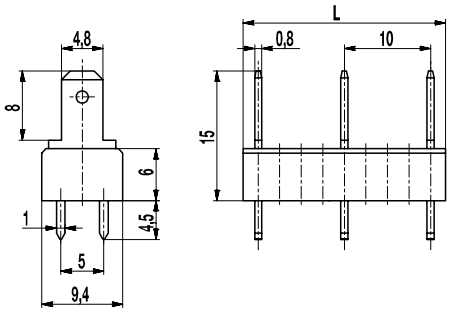

Die Flachsteckerleiste 900-SUC-10 mit Doppellötanschluss im Raster 10 mm ist für Flachsteckhülsen 4,8 mm ausgelegt.

Je nach Anwendungsbereich können blanke, teil- oder vollisolierte Flachsteckhülsen nach DIN 46247 aufgesteckt werden. Zur Isolierung der Flachsteckhülsen 4,8 mm kann die Isolierhülse ISO-187 - siehe Produktbeschreibung „ISO“ - verwendet werden.
Bei Verwendung von Doppelfederkontakten - einsetzbar für Flachstecker bis 6,3 mm Breite - sind Isoliergehäuse erhältlich, siehe Produktbeschreibung „ISO-900“.

Artikelnummern

Polzahl	900-SUC-10	Länge	VPE
2	19.870.903	13,50	250
3	19.870.905	23,50	100
4	19.870.907	33,50	100
5	19.870.909	43,50	100
6	19.870.911	53,50	100
7	19.870.913	63,50	100
8	19.870.915	73,50	100
9	19.870.917	83,50	100
10	19.870.919	93,50	100
11	19.870.921	103,50	100
12	19.870.923	113,50	100
13	19.870.925	123,50	50

weitere Polzahlen auf Anfrage

Allgemeine Daten

Raster	10 mm
Polzahlen	2 - 13

Technische Daten

Überspannungskategorie	III	III	II
Verschmutzungsgrad	3	2	2
Bemessungsspannung	630 V	630 V	1000 V
Bemessungsstoßspannung	6 kV	6 kV	6 kV
Isolationsspannung	750 V nach EN 60998-1		
Bemessungsstrom	16 A: mit Flachsteckhülsen 4,8; Leiter 2,5 mm² (14 AWG)		
Leiterplattenbohrung	ø 1,6 mm		
Sonstige Angaben	Angabe der Bemessungsspannungen gilt bei Anwendung mit Isolierhülsen		

Materialdaten

Gehäusematerial	PA, rot, V-0
Kriechstromfestigkeit	CTI ≥ 600
Isolierstoffgruppe	I
Temperaturgrenzen	-40°C bis 100°C
Lötstift	1,0 x 0,8 mm; Messing, verzinnt
Flachstecker	4,8 x 0,8 mm; Messing, verzinnt.

Zulassungen

	Strom	Spannung	Gruppe	AWG	Nm
	15	300	B		
	15	150	C		
	15	300	B		
	10	300	D, E		

Sonderausführung / Zubehör

- Fortlaufende Nummerierung
- Sonderbeschriftung nach Zeichnung
- Selbstklebende Bezeichnungsstreifen BST-10,00
- Isolierhülsen, siehe Produktbeschreibung ISO
- Isoliergehäuse ISO-900
- Wechselndes Rastermaß
- Mix-Bestückung der Flachsteckerversionen
- Die Flachstecker sind auch einzeln erhältlich (siehe einzelne Flachstecker GST-900)

Flachsteckerleiste
900-SUN-5
Flachstecker 6,3 mm

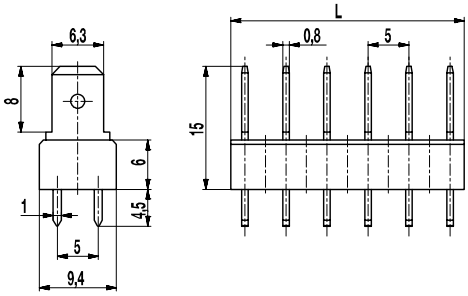

Die Flachsteckerleiste 900-SUN-5 mit Doppellötanschluss im Raster 5 mm ist für Flachsteckhülsen 6,3 mm ausgelegt.

Je nach Anwendungsbereich können blanke, teil- oder vollisolierte Flachsteckhülsen nach DIN 46247 aufgesteckt werden. Zur Isolierung der Flachsteckhülsen 6,3 mm können die Isolierhülsen ISO-25 und ISO-250 - siehe Produktbeschreibung „ISO“ - verwendet werden.
Bei Verwendung von Doppelfederkontakten - einsetzbar für Flachstecker bis 6,3 mm Breite - sind Isoliergehäuse erhältlich, siehe Produktbeschreibung „ISO-900“.

Artikelnummern

Polzahl	900-SUN-5	Länge	VPE
2	45.870.902	8,50	250
3	45.870.903	13,50	250
4	45.870.904	18,50	200
5	45.870.905	23,50	100
6	45.870.906	28,50	100
7	45.870.907	33,50	100
8	45.870.908	38,50	100
9	45.870.909	43,50	100
10	45.870.910	48,50	100
11	45.870.911	53,50	100
12	45.870.912	58,50	100
13	45.870.913	63,50	100
14	45.870.914	68,50	100
15	45.870.915	73,50	100
16	45.870.916	78,50	100
17	45.870.917	83,50	100
18	45.870.918	88,50	100
19	45.870.919	93,50	100
20	45.870.920	98,50	100
21	45.870.921	103,50	100
22	45.870.922	108,50	100
23	45.870.923	113,50	100
24	45.870.924	118,50	50
25	45.870.925	123,50	50

weitere Polzahlen auf Anfrage

Allgemeine Daten

Raster	5 mm
Polzahlen	2 - 25

Technische Daten

Überspannungskategorie	III	III	II
Verschmutzungsgrad	3	2	2
Bemessungsspannung	320 V	320 V	630 V
Bemessungsstoßspannung	4 kV	4 kV	4 kV
Isolationsspannung	450 V nach EN 60998-1		
Bemessungsstrom	16 A: mit Flachsteckhülsen 6,3; Leiter 2,5 mm² (14 AWG)		
Leiterplattenbohrung	ø 1,6 mm		
Sonstige Angaben	Angabe der Bemessungsspannungen gilt bei Anwendung mit Isolierhülsen		

Materialdaten

Gehäusematerial	PA, rot, V-0
Kriechstromfestigkeit	CTI ≥ 600
Isolierstoffgruppe	I
Temperaturgrenzen	-40°C bis 100°C
Lötstift	1,0 x 0,8 mm; Messing, verzinnt
Flachstecker	6,3 x 0,8 mm; Messing, verzinnt

Zulassungen

	Strom	Spannung	Gruppe	AWG	Nm
	15	125	B		
	15	300	B		
	10	300	D, E		

Sonderausführung / Zubehör

- Fortlaufende Nummerierung
- Sonderbeschriftung nach Zeichnung
- Selbstklebende Bezeichnungsstreifen BST-5,00
- Isolierhülsen, siehe Produktbeschreibung ISO
- Isoliergehäuse ISO-900
- Wechselndes Rastermaß
- Mix-Bestückung der Flachsteckerversionen
- Die Flachstecker sind auch einzeln erhältlich (siehe einzelne Flachstecker GST-900)

Flachsteckerleiste
900-SUN-7,5
Flachstecker 6,3 mm

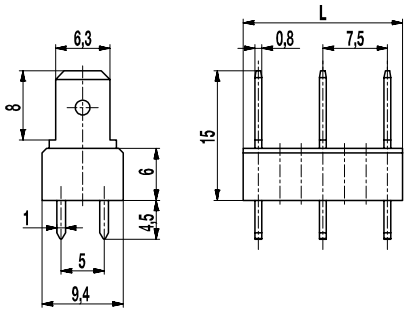

Die Flachsteckerleiste 900-SUN-7,5 mit Doppellötanschluss im Raster 7,5 mm ist für Flachsteckhülsen 6,3 mm ausgelegt.

Je nach Anwendungsbereich können blanke, teil- oder vollisolierte Flachsteckhülsen nach DIN 46247 aufgesteckt werden. Zur Isolierung der Flachsteckhülsen 6,3 mm können die Isolierhülsen ISO-25 und ISO-250 - siehe Produktbeschreibung „ISO“ - verwendet werden.
Bei Verwendung von Doppelfederkontakten - einsetzbar für Flachstecker bis 6,3 mm Breite - sind Isoliergehäuse erhältlich, siehe Produktbeschreibung „ISO-900“.

Artikelnummern

Polzahl	900-SUN-7,5	Länge	VPE
2	47.870.903	11,00	250
3	47.870.904	18,50	200
4	47.870.906	26,00	100
5	47.870.907	33,50	100
6	47.870.909	41,00	100
7	47.870.910	48,50	100
8	47.870.912	56,00	100
9	47.870.913	63,50	100
10	47.870.915	71,00	100
11	47.870.916	78,50	100
12	47.870.918	86,00	100
13	47.870.919	93,50	100
14	47.870.921	101,00	100
15	47.870.922	108,50	100
16	47.870.924	116,00	50
17	47.870.925	123,50	50

Allgemeine Daten

Raster	7,5 mm
Polzahlen	2 - 17

Technische Daten

Überspannungskategorie	III	III	II
Verschmutzungsgrad	3	2	2
Bemessungsspannung	500 V	630 V	1000 V
Bemessungsstoßspannung	6 kV	6 kV	6 kV
Isolationsspannung	750 V nach EN 60998-1		
Bemessungsstrom	16 A: mit Flachsteckhülsen 6,3; Leiter 2,5 mm² (14 AWG)		
Leiterplattenbohrung	ø 1,6 mm		
Sonstige Angaben	Angabe der Bemessungsspannungen gilt bei Anwendung mit Isolierhülsen		

Materialdaten

Gehäusematerial	PA, rot, V-0
Kriechstromfestigkeit	CTI ≥ 600
Isolierstoffgruppe	I
Temperaturgrenzen	-40°C bis 100°C
Lötstift	1,0 x 0,8 mm; Messing, verzinnt
Flachstecker	6,3 x 0,8 mm; Messing, verzinnt

Zulassungen

	Strom	Spannung	Gruppe	AWG	Nm
	15	300	B		
	15	150	C		
	15	300	B		
	10	300	D, E		

Sonderausführung / Zubehör

- Fortlaufende Nummerierung
- Sonderbeschriftung nach Zeichnung
- Selbstklebende Bezeichnungsstreifen BST-7,50
- Isolierhülsen, siehe Produktbeschreibung ISO
- Isoliergehäuse ISO-900
- Wechselndes Rastermaß
- Mix-Bestückung der Flachsteckerversionen
- Die Flachstecker sind auch einzeln erhältlich (siehe einzelne Flachstecker GST-900)

Flachsteckerleiste
900-SUN-10
Flachstecker 6,3 mm

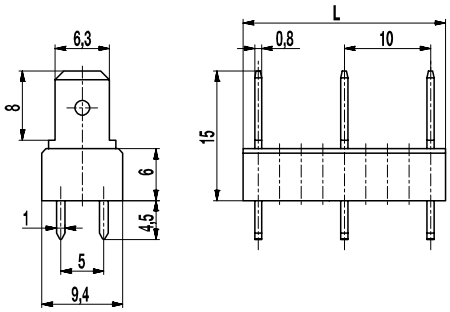

Die Flachsteckerleiste 900-SUN-10 mit Doppellötanschluss im Raster 10 mm ist für Flachsteckhülsen 6,3 mm ausgelegt.

Je nach Anwendungsbereich können blanke, teil- oder vollisolierte Flachsteckhülsen nach DIN 46247 aufgesteckt werden. Zur Isolierung der Flachsteckhülsen 6,3 mm können die Isolierhülsen ISO-25 und ISO-250 - siehe Produktbeschreibung „ISO“ - verwendet werden.
Bei Verwendung von Doppelfederkontakten - einsetzbar für Flachstecker bis 6,3 mm Breite - sind Isoliergehäuse erhältlich, siehe Produktbeschreibung „ISO-900“.

Artikelnummern

Polzahl	900-SUN-10	Länge	VPE
2	49.870.903	13,50	250
3	49.870.905	23,50	100
4	49.870.907	33,50	100
5	49.870.909	43,50	100
6	49.870.911	53,50	100
7	49.870.913	63,50	100
8	49.870.915	73,50	100
9	49.870.917	83,50	100
10	49.870.919	93,50	100
11	49.870.921	103,50	100
12	49.870.923	113,50	100
13	49.870.925	123,50	50

weitere Polzahlen auf Anfrage

Allgemeine Daten

Raster	10 mm
Polzahlen	2 - 13

Technische Daten

Überspannungskategorie	III	III	II
Verschmutzungsgrad	3	2	2
Bemessungsspannung	630 V	630 V	1000 V
Bemessungsstoßspannung	6 kV	6 kV	6 kV
Isolationsspannung	750 V nach EN 60998-1		
Bemessungsstrom	16 A: mit Flachsteckhülsen 6,3; Leiter 2,5 mm² (14 AWG)		
Leiterplattenbohrung	ø 1,6 mm		
Sonstige Angaben	Angabe der Bemessungsspannungen gilt bei Anwendung mit Isolierhülsen		

Materialdaten

Gehäusematerial	PA, rot, V-0
Kriechstromfestigkeit	CTI ≥ 600
Isolierstoffgruppe	I
Temperaturgrenzen	-40°C bis 100°C
Lötstift	1,0 x 0,8 mm; Messing, verzinnt
Flachstecker	6,3 x 0,8 mm; Messing, verzinnt

Zulassungen

	Strom	Spannung	Gruppe	AWG	Nm
	15	300	B		
	15	150	C		
	15	300	B		
	10	300	D, E		

Sonderausführung / Zubehör

- Fortlaufende Nummerierung
- Sonderbeschriftung nach Zeichnung
- Selbstklebende Bezeichnungsstreifen BST-10,00
- Isolierhülsen, siehe Produktbeschreibung ISO
- Isoliergehäuse ISO-900
- Wechselndes Rastermaß
- Mix-Bestückung der Flachsteckerversionen
- Die Flachstecker sind auch einzeln erhältlich (siehe einzelne Flachstecker GST-900)

Flachsteckerleiste
900-W-5
Flachstecker im 90° Winkel

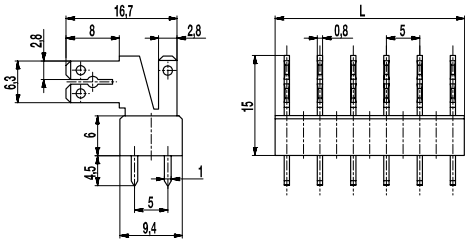

Die Flachsteckerleiste 900-W-5 mit Doppellötanschluss im Raster 5 mm ist für Flachsteckhülsen 1x 2,8 mm & 1x 2,8 mm/1x 6,3 mm ausgelegt.

Je nach Anwendungsbereich können blanke, teil- oder vollisolierte Flachsteckhülsen nach DIN 46247 aufgesteckt werden. Auf den abgewinkelten Steckbereich des Flachsteckers kann eine nicht isolierte Flachsteckhülse 2,8 mm oder eine 6,3 mm (hier isoliert möglich) aufgesteckt werden, auf den vertikalen Flachstecker ebenfalls eine nicht isolierte Flachsteckhülse 2,8 mm. Zur Isolierung der Flachsteckhülse 6,3 mm können die Isolierhülsen ISO-25 und ISO-250 - siehe Produktbeschreibung „ISO“ - verwendet werden.

Artikelnummern

Polzahl	900-W-5	Länge	VPE
2	25.870.902	8,50	250
3	25.870.903	13,50	250
4	25.870.904	18,50	200
5	25.870.905	23,50	100
6	25.870.906	28,50	100
7	25.870.907	33,50	100
8	25.870.908	38,50	100
9	25.870.909	43,50	100
10	25.870.910	48,50	100
11	25.870.911	53,50	100
12	25.870.912	58,50	100
13	25.870.913	63,50	100
14	25.870.914	68,50	50
15	25.870.915	73,50	50
16	25.870.916	78,50	50
17	25.870.917	83,50	50
18	25.870.918	88,50	50
19	25.870.919	93,50	50
20	25.870.920	98,50	50
21	25.870.921	103,50	50
22	25.870.922	108,50	50
23	25.87.923	113,50	50
24	25.870.924	118,50	50
25	25.870.925	123,50	50

weitere Polzahlen auf Anfrage

Allgemeine Daten

Raster	5 mm
Polzahlen	2 - 25

Technische Daten

Überspannungskategorie	III	III	II
Verschmutzungsgrad	3	2	2
Bemessungsspannung	320 V	320 V	630 V
Bemessungsstoßspannung	4 kV	4 kV	4 kV
Isolationsspannung	450 V nach EN 60998-1		
Bemessungsstrom	6 A: mit Flachsteckhülsen 2,8; Leiter 1 mm² (16 AWG) 16 A: mit Flachsteckhülsen 6,3; Leiter 2,5 mm² (14 AWG)		
Leiterplattenbohrung	ø 1,6 mm		
Sonstige Angaben	Bemessungsspannungen mit Isolierhülsen		

Materialdaten

Gehäusematerial	PA, rot, V-0
Kriechstromfestigkeit	CTI ≥ 600
Isolierstoffgruppe	I
Temperaturgrenzen	-40°C bis 100°C
Lötstift	1,0 x 0,8 mm; Messing, verzinnt
Flachstecker	2,8 x 0,8 mm; 6,3 x 0,8 mm; Messing, verzinnt

Zulassungen

	Strom	Spannung	Gruppe	AWG	Nm
	15	125	B		
	15 10	300 300	B D, E		

Sonderausführung / Zubehör

- Fortlaufende Nummerierung
- Sonderbeschriftung nach Zeichnung
- Selbstklebende Bezeichnungsstreifen BST-5,00
- Isolierhülsen, siehe Produktbeschreibung ISO
- Wechselndes Rastermaß
- Mix-Bestückung der Flachsteckerversionen
- Die Flachstecker sind auch einzeln erhältlich (siehe einzelne Flachstecker GST-900)

Flachsteckerleiste
900-W-7,5
Flachstecker im 90° Winkel

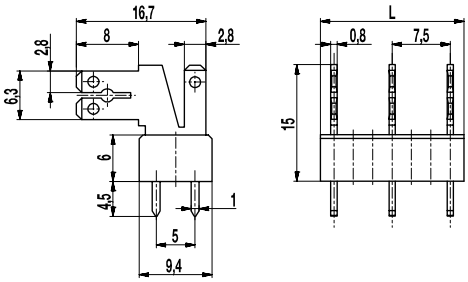

Die Flachsteckerleisten der Serie 900-W mit Doppellötanschluss sind für Flachsteckhülsen 1x 2,8 mm & 2x 2,8 mm / 1x 6,3 mm ausgelegt.
Mit dem Rastermaß 7,5 mm und den dadurch vorhandenen großen Luft- und Kriechstrecken sind die Flachsteckerleisten für hohe Spannungen geeignet, wobei die maximal zulässige Spannung von den Einbauverhältnissen abhängig ist.

Je nach Anwendungsbereich können blanke, teil- oder vollisolierte Flachsteckhülsen nach DIN 46247 aufgesteckt werden.
Auf den abgewinkelten Steckbereich des Flachsteckers dieser Ausführung 900-W können zudem zwei nicht isolierte Flachsteckhülsen 2,8 (oder 1x 6,3) nebeneinander aufgesteckt werden.
Zur Isolierung können die Isolierhülsen ISO-110 für Flachsteckhülsen 2,8 mm, sowie ISO-25 und ISO-250 für Flachsteckhülsen 6,3 mm - siehe Produktbeschreibung „ISO“ - verwendet werden.

Artikelnummern

Polzahl	900-W-7,5	Länge	VPE
2	27.870.903	11,00	250
3	27.870.904	18,50	200
4	27.870.906	26,00	100
5	27.870.907	33,50	100
6	27.870.909	41,00	100
7	27.870.910	48,50	100
8	27.870.912	56,00	100
9	27.870.913	63,50	100
10	27.870.915	71,00	50
11	27.870.916	78,50	50
12	27.870.918	86,00	50
13	27.870.919	93,50	50
14	27.870.921	101,00	50
15	27.870.922	108,50	50
16	27.870.923	116,00	50
17	27.870.924	123,50	50

Allgemeine Daten

Raster	7,5 mm
Polzahlen	2 - 17

Technische Daten

Überspannungskategorie	III	III	II
Verschmutzungsgrad	3	2	2
Bemessungsspannung	500 V	630 V	1000 V
Bemessungsstoßspannung	6 kV	6 kV	6 kV
Isolationsspannung	750 V nach EN 60998-1		
Bemessungsstrom	6 A: mit Flachsteckhülsen 2,8; Leiter 1 mm² (16 AWG) 16 A: mit Flachsteckhülsen 6,3; Leiter 2,5 mm² (14 AWG)		
Leiterplattenbohrung	ø 1,6 mm		
Sonstige Angaben	Angabe der Bemessungsspannungen gilt bei Anwendung mit Isolierhülsen		

Materialdaten

Gehäusematerial	PA, rot, V-0
Kriechstromfestigkeit	CTI ≥ 600
Isolierstoffgruppe	I
Temperaturgrenzen	-40°C bis 100°C
Lötstift	1,0 x 0,8 mm; Messing, verzinnt
Flachstecker	2,8 x 0,8 mm; 6,3 x 0,8 mm; Messing, verzinnt

Zulassungen

	Strom	Spannung	Gruppe	AWG	Nm
	15	300	B		
	15	150	C		
	15	300	B		
	10	300	D, E		

Sonderausführung / Zubehör

- Fortlaufende Nummerierung
- Sonderbeschriftung nach Zeichnung
- Selbstklebende Bezeichnungsstreifen BST-7,50
- Isolierhülsen, siehe Produktbeschreibung ISO
- Wechselndes Rastermaß
- Mix-Bestückung der Flachsteckerversionen
- Die Flachstecker sind auch einzeln erhältlich (siehe einzelne Flachstecker GST-900)

Flachsteckerleiste
900-W-10
Flachstecker im 90° Winkel

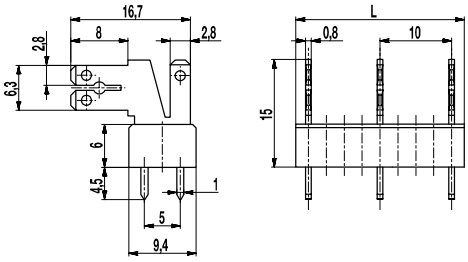

Die Flachsteckerleiste 900-W-10 mit Doppellötanschluss im Raster 10 mm ist für Flachsteckhülsen 1x 2,8 mm & 1x 2,8 mm / 1x 6,3 mm ausgelegt.

Je nach Anwendungsbereich können blanke, teil- oder vollisolierte Flachsteckhülsen nach DIN 46247 aufgesteckt werden. Auf den abgewinkelten Steckbereich des Flachsteckers kann eine nicht isolierte Flachsteckhülse 2,8 mm oder eine 6,3 mm (hier isoliert möglich) aufgesteckt werden, auf den vertikalen Flachstecker ebenfalls eine nicht isolierte Flachsteckhülse 2,8 mm. Zur Isolierung der Flachsteckhülse 6,3 mm können die Isolierhülsen ISO-25 und ISO-250 - siehe Produktbeschreibung „ISO“ - verwendet werden.

Artikelnummern

Polzahl	900-W-10	Länge	VPE
2	30.870.903	13,50	250
3	30.870.905	23,50	100
4	30.870.907	33,50	100
5	30.870.909	43,50	100
6	30.870.911	53,50	100
7	30.870.913	63,50	100
8	30.870.915	73,50	50
9	30.870.917	83,50	50
10	30.870.919	93,50	50
11	30.870.921	103,50	50
12	30.870.923	113,50	50
13	30.870.925	123,50	50

weitere Polzahlen auf Anfrage

Allgemeine Daten

Raster	10 mm
Polzahlen	2 - 13

Technische Daten

Überspannungskategorie	III	III	II
Verschmutzungsgrad	3	2	2
Bemessungsspannung	630 V	630 V	1000 V
Bemessungsstoßspannung	6 kV	6 kV	6 kV
Isolationsspannung	750 V nach EN 60998-1		
Bemessungsstrom	6 A: mit Flachsteckhülsen 2,8; Leiter 1 mm² (16 AWG) 16 A: mit Flachsteckhülsen 6,3; Leiter 2,5 mm² (14 AWG)		
Leiterplattenbohrung	ø 1,6 mm		
Sonstige Angaben	Angabe der Bemessungsspannungen gilt bei Anwendung mit Isolierhülsen		

Materialdaten

Gehäusematerial	PA, rot, V-0
Kriechstromfestigkeit	CTI ≥ 600
Isolierstoffgruppe	I
Temperaturgrenzen	-40°C bis 100°C
Lötstift	1,0 x 0,8 mm; Messing, verzinnt
Flachstecker	2,8 x 0,8 mm; 6,3 x 0,8 mm; Messing, verzinnt

Zulassungen

	Strom	Spannung	Gruppe	AWG	Nm
	15	300	B		
	15	150	C		
	15	300	B		
	10	300	D, E		

Sonderausführung / Zubehör

- Fortlaufende Nummerierung
- Sonderbeschriftung nach Zeichnung
- Selbstklebende Bezeichnungsstreifen BST-10,00
- Isolierhülsen, siehe Produktbeschreibung ISO
- Wechselndes Rastermaß
- Mix-Bestückung der Flachsteckerversionen
- Die Flachstecker sind auch einzeln erhältlich (siehe einzelne Flachstecker GST-900)

Flachsteckerleiste
931-FST

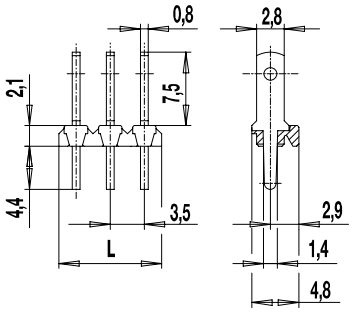

Die Flachsteckerleiste 931-FST mit Flachsteckern 2,8 x 0,8 mm kann sowohl als Steckverbinder mit der Steckerleiste 930-FL oder 938-FLDS eingesetzt werden als auch zum Aufstecken von Einzelleitern mit Flachsteckhülsen B 2,8-DIN 46 247, wobei deren Quetschstellen isoliert sein sollten.
Das Zusammenstecken mit der Federleiste 930-FL erfolgt in Richtung der Drahteinführung. Dadurch wird der Platzbedarf auf der Platine gegenüber der bewährten Kombination mit der Stiftleiste 931-SLS oder 931-SLR weiter minimiert.
Die Flachsteckhülsen sind nicht Teil unseres Produktprogramms.

Artikelnummern

Polzahl	931-FST	Länge	VPE
2	12.893.705	7,00	1000
3	13.893.705	10,50	1000
4	14.893.705	14,00	500
5	15.893.705	17,50	500
6	16.893.705	21,00	500
7	17.893.705	24,50	500
8	18.893.705	28,00	250
9	19.893.705	31,50	200
10	20.893.705	35,00	200
11	21.893.705	38,50	200
12	22.893.705	42,00	250
13	23.893.705	45,50	200
14	24.893.705	49,00	200
15	25.893.705	52,50	200
16	26.893.705	56,00	200

Allgemeine Daten

Raster	3,5 mm
Polzahlen	2 - 16
Verwendbar mit	Steckerleiste 930-FL; 938-FLDS; Flachsteckhülsen B 2,8

Technische Daten

Überspannungskategorie	III	III	II
Verschmutzungsgrad	3	2	2
Bemessungsspannung	160 V	160 V	250 V
Bemessungsstoßspannung	2,5 kV	2,5 kV	2,5 kV
Isolationsspannung	130 V nach EN 60998-1		
Bemessungsstrom	6 A: mit Flachsteckhülsen 2,8; Leiter 1 mm² (16 AWG)		
Leiterplattenbohrung	ø 1,8 mm		
Sonstige Angaben	Angabe der Bemessungsspannungen gilt bei Anwendung mit Isolierhülsen		

Materialdaten

Gehäusematerial	PA, grau, V-0
Kriechstromfestigkeit	CTI 250
Isolierstoffgruppe	IIIa
Temperaturgrenzen	-40°C bis 100°C
Lötstift	1,4 x 0,8 mm; Messing, verzinnt
Flachstecker	2,8 x 0,8 mm; Messing, verzinnt

Zulassungen

	Strom	Spannung	Gruppe	AWG	Nm
	6	300	B		
	6	300	B		

Sonderausführung / Zubehör

- Rastermaß 7 mm für größere Luft- und Kriechstrecken

Flachsteck-/Schraub-Verbinderleiste
970-B-2,8(-DS)
Schraubanschluss, mit Flachsteckern 2,8

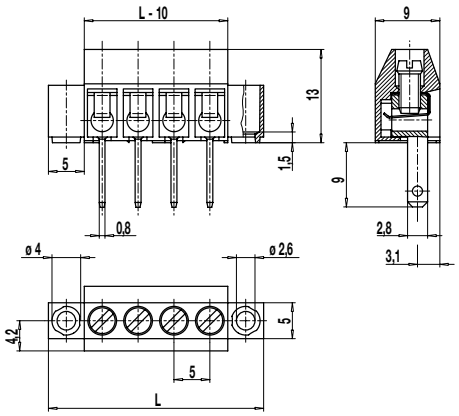

Die Flachsteck-/Schraub-Verbinderleiste 970-B-2,8 im Raster 5 mm ist eine Kombination aus Flachsteck-Verbinderleiste und Schraub-Klemmleiste. Sie ist in 2- bis 8-polig erhältlich.
Sie wird hauptsächlich zum Netzanschluss von Geräten, sowie in vielen anderen Bereichen verwendet.

Durch das Raster vom 5 mm benötigt die Flachsteck-/Schraub-Verbinderleiste 970-B-2,8 nur wenig Platz. Sie ist als Durchführungsklemmen bei Kunststoffwänden besonders geeignet.
Für die Befestigung ist das Gehäuse mit zwei seitlichen Befestigungsflanschen ausgestattet.
Die inneren Anschlüsse sind als Flachstecker 2,8 mm x 0,8 mm ausgebildet.
Der Drahtschutz der „-DS"-Ausführung verhindert besonders bei mehrdrähtigen Leitern zuverlässig die Beschädigung durch die Schraube.

Installationshinweis:
Für die Verbindungen innerhalb von Geräten sind die Flachstecker vorgesehen, die sich durch einfache und kostengünstige Montage auszeichnen. Für den Netzanschluss stehen die Schraubanschlüsse zur Verfügung.

Artikelnummern

Polzahl	970-B-2,8	970-B-2,8-DS	Länge	VPE
2	13.872.702	23.872.702	20,00	200
3	13.872.703	23.872.703	25,00	200
4	13.872.704	23.872.704	30,00	100
5	13.872.705	23.872.705	35,00	100
6	13.872.706	23.872.706	40,00	100
7	13.872.707	23.872.707	45,00	100
8	13.872.708	23.872.708	50,00	100

Allgemeine Daten

Raster	5 mm
Polzahlen	2 - 8

Technische Daten

Klemmbereich	*starr / flexibel / AWG*
ohne DS/HDS	1 - 6 mm² / 1 - 2,5 mm² / 16 - 12 AWG
mit DS/HDS	0,75 - 4 mm² / 0,75 - 2,5 mm² / 18 - 12 AWG
Bemessungsquerschnitt	2,5 mm² [1]; 1 mm² [2]
Abisolierlänge	6,5 mm
Überspannungskategorie	III
Verschmutzungsgrad	3
Bemessungsspannung	250 V
Bemessungsstoßspannung	4 kV
Isolationsspannung	250 V nach EN 60998-1
Bemessungsstrom	6 A: mit Flachsteckhülsen 2,8; Leiter 1 mm² (16 AWG)
Nenndrehmoment	0,5 Nm
Sonstige Angaben	Angabe der Bemessungsspannungen gilt bei Anwendung mit Isolierhülsen.

Materialdaten

Gehäusematerial	PA, grau, V-0
Kriechstromfestigkeit	CTI ≥ 600
Isolierstoffgruppe	I
Temperaturgrenzen	-40°C bis 100°C
Klemmkörper	Messing, vernickelt
Flachstecker	Messing, vernickelt
Schraube	M3; Stahl verzinkt, blau passiviert
Drahtschutz	Zinnbronze, verzinnt

Zulassungen

	Strom	Spannung	Gruppe	AWG	Nm
	6	300	B,D	22 - 12	0,51 [3]
	6	300	B,D,E	22 - 10	0,51

Sonderausführung / Zubehör

- Fortlaufende Nummerierung
- Sonderbeschriftung nach Zeichnung
- Selbstklebende Bezeichnungsstreifen BST-5,00
- Ausführung mit größeren Polzahlen
- Ausführung ohne Befestigungsflansche
- Ausführung mit verlängerter Drahteinführung
- Doppeldrahtschutz als Brücke

[1] Schraubseitig
[2] Steckseitig
[3] No. 26 AWG min for factory-wiring only

Flachsteck-/Schraub-Verbinderleiste
982-F
mit Flachsteckern 4,8 mm oder Schraubanschluss

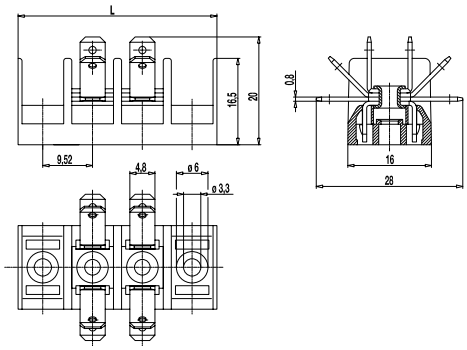

Die Flachsteck-/Schraub-Verbinderleiste 982-F im Raster 9,52 mm basiert auf unserer bewährten Serie 98.. (siehe Katalog 4 "Raster 7,5 mm")
Sie ist mit sternförmig angeordneten Flachsteckern 4,8 mm ausgestattet und in 2- bis 24-polig erhältlich. Pro Pol sind hier maximal 6 Flachstecker oder alternativ eine Schraubklemmstelle möglich.
Die äußeren Kammern der Leiste können gleichzeitig zur Befestigung auf einem Untergrund oder für die Befestigung unserer Abdeckkappen 982-A/983-A dienen. Auf Wunsch können auch andere Kammern für die Befestigungen frei gelassen werden.

Installationshinweis:
Da der Boden nicht geschlossen ist, sollte die Klemmleiste auf einer isolierenden Unterlage montiert werden. Alternativ können dazu auch unsere Bezeichnungsstreifen BST-983-F verwendet werden.

Aufgrund der Vielfalt der möglichen Ausführungen ist eine Auflistung von Artikelnummern und Preisen nicht möglich. Bei einer Anfrage oder Bestellung mit einheitlicher Bestückung genügt die Angabe von Polzahl und Bestückungsnummer. Bei einer gemischten Bestückung bitten wir um eine Skizze gemäß Beispiel (insbesondere wegen der Ausrichtung von asymmetrischen Bestückungen). Aus dieser muss die gewünschte Polzahl und die Bestückung jedes Poles inklusive der Bestückungsnummer zu ersehen sein.

Allgemeine Daten

Raster	9,52 mm
Polzahlen	2 - 24

Technische Daten

Klemmbereich	*starr / flexibel / AWG*
	0,75 - 2,5 mm² / 0,75 - 2,5 mm² / 18 - 12 AWG
Bemessungsquerschnitt	2,5 mm² [1]
Abisolierlänge	8,5 mm
Überspannungskategorie	III
Verschmutzungsgrad	3
Bemessungsspannung	320 V
Bemessungsstoßspannung	4 kV
Isolationsspannung	450 V nach EN 60998-1
Bemessungsstrom	16 A: mit Flachsteckhülse 4,8; Leiter 2,5 mm² (14 AWG)
Nenndrehmoment	0,8 Nm
Sonstige Angaben	Bei Schraubanschluss können 2 Leiter gleichen Querschnitts pro Pol angeschlossen werden. Angabe der Bemessungsspannungen gilt bei Anwendung mit Isolierhülsen.

Materialdaten

Gehäusematerial	PA, grau, V-0
Kriechstromfestigkeit	CTI ≥ 600
Isolierstoffgruppe	I
Temperaturgrenzen	-40°C bis 100°C
Klemmkörper	Messing, vernickelt
Flachstecker	Messing, vernickelt
Schraube	M3,5; Stahl verzinkt, blau passiviert
Rohrniet	Kupfer, verzinnt

Zulassungen

	Strom	Spannung	Gruppe	AWG	Nm
	20	300	B	20 - 12	0,79
	15	300	B	20 - 12	0,79
	10	300	D,E	20 - 12	0,79

Sonderausführung / Zubehör

- Fortlaufende Nummerierung
- Ausführungen für gedruckte Schaltungen (mit Lötanschluss), siehe Typen 983-FS/-FD
- Abdeckkappen bei Verwendung der Bestückungen 8.011 und Schraubanschlüssen
- Kreuzschlitzschrauben bei Schraubanschluss auf Anfrage
- Befestigungspol an frei wählbarer Position

[1] Schraubseitig

Flachsteck-/Schraub-Verbinderleisten

982-F

Bestückungsausführung und Bestellerläuterung

Bestückungsausführung

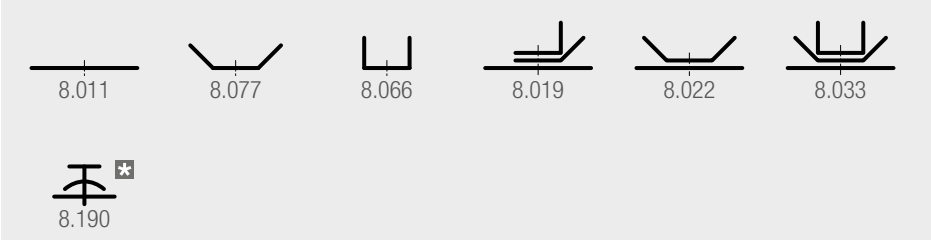

* Standardausführung als Schlitzschraube; Kreuzschlitzschrauben auf Anfrage.

Flachsteckergröße

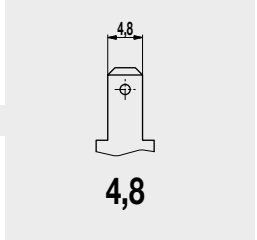

Polzahl
02
bis
24

Bestückungsausführung
Bitte hier die Nummer der gewünschten Bestückungsausführung eintragen.

Bei verschiedenen Größen bitte eine Zeichnung beilegen und hier angeben: **MIX**

Flachsteckergröße
4,8
(entfällt bei reinem Schraubanschluss 8.190)

**982-F-4,8/ - **

Beispiel-Bestellskizze bei „MIX“-Bestückung

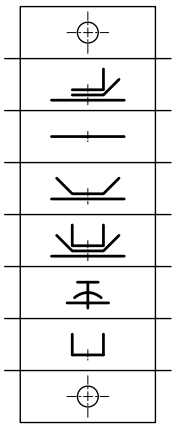

Bei einer Anfrage oder Bestellung mit einheitlicher Bestückung genügt die Angabe der obigen Bezeichnung.

Bei gemischter Bestückung („MIX“ in der Typenbezeichnung) benötigen wir zusätzlich eine Skizze gemäß Beispiel (siehe links), insbesondere wegen der Ausrichtung von asymmetrischen Bestückungen.
Aus der Skizze muss die gewünschte Polzahl und die Bestückung jedes Poles inklusive der Bestückungsnummer zu ersehen sein.

Flachsteck-/Schraub-Verbinderleiste
982-MF-2,8/-4,8
mit Flachsteckern

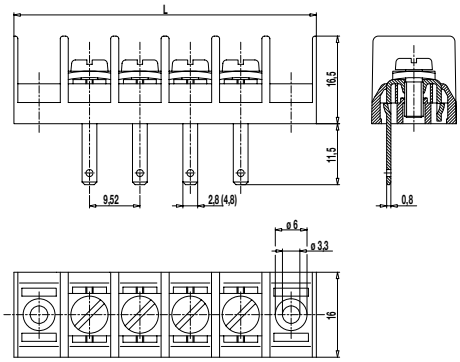

Die Flachsteck-/Schraub-Verbinderleisten 982-MF-2,8 und 982-MF-4,8 im Raster von 9,52 mm sind von 2- bis 12-polig erhältlich und im Nennraster anreihbar.
Sie basieren auf unseren Klemmleisten der Serie 982.

Der Leiteranschluss ist als Kopfkontaktklemme mit Schrauben M3,5 ausgebildet, wobei die Schrauben und Vierkantscheiben beweglich miteinander verbunden sind.
Die unverdrehbar angeordneten Vierkantscheiben werden zum leichteren Anschließen des Leiters beim Lösen der Schraube automatisch mit angehoben.

Auf der Löt-/Steckseite befindet sich pro Pol ein Flachsteckanschluss der Breite 2,8 mm oder 4,8 mm.
Somit ist eine Stromübertragung auf weitere Bauteile möglich, ohne Leiterbahnen zu belasten.

Artikelnummern

Polzahl	982-MF-2,8	982-MF-4,8	Länge	VPE
2	40.873.704	42.873.704	38,08	100
3	40.873.705	42.873.705	47,60	100
4	40.873.706	42.873.706	57,12	100
5	40.873.707	42.873.707	66,64	100
6	40.873.708	42.873.708	76,16	100
7	40.873.709	42.873.709	85,68	50
8	40.873.710	42.873.710	95,20	50
9	40.873.711	42.873.711	104,72	50
10	40.873.712	42.873.712	114,24	50
11	40.873.713	42.873.713	123,76	50
12	40.873.714	42.873.714	133,28	50

weitere Polzahlen auf Anfrage

Allgemeine Daten

Raster	9,52 mm
Polzahlen	2 - 12
Anwendungsgebiet	Wanddurchführungen

Technische Daten

Klemmbereich	*starr / flexibel / AWG* 0,5 - 2,5 mm² / 0,5 - 2,5 mm² / 20 - 12 AWG
Bemessungsquerschnitt	2,5 mm² [1]
Abisolierlänge	8,5 mm
Überspannungskategorie	III
Verschmutzungsgrad	3
Bemessungsspannung	320 V
Bemessungsstoßspannung	4 kV
Isolationsspannung	450 V nach EN 60998-1
Bemessungsstrom	6 A: mit Flachsteckhülsen 2,8; Leiter 1 mm² (16 AWG) 16 A: mit Flachsteckhülse 4,8; Leiter 2,5 mm² (14 AWG)
Nenndrehmoment	0,8 Nm
Sonstige Angaben	Es können 2 Leiter gleichen Querschnitts pro Pol angeschlossen werden. Angabe der Bemessungsspannungen gilt bei Anwendung mit Isolierhülsen.

Materialdaten

Gehäusematerial	PA, grau, V-0
Kriechstromfestigkeit	CTI ≥ 600
Isolierstoffgruppe	I
Temperaturgrenzen	-40°C bis 100°C
Klemmkörper	Messing, vernickelt
Flachstecker	Messing, vernickelt
Schraube	M3,5; Stahl verzinkt, blau passiviert

Zulassungen

	Strom	Spannung	Gruppe	AWG	Nm
	15	300	B	20 - 12	0,79 [2]
	15	300	B	20 - 12	0,79 [3]
	10	300	D,E	20 - 12	0,79 [3]

Sonderausführung / Zubehör

- Fortlaufende Nummerierung
- Isolierhülsen ISO
- Abdeckkappen
- Kreuzschlitzschrauben auf Anfrage
- Flachsteckerversionen anstelle der Schraubanschlüsse
- Durchführungs- und Befestigungssockel auf Anfrage

[1] Schraubseitig
[2] Für Ausführung 982-MF-2,8 gilt: 300 V / B / 6 A / 0,79 Nm
[3] Für Ausführung 982-MF-2,8 gilt: 300 V / B,D,E / 6 A / 0,79 Nm

Schraub-/Löt-Verbinderleiste
982-ML-2,8
mit Lötfahnen

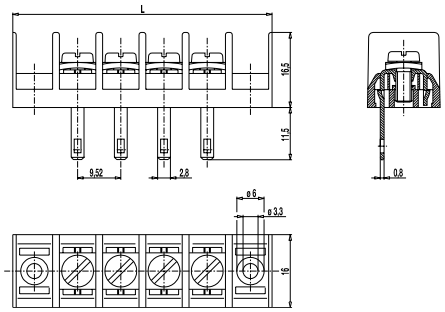

Die Schraub-/Löt-Verbinderleiste 982-ML-2,8 im Raster 9,52 mm ist von 2- bis 12-polig erhältlich und im Nennraster anreihbar.
Sie basiert auf unseren Klemmleisten der Serie 982.

Der Leiteranschluss ist als Kopfkontaktklemme mit Schrauben M3,5 ausgebildet, wobei die Schrauben und Vierkantscheiben beweglich miteinander verbunden sind.
Die verdrehsicher angeordneten Vierkantscheiben werden zum leichteren Anschließen des Leiters beim Lösen der Schraube automatisch mit angehoben.

Auf der Lötseite befindet sich pro Pol eine Lötfahne der Breite 2,8 mm.

Artikelnummern

Polzahl	982-ML-2,8	Länge	VPE
2	46.873.704	38,08	100
3	46.873.705	47,60	100
4	46.873.706	57,12	100
5	46.873.707	66,64	100
6	46.873.708	76,16	100
7	46.873.709	85,68	50
8	46.873.710	95,20	50
9	46.873.711	104,72	50
10	46.873.712	114,24	50
11	46.873.713	123,76	50
12	46.873.714	133,28	50

Allgemeine Daten

Raster	9,52 mm
Polzahlen	2 - 12
Zubehör	Bezeichnungsstreifen 983-F
Anwendungsgebiet	Wanddurchführungen

Technische Daten

Klemmbereich	*starr / flexibel / AWG* 0,75 - 2,5 mm² / 0,75 - 2,5 mm² / 18 - 12 AWG
Bemessungsquerschnitt	2,5 mm² [1]
Abisolierlänge	8,5 mm
Überspannungskategorie	III
Verschmutzungsgrad	3
Bemessungsspannung	320 V
Bemessungsstoßspannung	4 kV
Isolationsspannung	450 V nach EN 60998-1
Bemessungsstrom	17,5 A (Leiter 1,5 mm² im Lötfahnenbereich)
Nenndrehmoment	0,8 Nm
Sonstige Angaben	Es können 2 Leiter gleichen Querschnitts pro Pol angeschlossen werden.

Materialdaten

Gehäusematerial	PA, grau, V-0
Kriechstromfestigkeit	CTI ≥ 600
Isolierstoffgruppe	I
Temperaturgrenzen	-40°C bis 100°C
Klemmkörper	Messing,verzinnt
Schraube	M3,5; Stahl verzinkt, blau passiviert

Zulassungen

	Strom	Spannung	Gruppe	AWG	Nm
	20	300	B	20 - 12	0,79
	20	300	B	20 - 12	0,79
	10	300	D,E	20 - 12	0,79

Sonderausführung / Zubehör

- Fortlaufende Nummerierung
- Ausführungen für gedruckte Schaltungen (mit Lötanschluss), siehe Typen 983-FS/-FD
- Isolierhülsen ISO
- Abdeckkappen
- Kreuzschlitzschrauben auf Anfrage
- Flachsteckerversionen anstelle der Schraubanschlüsse
- Durchführungs- und Befestigungssockel auf Anfrage

[1] Schraubseitig

Leiterplattenklemme
982-SMF-2,8/-4,8
Schraubanschluss, mit Lötstift und Flachstecker

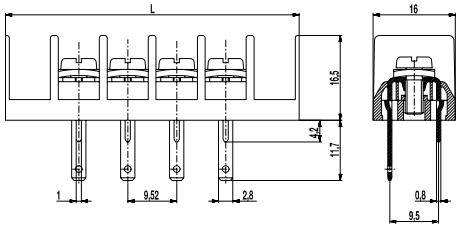

982-SMF-2,8

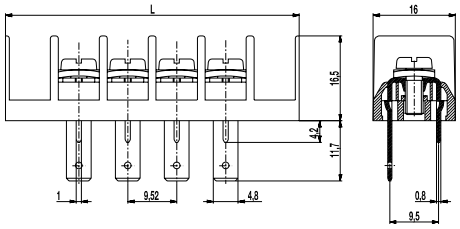

982-SMF-4,8

Die Leiterplattenklemmen 982-SMF-2,8 und 982-SMF-4,8 im Raster 9,52 mm ist in 1- bis 12-polig erhältlich und im Nennraster anreihbar.
Sie basieren auf unseren Klemmleisten der Serie 982.

Auf der Außenseite sind sie als Kopfkontaktklemme mit Schrauben M3,5 ausgebildet. Auf der Innenseite befinden sich pro Pol ein Lötstift und ein Flachsteckanschluss der Breite 2,8 mm oder 4,8 mm.
Somit ist eine Stromübertragung auf innere Bauteile möglich, ohne Leiterbahnen zu belasten.

Der Leiteranschluss ist als Kopfkontaktklemme ausgebildet, wobei die Schrauben und Vierkantscheiben beweglich miteinander verbunden sind.
Die unverdrehbar angeordneten Vierkantscheiben werden zum leichteren Anschließen des Leiters beim Lösen der Schraube automatisch mit angehoben.

Artikelnummern

Polzahl	982-SMF-2,8	982-SMF-4,8	Länge	VPE
1	91.873.703	92.873.703	28,56	200
2	91.873.704	92.873.704	38,08	200
3	91.873.705	92.873.705	47,60	200
4	91.873.706	92.873.706	57,12	100
5	91.873.707	92.873.707	66,64	50
6	91.873.708	92.873.708	76,16	50
7	91.873.709	92.873.709	85,68	50
8	91.873.710	92.873.710	95,20	50
9	91.873.711	92.873.711	104,72	50
10	91.873.712	92.873.712	114,24	50
11	91.873.713	92.873.713	123,76	50
12	91.873.714	92.873.714	133,28	50

weitere Polzahlen auf Anfrage

Allgemeine Daten

Raster	9,52 mm
Polzahlen	1 - 12

Technische Daten

Klemmbereich	*starr / flexibel / AWG* 0,75 - 2,5 mm² / 0,75 - 2,5 mm² / 18 - 12 AWG
Bemessungsquerschnitt	2,5 mm²
Abisolierlänge	8,5 mm
Überspannungskategorie	III
Verschmutzungsgrad	3
Bemessungsspannung	320 V
Bemessungsstoßspannung	4 kV
Isolationsspannung	450 V nach EN 60998-1
Bemessungsstrom	6 A: mit Flachsteckhülsen 2,8; Leiter 1 mm² (16 AWG) 16 A: mit Flachsteckhülsen 4,8; Leiter 2,5 mm² (14 AWG)
Leiterplattenbohrung	ø 1,6 mm
Nenndrehmoment	0,8 Nm
Sonstige Angaben	Anschraublöcher ø 3,2 mm. Es können 2 Leiter gleichen Querschnitts pro Pol angeschlossen werden. Angegebene Bemessungsspannung gilt bei Anwendung mit Isolierhülsen.

Materialdaten

Gehäusematerial	PA, grau, V-0
Kriechstromfestigkeit	CTI ≥ 600
Isolierstoffgruppe	I
Temperaturgrenzen	-40°C bis 100°C
Anschlussbügel	Messing, verzinnt
Schraube	M3,5; Stahl verzinkt, blau passiviert
Lötstift	0,8 x 1,0 mm; Messing, verzinnt

Zulassungen

	Strom	Spannung	Gruppe	AWG	Nm
UL	20	300	B	20 - 12	0,79
CSA	6	300	B, D, E	20 - 12	0,79 [1]
	15	300	B	20 - 12	0,79 [2]
	10	300	D, E	20 - 12	0,79 [2]

[1] gilt für 982-SMF-2,8
[2] gilt für 982-SMF-4,8

Sonderausführung / Zubehör

- Fortlaufende Nummerierung
- Sonderbeschriftung nach Zeichnung
- Kreuzschlitzschrauben
- Abdeckkappe 982-A
- Befestigungsstifte BEF-983
- Befestigungspol an frei wählbarer Position
- Anstelle von Schraubanschlüssen, verschiedene Flachsteckerversionen

Flachsteck-/Schraub-Verbinderleiste
983-F
mit Flachsteckern 4,8 mm oder Schraubanschluss

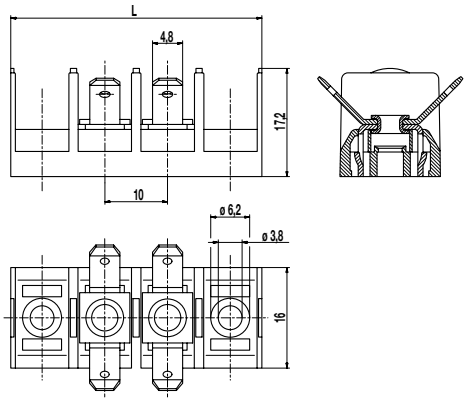

Die Flachsteck-/Schraub-Verbinderleiste 983-F im Raster 10 mm basiert auf unserer bewährten Serie 98.. (siehe Katalog 5 "Raster >10 mm").
Sie ist mit sternförmig angeordneten Flachsteckern 4,8 mm ausgestattet und von 2- bis 24-polig erhältlich. Pro Pol sind hier maximal 6 Flachstecker oder alternativ eine Schraubklemmstelle möglich.
Die Außenkammern der Leiste können gleichzeitig zur Befestigung auf einem Untergrund oder für die Befestigung unserer Abdeckkappen 982-A/983-A dienen. Auf Wunsch können auch andere Kammern für die Befestigungen frei gelassen werden.

Installationshinweis:
Da der Boden nicht geschlossen ist, sollte die Klemmleiste auf einer isolierenden Unterlage montiert werden. Alternativ können dazu auch unsere Bezeichnungsstreifen BST-983-F verwendet werden.

Aufgrund der Vielfalt der möglichen Ausführungen ist eine Auflistung von Artikelnummern und Preisen nicht möglich. Bei einer Anfrage oder Bestellung mit einheitlicher Bestückung genügt die Angabe von Polzahl und Bestückungsnummer. Bei einer gemischten Bestückung bitten wir um eine Skizze gemäß Beispiel (insbesondere wegen der Ausrichtung von asymmetrischen Bestückungen). Aus dieser muss die gewünschte Polzahl und die Bestückung jedes Poles inklusive der Bestückungsnummer zu ersehen sein.

Allgemeine Daten

Raster	10 mm
Polzahlen	2 - 24

Technische Daten

Klemmbereich	*starr / flexibel / AWG*
	0,5 - 2,5 mm² / 0,5 - 2,5 mm² / 20 - 12 AWG
Bemessungsquerschnitt	2,5 mm² [1]
Abisolierlänge	8,5 mm
Überspannungskategorie	III
Verschmutzungsgrad	3
Bemessungsspannung	320 V
Bemessungsstoßspannung	4 kV
Isolationsspannung	450 V nach EN 60998-1
Bemessungsstrom	16 A: mit Flachsteckhülse 4,8; Leiter 2,5 mm² (14 AWG)
Nenndrehmoment	1,2 Nm
Sonstige Angaben	Bei Schraubanschluss können 2 Leiter gleichen Querschnitts pro Pol angeschlossen werden. Angegebene Bemessungsspannung gilt bei Anwendung mit Isolierhülsen.

Materialdaten

Gehäusematerial	PA, grau, V-0
Kriechstromfestigkeit	CTI ≥ 600
Isolierstoffgruppe	I
Temperaturgrenzen	-40°C bis 100°C
Klemmkörper	Messing, vernickelt
Flachstecker	Messing, vernickelt
Schraube	M4; Stahl verzinkt, blau passiviert
Rohrniet	Messing, verzinnt

Zulassungen

	Strom	Spannung	Gruppe	AWG	Nm
	15 [2]	300	B	20 - 12	1,13
	15 [2]	300	B	20 - 12	1,13
	10	300	D,E	20 - 12	1,13

Sonderausführung / Zubehör

- Fortlaufende Nummerierung
- Sonderbeschriftung nach Zeichnung
- Bezeichnungsstreifen BST-10,00
- Ausführungen für gedruckte Schaltungen (mit Lötanschluss), siehe Typen 983-FS/-FD
- Abdeckkappen
- Kreuzschlitzschrauben bei Schraubanschluss auf Anfrage
- Befestigungspol an frei wählbarer Position

[1] Schraubseitig
[2] Ausführung nur mit Schraubanschluss: 20 A max.

Flachsteck-/Schraub-Verbinderleisten

983-F

Bestückungsausführung und Bestellerläuterung

Bestückungsausführung

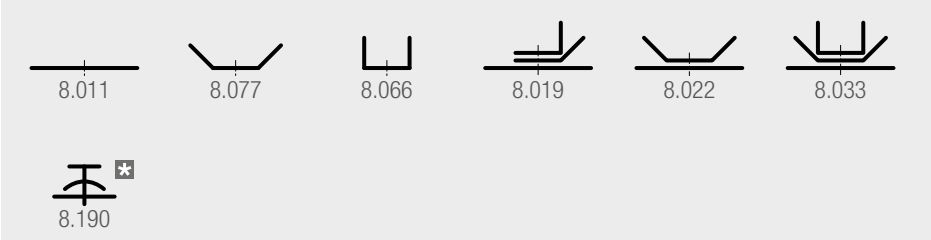

* Standardausführung als Schlitzschraube; Kreuzschlitzschrauben auf Anfrage.

Flachsteckergröße

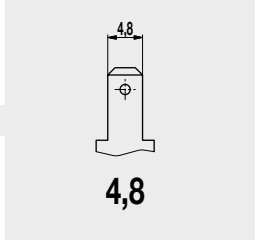

Polzahl
02
bis
24

Bestückungsausführung
Bitte hier die Nummer der gewünschten Bestückungsausführung eintragen.

Bei verschiedenen Größen bitte eine Zeichnung beilegen und hier angeben: **MIX**

Flachsteckergröße
4,8
(entfällt bei reinem Schraubanschluss 8.190)

**983-F-4,8/ - **

Beispiel-Bestellskizze bei „MIX“-Bestückung

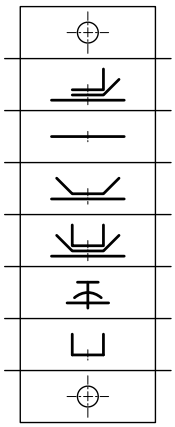

Bei einer Anfrage oder Bestellung mit einheitlicher Bestückung genügt die Angabe der obigen Bezeichnung.

Bei gemischter Bestückung („MIX“ in der Typenbezeichnung) benötigen wir zusätzlich eine Skizze gemäß Beispiel (siehe links), insbesondere wegen der Ausrichtung von asymmetrischen Bestückungen.
Aus der Skizze muss die gewünschte Polzahl und die Bestückung jedes Poles inklusive der Bestückungsnummer zu ersehen sein.

Flachsteckerleiste
983-FD
Flachsteck-/Schraubanschluss, 2 Lötstifte pro Pol

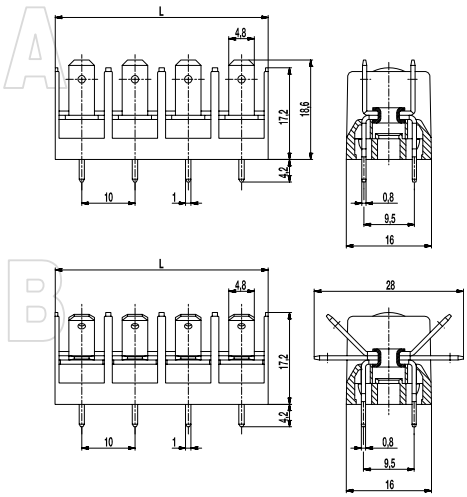

L = Pohlzahl x Raster
A: Anschlussausführung mit Päckchen 8.066
B: Anschlussausführung mit Päckchen 8.022

Anschlussausführungen / Beispiel Mixbestückung

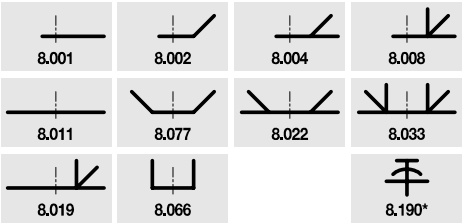

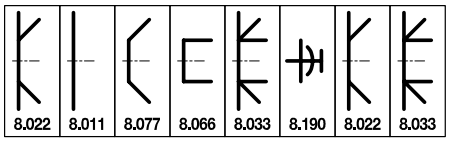

* = Schraubanschluss

Jeder Pol der Flachsteckerleiste 983-FD im Raster 10 mm kann eingangsseitig mit bis zu 6 Flachsteckanschlüssen oder einem Schraubanschluss bestückt werden. Wenn einheitlich bestückt werden soll, genügt die Angabe von Typ, Bestückungsausführung (4-stellige Nummer) und die Polzahl.
Die beiden technischen Zeichnungen (A und B) zeigen jeweils ein Beispiel einer einheitlich bestückten Ausführung. Bei Mix-Bestückung ist die Angabe der Anschlussausführungen pro Pol oder eine Zeichnung erforderlich.

Aufgrund der Vielfalt an Bestückungs-Kombinationen gibt es keine feste Bestellbezeichnung.

Allgemeine Daten

Raster	10 mm
Polzahlen	2 - 26
Verwendbar mit	Flachsteckhülsen nach DIN 46247

Technische Daten

Klemmbereich	*starr / flexibel / AWG*
	0,5 - 2,5 mm² / 0,5 - 2,5 mm² / 20 - 12 AWG
Bemessungsquerschnitt	2,5 mm²
Abisolierlänge	8,5 mm
Überspannungskategorie	III
Verschmutzungsgrad	3
Bemessungsspannung	320 V
Bemessungsstoßspannung	4 kV
Isolationsspannung	450 V nach EN 60998-1
Bemessungsstrom	16 A: mit Flachsteckhülsen 4,8; Leiter 2,5 mm² (14 AWG)
Leiterplattenbohrung	ø 1,6 mm
Nenndrehmoment	1,2 Nm
Sonstige Angaben	Bei Schraubanschluss können 2 Leiter gleichen Querschnitts pro Pol angeschlossen werden. Angabe der Bemessungsspannung gilt bei Anwendung mit Isolierhülsen.

Materialdaten

Gehäusematerial	PA, grau, V-0
Kriechstromfestigkeit	CTI ≥ 600
Isolierstoffgruppe	I
Temperaturgrenzen	-40°C bis 100°C
Anschlussbügel	Messing, verzinnt
Schraube	M4; Stahl verzinkt, blau passiviert
Lötstift	0,8 x 1,0 mm; Messing, verzinnt
Flachstecker	Messing, vernickelt
Rohrniet	Kupfer, verzinnt

Zulassungen

	Strom	Spannung	Gruppe	AWG	Nm
	15	300	B	20 - 12	
	15	300	B	20 - 12	
	10	300	D, E	20 - 12	

Sonderausführung / Zubehör

- Fortlaufende Nummerierung
- Sonderbeschriftung nach Zeichnung
- Selbstklebende Bezeichnungsstreifen BST-10,00
- Abdeckkappe 983-A (zwei Leerpole erforderlich); nicht mit jeder Bestückung verwendbar
- Kreuzschlitzschrauben
- 10 mm lange Lötstifte
- Ausführung ohne Lötstifte

Flachsteckerleiste
983-FS
Flachsteck-/Schraubanschluss, 1 Lötstift pro Pol

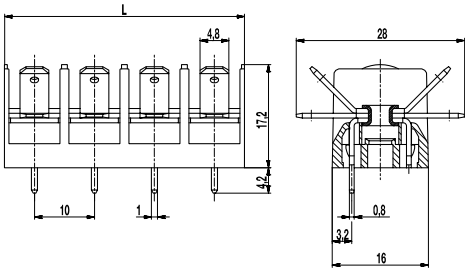

L = Pohlzahl x Raster
Anschlussausführung mit Päckchen 8.022

Anschlussausführungen / Beispiel Mixbestückung

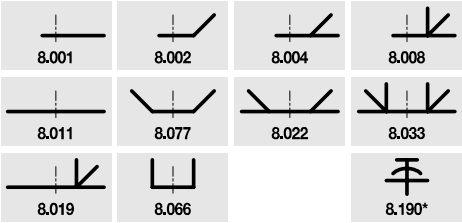

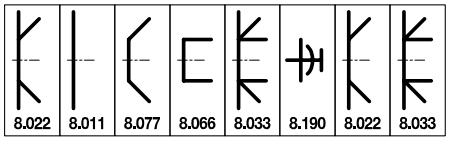

* = Schraubanschluss

Jeder Pol der Flachsteckerleiste 983-FS im Raster 10 mm kann eingangsseitig mit bis zu 6 Flachsteckanschlüssen oder einem Schraubanschluss bestückt werden. Wenn einheitlich bestückt werden soll, genügt die Angabe von Typ, Bestückungsausführung (4-stellige Nummer) und die Polzahl.
Die technische Zeichnung zeigt ein Beispiel einer einheitlich bestückten Ausführung. Bei Mix-Bestückung ist die Angabe der Anschlussausführungen pro Pol oder eine Zeichnung erforderlich.

Aufgrund der Vielfalt an Bestückungs-Kombinationen gibt es keine feste Bestellbezeichnung.

Allgemeine Daten

Raster	10 mm
Polzahlen	2 - 26
Verwendbar mit	Flachsteckhülsen nach DIN 46247

Technische Daten

Klemmbereich	*starr / flexibel / AWG*
	0,5 - 2,5 mm² / 0,5 - 2,5 mm² / 20 - 12 AWG
Bemessungsquerschnitt	2,5 mm²
Abisolierlänge	8,5 mm
Überspannungskategorie	III
Verschmutzungsgrad	3
Bemessungsspannung	320 V
Bemessungsstoßspannung	4 kV
Isolationsspannung	450 V nach EN 60998-1
Bemessungsstrom	16 A: mit Flachsteckhülsen 4,8; Leiter 2,5 mm² (14 AWG)
Leiterplattenbohrung	ø 1,6 mm
Nenndrehmoment	1,2 Nm
Sonstige Angaben	Bei Schraubanschluss können 2 Leiter gleichen Querschnitts pro Pol angeschlossen werden. Angabe der Bemessungsspannung gilt bei Anwendung mit Isolierhülsen.

Materialdaten

Gehäusematerial	PA, grau, V-0
Kriechstromfestigkeit	CTI ≥ 600
Isolierstoffgruppe	I
Temperaturgrenzen	-40°C bis 100°C
Anschlussbügel	Messing, verzinnt
Schraube	M4; Stahl verzinkt, blau passiviert
Lötstift	0,8 x 1,0 mm; Messing, verzinnt
Flachstecker	Messing, vernickelt
Rohrniet	Kupfer, verzinnt

Zulassungen

	Strom	Spannung	Gruppe	AWG	Nm
	15	300	B	20 - 12	
	15	300	B	20 - 12	
	10	300	D, E	20 - 12	

Sonderausführung / Zubehör

- Fortlaufende Nummerierung
- Sonderbeschriftung nach Zeichnung
- Selbstklebende Bezeichnungsstreifen BST-10,00
- Abdeckkappe 983-A (zwei Leerpole erforderlich); nicht mit jeder Bestückung verwendbar
- Kreuzschlitzschrauben
- 10 mm lange Lötstifte
- Ausführungen ohne Lötstift
- Ausführungen nur mit Schraubanschluss, siehe 983-S

Flachsteck-/Schraub-Verbinderleiste
983-MF-2,8/-4,8
mit Flachsteckern

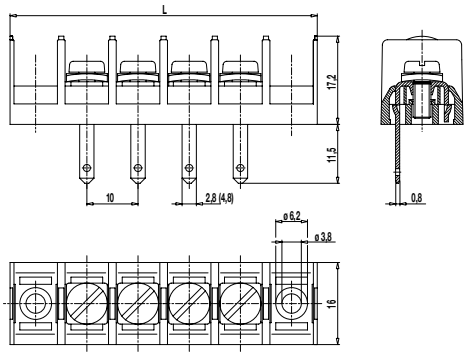

Die Flachsteck-/Schraub-Verbinderleisten 983-MF-2,8 und 983-MF-4,8 im Raster 10 mm sind von 2- bis 12-polig erhältlich und im Nennraster anreihbar.
Sie basieren auf unseren Klemmleisten der Serie 983.

Der Leiteranschluss ist als Kopfkontaktklemme mit Schrauben M3,5 ausgebildet, wobei die Schrauben und Vierkantscheiben beweglich miteinander verbunden sind.
Die unverdrehbar angeordneten Vierkantscheiben werden zum leichteren Anschließen des Leiters beim Lösen der Schraube automatisch mit angehoben.

Auf der Löt-/Steckseite befindet sich pro Pol ein Flachsteckanschluss der Breite 2,8 mm oder 4,8 mm.
Somit ist eine Stromübertragung auf weitere Bauteile möglich, ohne Leiterbahnen zu belasten.

Artikelnummern

Polzahl	983-MF-2,8	983-MF-4,8	Länge	VPE
2	40.873.804	42.873.804	40,00	100
3	40.873.805	42.873.805	50,00	100
4	40.873.806	42.873.806	60,00	100
5	40.873.807	42.873.807	70,00	100
6	40.873.808	42.873.808	80,00	100
7	40.873.809	42.873.809	90,00	50
8	40.873.810	42.873.810	100,00	50
9	40.873.811	42.873.811	110,00	50
10	40.873.812	42.873.812	120,00	50
11	40.873.813	42.873.813	130,00	50
12	40.873.814	42.873.814	140,00	50

weitere Polzahlen auf Anfrage

Allgemeine Daten

Raster	10 mm
Polzahlen	2 - 12
Anwendungsgebiet	Wanddurchführungen

Technische Daten

Klemmbereich	*starr / flexibel / AWG* 0,5 - 2,5 mm² / 0,5 - 2,5 mm² / 20 - 12 AWG
Bemessungsquerschnitt	2,5 mm² [1]
Abisolierlänge	8,5 mm
Überspannungskategorie	III
Verschmutzungsgrad	3
Bemessungsspannung	320 V
Bemessungsstoßspannung	4 kV
Isolationsspannung	450 V nach EN 60998-1
Bemessungsstrom	6 A: mit Flachsteckhülsen 2,8; Leiter 1,0 mm² (16 AWG) 16 A: mit Flachsteckhülse 4,8; Leiter 2,5 mm² (14 AWG)
Nenndrehmoment	1,2 Nm
Sonstige Angaben	Es können 2 Leiter gleichen Querschnitts pro Pol angeschlossen werden. Angabe der Bemessungsspannungen gilt bei Anwendung mit Isolierhülsen.

Materialdaten

Gehäusematerial	PA, grau, V-0
Kriechstromfestigkeit	CTI ≥ 600
Isolierstoffgruppe	I
Temperaturgrenzen	-40°C bis 100°C
Klemmkörper	Messing, vernickelt
Flachstecker	Messing, vernickelt
Schraube	M4; Stahl verzinkt, blau passiviert

Zulassungen

	Strom	Spannung	Gruppe	AWG	Nm
	15	300	B	20 - 12	1,13 [2]
	15	300	B	20 - 12	1,13 [3]
	10	300	D,E	20 - 12	1,13 [3]

Sonderausführung / Zubehör

- Fortlaufende Nummerierung
- Sonderbeschriftung nach Zeichnung
- Selbstklebende Bezeichnungsstreifen BST-10,00
- Isolierhülsen ISO
- Abdeckkappen
- Kreuzschlitzschrauben auf Anfrage
- Flachsteckerversionen anstelle der Schraubanschlüsse
- Durchführungs- und Befestigungssockel oder Rückwand auf Anfrage

[1] Schraubseitig
[2] Für Ausführung 983-MF-2,8 gilt: 300 V / B / 7 A / 1,13 Nm
[3] Für Ausführung 983-MF-2,8 gilt: 300 V / B,D,E / 6 A / 1,13 Nm

Schraub-/Löt-Verbinderleiste
983-ML-2,8
mit Lötfahnen

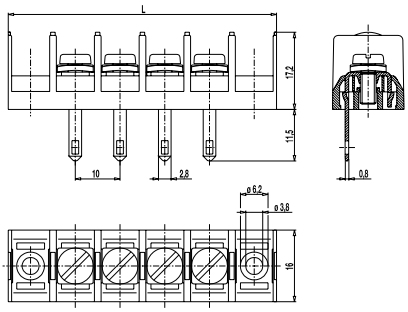

Die Schraub-/Löt-Verbinderleiste 983-ML-2,8 im Raster 10 mm ist von 2- bis 12-polig erhältlich und im Nennraster anreihbar.
Sie basiert auf unseren Klemmleisten der Serie 983.

Der Leiteranschluss ist als Kopfkontaktklemme mit Schrauben M4 ausgebildet, wobei die Schrauben und Vierkantscheiben beweglich miteinander verbunden sind.
Die unverdrehbar angeordneten Vierkantscheiben werden zum leichteren Anschließen des Leiters beim Lösen der Schraube automatisch mit angehoben.

Auf der Lötseite befindet sich pro Pol eine Lötfahne der Breite 2,8 mm.

Artikelnummern

Polzahl	983-ML-2,8	Länge	VPE
2	46.873.804	40,00	100
3	46.873.805	50,00	100
4	46.873.806	60,00	100
5	46.873.807	70,00	100
6	46.873.808	80,00	100
7	46.873.809	90,00	50
8	46.873.810	100,00	50
9	46.873.811	110,00	50
10	46.873.812	120,00	50
11	46.873.813	130,00	50
12	46.873.814	140,00	50

weitere Polzahlen auf Anfrage

Allgemeine Daten

Raster	10 mm
Polzahlen	2 - 12
Anwendungsgebiet	Wanddurchführungen

Technische Daten

Klemmbereich	*starr / flexibel / AWG* 0,5 - 2,5 mm² / 0,5 - 2,5 mm² / 20 - 12 AWG
Bemessungsquerschnitt	2,5 mm² [1]
Abisolierlänge	8,5 mm
Überspannungskategorie	III
Verschmutzungsgrad	3
Bemessungsspannung	320 V
Bemessungsstoßspannung	4 kV
Isolationsspannung	450 V nach EN 60998-1
Bemessungsstrom	17,5 A (Leiter 1,5 mm² im Lötfahnenbereich)
Nenndrehmoment	1,2 Nm
Sonstige Angaben	Es können 2 Leiter gleichen Querschnitts pro Pol angeschlossen werden.

Materialdaten

Gehäusematerial	PA, grau, V-0
Kriechstromfestigkeit	CTI > 600
Isolierstoffgruppe	I
Temperaturgrenzen	-40°C bis 100°C
Klemmkörper	Messing, verzinnt
Schraube	M4; Stahl verzinkt, blau passiviert

Zulassungen

	Strom	Spannung	Gruppe	AWG	Nm
	20	300	B	20 - 12	1,13
	20	300	B	20 - 12	1,13
	10	300	D,E	20 - 12	1,13

Sonderausführung / Zubehör

- Fortlaufende Nummerierung
- Sonderbeschriftung nach Zeichnung
- Selbstklebende Bezeichnungsstreifen BST-10,00
- Ausführungen für gedruckte Schaltungen (mit Lötanschluss), siehe Typen 983-FS/-FD
- Abdeckkappen
- Kreuzschlitzschrauben auf Anfrage
- Flachsteckerversionen anstelle der Schraubanschlüsse
- Durchführungs- und Befestigungssockel auf Anfrage
- Gehäuse mit Rückwand

[1] Schraubseitig

Leiterplattenklemme
983-SMF-2,8/-4,8
Schraubanschluss, mit Lötstift und Flachstecker

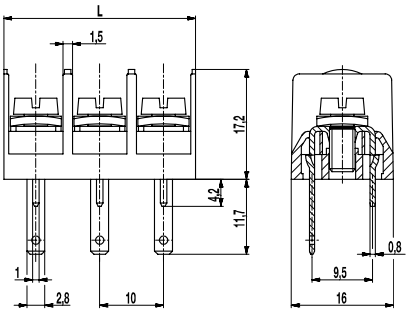

983-SMF-2,8

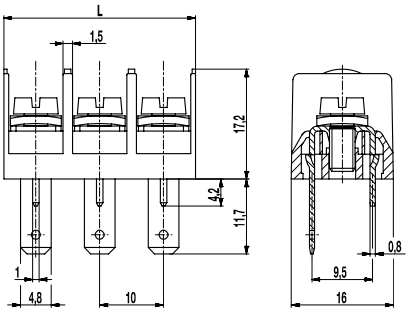

983-SMF-4,8

Die Leiterplattenklemmen 983-SMF-2,8 und 983-SMF-4,8 im Raster 10 mm sind in 1- bis 12-polig erhältlich und im Nennraster anreihbar.
Sie basieren auf unseren Klemmleisten der Serie 983.

Der Leiteranschluss ist als Kopfkontaktklemme mit Schrauben M4 ausgebildet, wobei die Schrauben und Vierkantscheiben beweglich miteinander verbunden sind.
Die unverdrehbar angeordneten Vierkantscheiben werden zum leichteren Anschließen des Leiters beim Lösen der Schraube automatisch mit angehoben.

Auf der Löt- und Steckseite befinden sich pro Pol ein Lötstift und ein Flachsteckanschluss der Breite 2,8 mm oder 4,8 mm.
Somit ist eine Stromübertragung auf weitere Bauteile möglich, ohne Leiterbahnen zu belasten.

Artikelnummern

Polzahl	983-SMF-2,8	983-SMF-4,8	Länge	VPE
1	91.873.803	92.873.803	30,00	100
2	91.873.804	92.873.804	40,00	100
3	91.873.805	92.873.805	50,00	100
4	91.873.806	92.873.806	60,00	100
5	91.873.807	92.873.807	70,00	100
6	91.873.808	92.873.808	80,00	100
7	91.873.809	92.873.809	90,00	50
8	91.873.810	92.873.810	100,00	50
9	91.873.811	92.873.811	110,00	50
10	91.873.812	92.873.812	120,00	50
11	91.873.813	92.873.813	130,00	50
12	91.873.814	92.873.814	140,00	50

Allgemeine Daten

Raster	10 mm
Polzahlen	1 - 12

Technische Daten

Klemmbereich	*starr / flexibel / AWG*
	0,5 - 2,5 mm² / 0,5 - 2,5 mm² / 20 - 12 AWG
Bemessungsquerschnitt	2,5 mm²
Abisolierlänge	8,5 mm
Überspannungskategorie	III
Verschmutzungsgrad	3
Bemessungsspannung	320 V
Bemessungsstoßspannung	4 kV
Isolationsspannung	450 V nach EN 60998-1
Bemessungsstrom	6 A: mit Flachsteckhülsen 2,8; Leiter 1 mm² (16 AWG) 16 A: mit Flachsteckhülsen 4,8; Leiter 2,5 mm² (14 AWG)
Leiterplattenbohrung	ø 1,6 mm
Nenndrehmoment	1,2 Nm
Sonstige Angaben	Anschraublöcher: 3,2 mm. Es können 2 Leiter gleichen Querschnitts pro Pol angeschlossen werden. Angegebene Bemessungsspannung gilt bei Anwendung mit Isolierhülsen.

Materialdaten

Gehäusematerial	PA, grau, V-0
Kriechstromfestigkeit	CTI ≥ 600
Isolierstoffgruppe	I
Temperaturgrenzen	-40°C bis 100°C
Anschlussbügel	Messing, verzinnt
Schraube	M4; Stahl verzinkt, blau passiviert
Lötstift	0,8 x 1,0 mm; Messing, verzinnt

Zulassungen

	Strom	Spannung	Gruppe	AWG	Nm
	20	300	B	20 - 12	1,13
	6	300	B, D, E	20 - 12	1,13 [1]
	15	300	B	20 - 12	1,33 [2]
	10	300	D, E	20 - 12	1,33 [2]

[1] gilt für 983-SMF-2,8
[2] gilt für 983-SMF-4,8

Sonderausführung / Zubehör

- Fortlaufende Nummerierung
- Sonderbeschriftung nach Zeichnung
- Selbstklebende Bezeichnungsstreifen BST-10,00
- Abdeckkappe 983-A
- Befestigungsstifte BEF-983, Befestigungspol an frei wählbarer Position
- Kreuzschlitzschrauben
- Anstelle von Schraubanschlüssen, verschiedene Flachsteckerversionen

Flachsteckführungen und -gehäuse

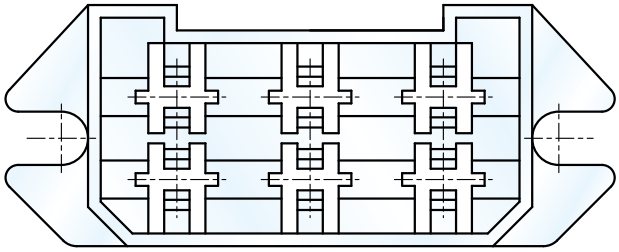

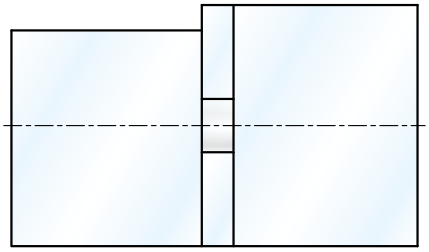

In diesem Abschnitt finden Sie Flachsteckführungen bzw. Gehäuse.

Die Steckhülsen- und Flachsteckergehäuse der Serie 411 eignen sich für alle Gebiete des elektrischen Maschinen-, Fahrzeug-, Geräte- und Schaltanlagenbaues.

Nach Verbinden des Leiters mit dem Flachstecker oder der Steckhülse werden diese in die Gehäuse eingeführt und verrasten dort selbsttätig.

Die Flachsteckführung 440 dient hauptsächlich zur Isolierung von Flachsteckverbindungen der Nenngröße 6,3.

Steckhülsengehäuse
411-B
für Flachsteckhülsen 6,3

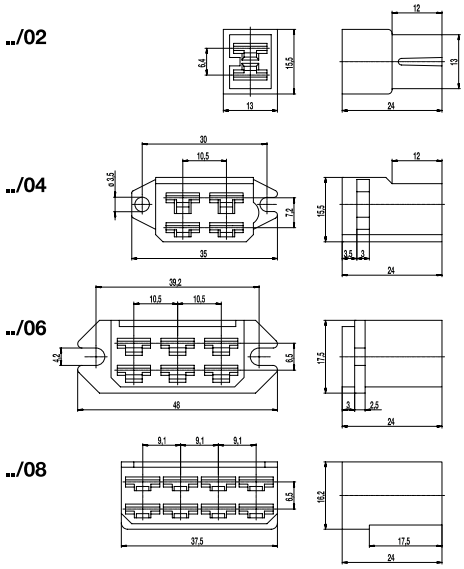

Die Flachsteckkupplungen der Serie 411 eignen sich für alle Gebiete des elektrischen Maschinen-, Fahrzeug-, Geräte- und Schaltanlagenbaues.
Nach dem Anquetschen der Leiter werden die Steckhülsen nach DIN 46340 in das Steckhülsengehäuse 411-B eingeschoben. Dabei arretieren die Metallteile durch ihre Rastnasen selbsttätig im Gehäuse.
Die Gehäuse-/Steckhülsenkombination kann nun mit dem mit Flachsteckern bestückten Gehäuse 411-S verbunden werden. Dadurch entsteht eine Flachsteckkupplung, die sich z.B. für das Gebiet des elektrischen Schaltanlagenbaus eignet.

Eine Seitenverwechslung beim Zusammenstecken ist durch die Formgebung der Gehäuse ausgeschlossen. An den Einstecköffnungen für die Metallteile befinden sich Polkennzeichnungen.

Bitte beachten Sie:
Die passenden Steckhülsen gehören nicht zu unserem Lieferprogramm.

Artikelnummern

Polzahl	411-B	VPE
2	10.837.004	1000
4	10.837.006	1000
6	10.837.002	500
8	10.837.008	500

Artikelnummer: "no flame" gemäß Glühdrahtprüfung

Polzahl	411-B	VPE
6	10.837.002.EN6	500

weitere Polzahlen auf Anfrage

Allgemeine Daten

Polzahlen	2, 4, 6, 8
Verwendbar mit	Flachsteckergehäuse 411-S
Anwendungsgebiet	Für den elektrischen Maschinen-, Fahrzeug-, Geräte- und Schaltanlagenbau

Technische Daten

Bemessungsquerschnitt	6,0 mm² / 10 AWG
Überspannungskategorie	II
Verschmutzungsgrad	2
Bemessungsspannung	400 V
Bemessungsstoßspannung	4 kV
Bemessungsstrom	25 A: mit Flachsteckhülse 6,3; Leiter 6,0 mm² (10 AWG)

Materialdaten

Gehäusematerial	PA, natur, V-2 (PA, weiß, V-0) Angabe in Klammer gilt für "no flame" Produkte
Kriechstromfestigkeit	CTI ≥ 600
Isolierstoffgruppe	I
Temperaturgrenzen	-40°C bis 100°C

Steckhülsengehäuse
411-BML
mit Befestigungslasche, für Flachsteckhülsen 6,3

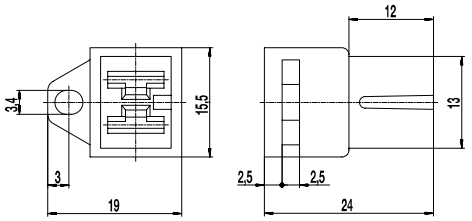

Die Flachsteckkupplungen der Serie 411 eignen sich für alle Gebiete des elektrischen Maschinen-, Fahrzeug-, Geräte- und Schaltanlagenbaues.
Nach dem Anquetschen der Leiter werden die Steckhülsen nach DIN 46340 in das Steckhülsengehäuse 411-B eingeschoben. Dabei arretieren die Metallteile durch ihre Rastnasen selbsttätig im Gehäuse.
Die Gehäuse-/Steckhülsenkombination kann nun mit dem mit Flachsteckern bestückten Gehäuse 411-S verbunden werden. Dadurch entsteht eine Flachsteckkupplung, die sich z.B. für das Gebiet des elektrischen Schaltanlagenbaus eignet.

Eine Seitenverwechslung beim Zusammenstecken ist durch die Formgebung der Gehäuse ausgeschlossen. An den Einstecköffnungen für die Metallteile befinden sich Polkennzeichnungen.

Bitte beachten Sie:
Die passenden Steckhülsen gehören nicht zu unserem Lieferprogramm.

Artikelnummern

Polzahl	411-BML	VPE
2	10.837.011	1000

Allgemeine Daten

Polzahlen	2
Verwendbar mit	Flachsteckergehäuse 411-S
Anwendungsgebiet	Für den elektrischen Maschinen-, Fahrzeug-, Geräte- und Schaltanlagenbau

Technische Daten

Bemessungsquerschnitt	6,0 mm² / 10 AWG
Überspannungskategorie	II
Verschmutzungsgrad	2
Bemessungsspannung	400 V
Bemessungsstoßspannung	4 kV
Bemessungsstrom	25 A: mit Flachsteckhülse 6,3; Leiter 6,0 mm² (10 AWG)

Materialdaten

Gehäusematerial	PA, natur, V-2
Kriechstromfestigkeit	CTI ≥ 600
Isolierstoffgruppe	I
Temperaturgrenzen	-40°C bis 100°C

Flachsteckergehäuse
411-S
für Flachstecker 6,3

../02

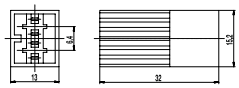

../04

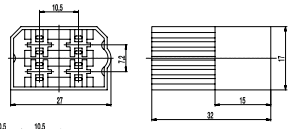

../06

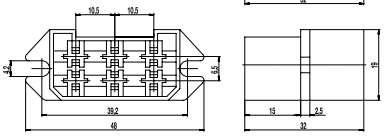

../08

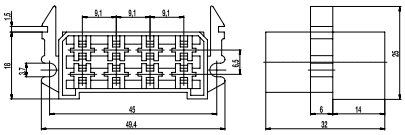

Die Flachsteckkupplungen der Serie 411 eignen sich für alle Gebiete des elektrischen Maschinen-, Fahrzeug-, Geräte- und Schaltanlagenbaues.
Nach dem Anquetschen der Leiter werden die Flachstecker in das Flachsteckergehäuse 411-S eingeschoben. Dabei arretieren die Metallteile durch ihre Rastnasen selbsttätig im Gehäuse.
Die Gehäuse-/Flachsteckerkombination kann nun mit den mit Steckhülsen bestückten Gehäusen 411-B oder 411-BML verbunden werden. Dadurch entsteht eine Flachsteckkupplung, die sich z.B. für das Gebiet des elektrischen Schaltanlagenbaus eignet.

Eine Seitenverwechslung beim Zusammenstecken ist durch die Formgebung der Gehäuse ausgeschlossen. An den Einstecköffnungen für die Metallteile befinden sich Polkennzeichnungen.

Bitte beachten Sie:
Die passenden Flachstecker gehören nicht zu unserem Lieferprogramm.

Artikelnummern

Polzahl	411-S	VPE
2	10.837.003	1000
4	10.837.005	1000
6	10.837.001	500
8	10.837.007	500

Artikelnummer: "no flame" gemäß Glühdrahtprüfung

Polzahl	411-S	VPE
6	10.837.001.EN6	500

weitere Polzahlen auf Anfrage

Allgemeine Daten

Polzahlen	2, 4, 6, 8
Verwendbar mit	Steckhülsengehäusen 411-B, 411-BML
Anwendungsgebiet	Für den elektrischen Maschinen-, Fahrzeug-, Geräte- und Schaltanlagenbau

Technische Daten

Bemessungsquerschnitt	6,0 mm² / 10 AWG
Überspannungskategorie	II
Verschmutzungsgrad	2
Bemessungsspannung	400 V
Bemessungsstoßspannung	4 kV
Bemessungsstrom	25 A: mit Flachstecker 6,3; Leiter 6,0 mm² (10 AWG)

Materialdaten

Gehäusematerial	PA, natur, V-2 (PA, weiß, V-0) Angabe in Klammern gilt für "no-flame" Produkte
Kriechstromfestigkeit	CTI ≥ 600
Isolierstoffgruppe	I
Temperaturgrenzen	-40°C bis 100°C

Flachsteckerführung
440-PA
für Flachsteckverbindungen 6,3 mm

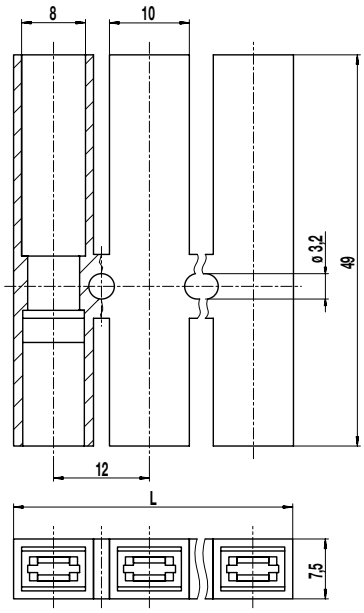

Die Flachsteckerführung 440-PA wird zur Isolierung von Flachsteckverbindungen der Nenngröße 6,3 verwendet.
Bei der Montage arretiert der Flachstecker durch eine Rastnase selbsttätig im Gehäuse. Anschließend kann die Steckhülse aufgesteckt werden.
Durch die Länge der Flachsteckerführung ist der Steckkontakt vollständig isoliert.

Artikelnummern

Polzahl	440-PA	Länge	A *	VPE
1	20.830.011	10,00		15 000
2	20.830.012	22,00		1000
3	20.830.013	34,00	12,00	500
4	20.830.014	46,00	24,00	500
5	20.830.015	58,00	36,00	100
6	20.830.016	70,00	48,00	100
7	20.830.017	82,00	60,00	100
8	20.830.018	94,00	72,00	100
9	20.830.019	106,00	84,00	100
10	20.830.020	118,00	96,00	70
11	20.830.021	130,00	108,00	60
12	20.830.022	142,00	120,00	60

** = Abstand der äußeren Befestigungslöcher*

Allgemeine Daten

Raster	12 mm
Polzahlen	1 - 12

Technische Daten

Klemmbereich	*starr / flexibel / AWG* 6,0 mm² / 10 AWG
Überspannungskategorie	III
Verschmutzungsgrad	2
Bemessungsspannung	630 V
Bemessungsstoßspannung	6 kV
Bemessungsstrom	25 A: mit Flachsteckhülse 6,3; Leiter 6,0 mm² (10 AWG)

Materialdaten

Gehäusematerial	PA, natur, V-2
Kriechstromfestigkeit	CTI ≥ 600
Isolierstoffgruppe	I
Temperaturgrenzen	-40°C bis 100°C

Notizen

Zubehör

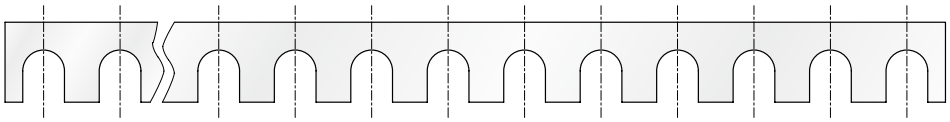

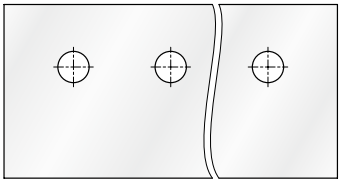

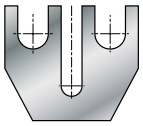

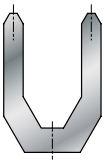

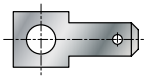

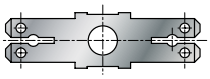

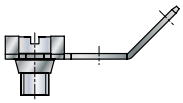

In diesem Bereich finden Sie unser Zubehör zu den vorangegangenen Produkten.

Neben Bezeichnungsstreifen für die Serien 307/3070, 422 bis 426 und 982/983 finden Sie in diesem Abschnitt unser Angebot an einzelnen Flachsteckern, Isolierhülsen, Abdeckkappen und Verbindungsbrücken für unsere Serie 307/3070.

Die Bezeichnungsstreifen werden zusammen mit den Klemmleisten auf oder unter dem Gehäuse befestigt. Standardmäßig werden Bezeichnungsstreifen unbeschriftet geliefert.
Auf Wunsch bieten wir eine Beschriftung nach ihren Vorgaben an.

Eine nachträgliche Beschriftung kann z.B. mit Filzschreiber, Tusche oder Stempelfarbe vor oder nach der Montage der Klemmleiste erfolgen.

Abdeckkappe
3070-B1/-B2
Zubehör

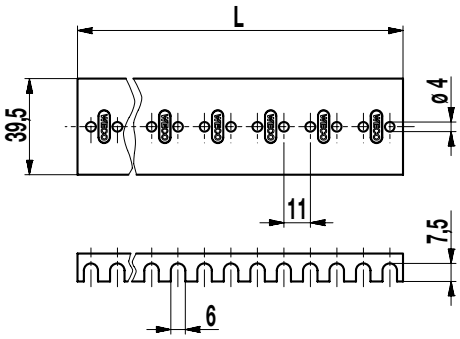

Die Abdeckkappen 3070-B.. sind zur Abdeckung der Leisten der Serie 307/3070 geeignet.
Die Quetschstellen der Flachsteckhülsen stehen ca. 6 mm aus dem Gehäuse hervor. Bei Verwendung von unseren Isolierhülsen sind die Verbinderleisten durch die Abdeckkappen vollständig isoliert.
Je nach Polzahl sind ein oder zwei Befestigungsstifte BEF-3070 notwendig. Die Stifte werden nach der Verdrahtung durch die Befestigungslöcher in die Rohrnieten der Päckchen eingedrückt. Durch Herausziehen der Stifte mittels Werkzeug kann die Kappe wieder gelöst werden.

BESTELLHINWEIS:
..-B1 = 1 Befestigungsbohrung
..-B2 = 2 Befestigungsbohrungen

Artikelnummern

Polzahl	3070-B1	3070-B2	Länge	VPE
2	10.891.028	10.891.017	24,00	800
3	10.891.018	10.891.031	35,00	600
4		10.891.019	46,00	400
5		10.891.020	57,50	112
6		10.891.021	68,50	100
7		10.891.022	79,50	80
8		10.891.023	90,50	72
9		10.891.024	101,50	64
10		10.891.025	113,00	64
11		10.891.026	124,00	20
12		10.891.027	135,00	20

weitere Polzahlen auf Anfrage

Allgemeine Daten

Raster	11 mm
Polzahlen	2 - 12
Verwendbar mit	Verbinderleisten 307-PCF; 3070-PCM
Zusatzinformationen	Für einstöckig bestückte Pole sind die Befestigungsstifte BEF-3070-21, für mehrstöckige die BEF-3070-18 vorgesehen.

Materialdaten

Gehäusematerial	PA, natur, V2
Temperaturgrenzen	-40°C bis 100°C

Sonderausführung / Zubehör

- Befestigungsstift BEF-3070

Verbindungsbrücken
307-V/-VS
Zubehör

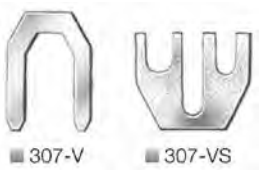

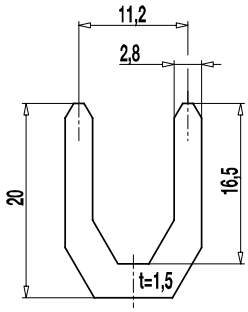

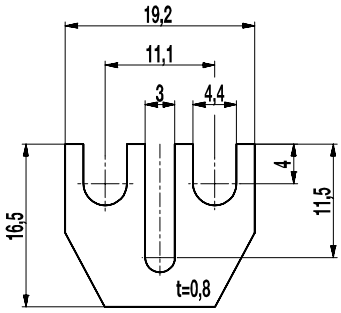

Die Brücke 307-V ist speziell für die Verbinderleisten der Serien 307-PCF und 3070-PCM konzipiert. Sie verbindet 2 benachbarte Pole mit beliebigem Aufbau durch Einschlagen von oben in die Rohrnieten, wodurch ein einwandfreier elektrischer Kontakt erzielt wird. Diese Brücke ist nicht in Verbindung mit den Abdeckkappen verwendbar.

Die Brücke 307-VS verbindet ebenfalls zwei benachbarte Schraubanschlüsse von der Seite (jedoch keine SAK-Ausführungen). Dadurch ist sie in Kombination mit den Abdeckkappen einsetzbar. Die Verbindungsbrücken sind aus vernickeltem Messing und werden lose geliefert.

Artikelnummern

Polzahl	307-V	307-VS	VPE
1	10.451.007	10.454.001	10 000

Allgemeine Daten

Verwendbar mit	Verbinderleisten 307-PCF; 3070-PCM

Materialdaten

Verbindungsbrücken	Messing, vernickelt

Abdeckkappe
982-A
Zubehör

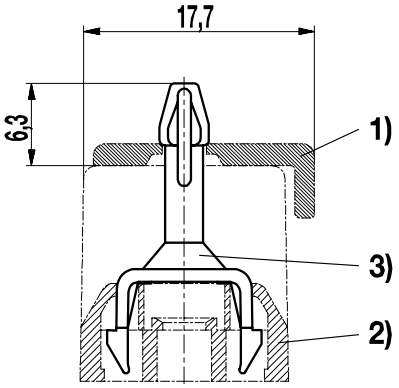

1) Abdeckkappe
2) Leiterplattenklemme
3) Befestigungsstift

Die Abdeckkappe 982-A dient als Berührungsschutz für die Leiterplattenklemmen der Serie 982.
Alle Abdeckkappen sind mit zwei Befestigungslöchern ø 3 mm versehen.
Die Befestigung erfolgt nach der Verdrahtung der Leisten mit zwei Befestigungsstiften BEF-983, welche in die erste und letzte Leerkammer der Leiterplattenklemmen gepresst werden.

Bei der Bestellung der Leiterplattenklemmen der Serie 982 müssen die zwei Leerkammern links und rechts außen extra angegeben werden, da sich die Polzahlen der Klemmen nur auf bestückte Kammern beziehen.

Die hier angegebenen Polzahlen und Längen der Abdeckkappen berücksichtigen die Leerkammern bereits, d.h.: Eine 3-polige Abdeckkappe passt zu einer 3-poligen Klemmleiste, die mit zwei zusätzlichen Leerkammern versehen ist.

Artikelnummern

Polzahl	982-A	Länge	VPE
1	13.891.202	28,50	200
2	14.891.202	38,00	100
3	15.891.202	47,60	100
4	16.891.202	51,10	100
5	17.891.202	66,60	100
6	18.891.202	76,10	100
7	19.891.202	85,70	100
8	20.891.202	95,20	100
9	21.891.202	104,70	100
10	22.891.202	114,30	100
11	23.891.202	123,80	100
12	24.891.202	133,30	100
13	25.891.202	142,80	100
14	26.891.202	152,40	100
15	27.891.202	161,90	100
16	28.891.202	171,40	100
18	30.891.202	190,50	100
20	32.891.202	209,50	100
22	34.891.202	228,60	100
24	36.891.202	247,60	100

weitere Polzahlen auf Anfrage

Allgemeine Daten

Polzahlen	1 - 24
Verwendbar mit	Leiterplattenklemmen Serie 982

Materialdaten

Gehäusematerial	ABS, transparent
Temperaturgrenzen	-30°C bis 80°C

Sonderausführung / Zubehör

- Befestigungslöcher an anderer Position
- Befestigungsstifte BEF-983

Abdeckkappe
983-A
Zubehör

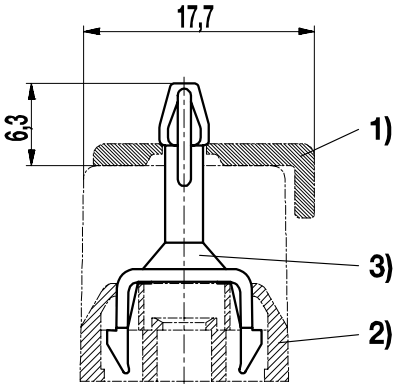

1) Abdeckkappe
2) Leiterplattenklemme
3) Befestigungsstift

Die Abdeckkappe 983-A dient als Berührungsschutz für die Leiterplattenklemmen der Serie 983.
Alle Abdeckkappen sind mit zwei Befestigungslöchern ø 3 mm versehen.
Die Befestigung erfolgt nach der Verdrahtung der Leisten mit zwei Befestigungsstiften BEF-983, welche in die erste und letzte Leerkammer der Leiterplattenklemmen gepresst werden.

Bei der Bestellung der Leiterplattenklemmen der Serie 983 müssen die zwei Leerkammern links und rechts außen extra angegeben werden, da sich die Polzahlen der Klemmen nur auf bestückte Kammern beziehen.

Die hier angegebenen Polzahlen und Längen der Abdeckkappen berücksichtigen die Leerkammern bereits, d.h.: Eine 3-polige Abdeckkappe passt zu einer 3-poligen Klemmleiste, die mit zwei zusätzlichen Leerkammern versehen ist.

Artikelnummern

Polzahl	983-A	Länge	VPE
1	13.891.203	30,00	200
2	14.891.203	40,00	200
3	15.891.203	50,00	200
4	16.891.203	60,00	100
5	17.891.203	70,00	100
6	18.891.203	80,00	100
7	19.891.203	90,00	100
8	20.891.203	100,00	100
9	21.891.203	110,00	100
10	22.891.203	120,00	100
11	23.891.203	130,00	100
12	24.891.203	140,00	100
14	26.891.203	160,00	100
16	28.891.203	180,00	100
18	30.891.203	200,00	100
20	32.891.203	220,00	100
22	34.891.203	240,00	100
24	36.891.203	260,00	100

weitere Polzahlen auf Anfrage

Allgemeine Daten

Polzahlen	1 - 24
Verwendbar mit	Leiterplattenklemmen Serie 983

Materialdaten

Gehäusematerial	ABS, transparent
Temperaturgrenzen	-30°C bis 80°C

Sonderausführung / Zubehör

- Befestigungslöcher an anderer Position
- Befestigungsstifte BEF-983

Befestigungstift
BEF-983
Zubehör

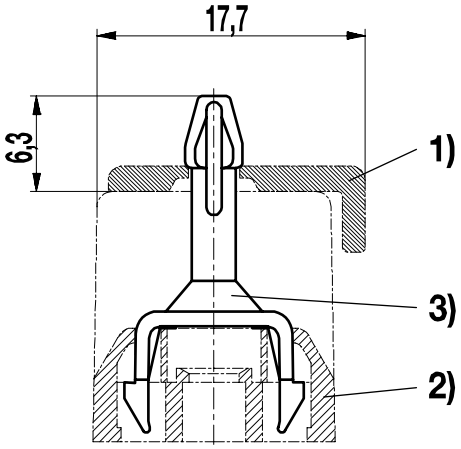

1) Abdeckkappe
2) Leiterplattenklemme
3) Befestigungsstift

Die Befestigungsstifte BEF-983 dienen zur Befestigung der Abdeckkappen auf den Leiterplattenklemmen der Serie 982 und 983.
Die Stifte werden jeweils in die beiden äußeren Leerpole der Leiterplattenklemmen Serie 982 und 983 eingedrückt.

Artikelnummern

Polzahl	BEF-983	Länge	VPE
1	10.476.008		1000

Allgemeine Daten

Verwendbar mit	Leiterplattenklemmen Serie 982 & 983, Abdeckkappen 982-A & 983-A

Materialdaten

Gehäusematerial	PA, grau, V-0
Temperaturgrenzen	-40°C bis 100°C

Befestigungsstifte
BEF-3070-18/-21
Zubehör

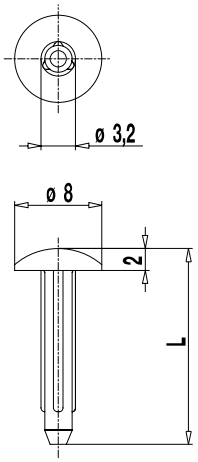

Die Stifte BEF-3070 dienen zum Befestigen der Abdeckkappe 3070-B an den Verbinderleisten der Serien 307-PCF und 3070-PCM.
Je nach Polzahl sind ein oder zwei Befestigungsstifte BEF-3070 notwendig. Die Stifte werden nach der Verdrahtung der Leisten durch die Befestigungslöcher der Abdeckkappe in die Rohrnieten der Päckchen eingedrückt. Durch Herausziehen der Stifte mittels Werkzeug kann die Kappe wieder gelöst werden.

Für einstöckig bestückte Pole sind die Befestigungsstifte BEF-3070-21, für mehrstöckige die BEF-3070-18 vorgesehen.

Artikelnummern

Polzahl	BEF-3070-18	BEF-3070-21	Länge	VPE
1	10.476.002	10.476.006	18,00 / 21,00	10 000

Allgemeine Daten

Verwendbar mit	Verbinderleisten 307-PCF, 3070-PCM

Materialdaten

Gehäusematerial	PA, natur, V-2
Temperaturgrenzen	-40°C bis 100°C

Bezeichnungsstreifen
BST-307
Zubehör

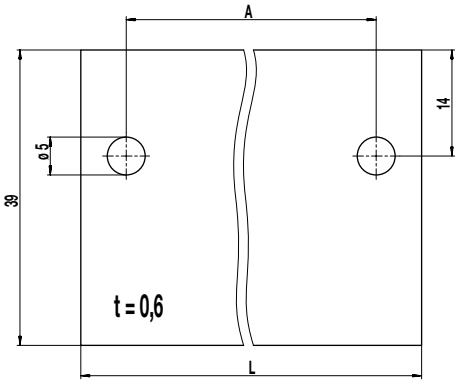

Der Bezeichnungsstreifen BST-307 für unsere Flachsteck-/Schraub-Verbinderleisten 307 und 3070 ist in 2- bis 12-polig erhältlich. Er besteht aus weiß-mattem Hart-PVC mit einer Dicke von 0,6 mm.
Er wird unter dem Gehäuse der Verbinderleiste befestigt und verfügt dazu an den betreffenden Stellen über entsprechende Bohrungen.
Der Bezeichnungsstreifen steht unter der Leiste um etwa 7 mm vor und bietet so eine große Beschriftungsfläche.

Standardmäßig wird er unbeschriftet geliefert. Die Beschriftung erfolgt z.B. mit Filzschreiber, Tusche oder Stempelfarbe vor oder nach der Montage der Klemmleiste. Als Sonderausführung sind auch kundenspezifische Beschriftungen möglich (Schrifthöhe ca. 4 mm).

Artikelnummern

Polzahl	BST-307	Länge	A *	VPE
2	10.495.032	42,00	33,00	500
3	10.495.033	53,00	44,00	500
4	10.495.034	64,00	55,00	500
5	10.495.035	75,00	66,00	500
6	10.495.036	86,00	77,00	500
7	10.495.037	97,00	88,00	250
8	10.495.038	108,00	99,00	250
9	10.495.039	119,00	110,00	250
10	10.495.040	130,00	121,00	250
11	10.495.041	141,00	132,00	250
12	10.495.042	152,00	143,00	200

** = Abstand der äußeren Befestigungslöcher*

Allgemeine Daten

Polzahlen	2 - 12
Verwendbar mit	Verbinderleisten 307, 3070

Materialdaten

Gehäusematerial	Hart-PVC, weiß, matt
Temperaturgrenzen	bis ca. 80°C

Sonderausführung / Zubehör

- Fortlaufende Nummerierung
- Sonderbeschriftung nach Zeichnung

Bezeichnungstreifen
BST-42..
Zubehör

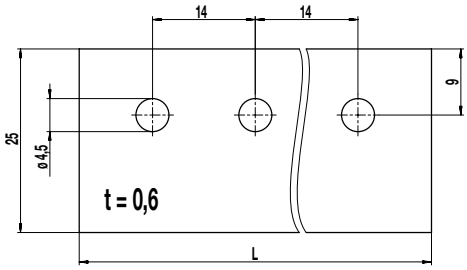

Die Bezeichnungsstreifen BST-422 bis BST-426 für unsere Flachsteck-/Schraub-Verbinderleisten 422, 423, 424 und 426 sind in 2- bis 4- und 6-polig erhältlich.
Sie bestehen aus weiß-mattem Hart-PVC mit einer Dicke von 0,6 mm.
Sie werden unter dem Gehäuse der Verbinderleiste befestigt und verfügen dazu an den betreffenden Stellen über entsprechende Bohrungen.
Der Bezeichnungsstreifen steht unter der Leiste um etwa 7 mm vor und bietet so eine große Beschriftungsfläche.

Sie werden standardmäßig unbeschriftet geliefert. Die Beschriftung erfolgt z.B. mit Filzschreiber, Tusche oder Stempelfarbe vor oder nach der Montage der Klemmleiste. Als Sonderausführung sind auch kundenspezifische Beschriftungen möglich (Schrifthöhe ca. 4 mm).

Hinweis zur Bestellung:
Anstelle des Platzhalters in der Typbezeichnung („..“) setzen Sie bitte die entsprechende Polzahl ein.
Beispiel: BST-423 für die 3-polige Ausführung.

Artikelnummern

Polzahl	BST-42..	Länge	VPE
2	10.495.026	20,00	500
3	10.495.027	34,00	500
4	10.495.028	48,00	1000
6	10.495.030	76,00	1000

Allgemeine Daten

Raster	14 mm
Polzahlen	2 - 4, 6
Verwendbar mit	Flachsteck-/Schraub-Verbinderleisten Serie 422-426

Materialdaten

Gehäusematerial	Hart-PVC, weiß, matt
Temperaturgrenzen	bis ca. 80°C

Sonderausführung / Zubehör

- Fortlaufende Nummerierung
- Sonderbeschriftung nach Zeichnung

Bezeichnungsstreifen
BST-983-F
Zubehör

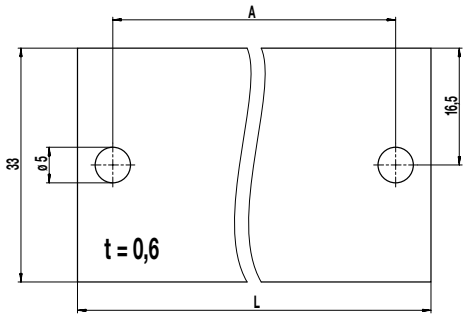

Der Bezeichnungsstreifen BST-983-F für unsere Flachsteck-/Schraub-Verbinderleisten 982-F und 983-F ist in 2- bis 24-polig erhältlich.
Er besteht aus weiß-mattem Hart-PVC mit einer Dicke von 0,6 mm.
Er wird unter dem Gehäuse der Verbinderleiste befestigt und verfügt dazu an den betreffenden Stellen über entsprechende Bohrungen.
Der Bezeichnungsstreifen steht unter der Leiste um etwa 11 mm vor und bietet so eine große Beschriftungsfläche.

Standardmäßig wird er unbeschriftet geliefert. Die Beschriftung erfolgt z.B. mit Filzschreiber, Tusche oder Stempelfarbe vor oder nach der Montage der Klemmleiste. Als Sonderausführung sind auch kundenspezifische Beschriftungen möglich (Schrifthöhe ca. 4 mm).

Artikelnummern

Polzahl	BST-983-F	Länge	A *	VPE
2	12.495.111	40,00	30,00	1000
3	13.495.111	50,00	40,00	1000
4	14.495.111	60,00	50,00	1000
5	15.495.111	70,00	60,00	1000
6	16.495.111	80,00	70,00	1000
7	17.495.111	90,00	80,00	500
8	18.495.111	100,00	90,00	500
9	19.495.111	110,00	100,00	500
10	20.495.111	120,00	110,00	500
11	21.495.111	130,00	120,00	500
12	22.495.111	140,00	130,00	500
13	23.495.111	150,00	140,00	250
14	24.495.111	160,00	150,00	250
15	25.495.111	170,00	160,00	250
16	26.495.111	180,00	170,00	250
17	27.495.111	190,00	180,00	250
18	28.495.111	200,00	190,00	250
19	29.495.111	210,00	200,00	250
20	30.495.111	220,00	210,00	250
21	31.495.111	230,00	220,00	250
22	32.495.111	240,00	230,00	250
23	33.495.111	250,00	240,00	250
24	34.495.111	260,00	250,00	250

** = Abstand der äußeren Befestigungslöcher*

Allgemeine Daten

Polzahlen	2 - 24
Verwendbar mit	Verbinderleisten 982-F, 983-F

Materialdaten

Gehäusematerial	Hart-PVC, weiß, matt
Temperaturgrenzen	bis ca. 80°C

Sonderausführung / Zubehör

- Fortlaufende Nummerierung
- Sonderbeschriftung nach Zeichnung

Flachstecker
GST-900
Zubehör

Die Flachstecker mit einer Dicke von 0,8 mm für gedruckte Schaltungen dienen zum Anschluss von Flachsteckhülsen der Nenngrößen 2,8; 4,8 und 6,3 nach DIN 46 247.
Sie sind je nach Anwendungsbereich für vertikale und/oder parallel abgehende Leiter erhältlich.
Die Isolierung der Flachsteckhülsen kann mit unseren Isolierhülsen ISO erfolgen.

Technische Daten

Bemessungsstrom	Flachstecker 2,8: 6 A Flachstecker 4,8: 16 A Flachstecker 6,3: 25 A vgl. DIN 46 249

Materialdaten

Flachstecker	Messing, verzinnt, 0,8 mm dick

Sonderausführung / Zubehör

- Isolierhülsen ISO
- Flachstecker GST-900-S mit Einpressstiften

Ausführungen

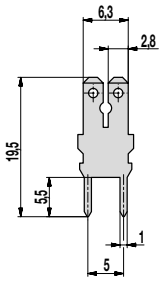

GST-900-S
Flachstecker
1x 6,3 mm / 2x 2,8 mm

Für eine nicht isolierte Flachsteckhülse 2,8 mm oder eine Flachsteckhülse 6,3 mm

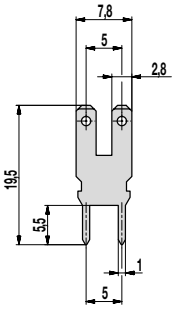

GST-900-SH
Flachstecker 2x 2,8 mm

2 nicht isolierte Flachsteckhülsen 2,8 mm passen nebeneinander

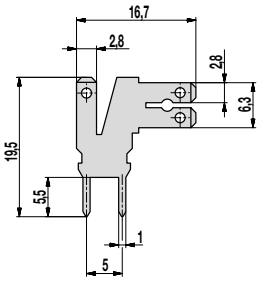

GST-900-W
Flachstecker 1x 2,8 mm,
1x 6,3 mm / 2x 2,8 mm

Für eine nicht isolierte Flachsteckhülse 2,8 mm oder eine Flachsteckhülse 6,3 mm

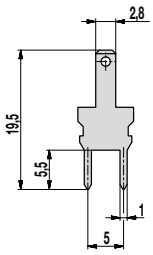

GST-900-SUB
Flachstecker 2,8 mm

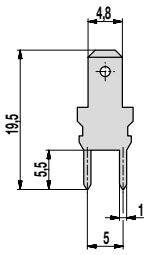

GST-900-SUC-4,8
Flachstecker 4,8 mm

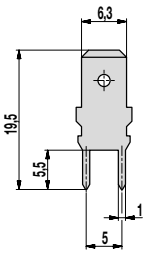

GST-900-SUN
Flachstecker 6,3 mm

Artikelnummern

Typ	Artikelnummern	VPE
GST-900-S	10.351.107	auf Anfrage
GST-900-SH	10.351.111	auf Anfrage
GST-900-SUB	10.371.106	auf Anfrage
GST-900-SUC-4,8	10.361.108	auf Anfrage
GST-900-SUN	10.351.113	auf Anfrage
GST-900-W	10.351.109	auf Anfrage

Geräteflachstecker
GST
für Steckhülsen 2x 2,8/6,3; 4,8 und 6,3 DIN 46247

Die Flachstecker werden direkt am Gerät befestigt, z.B. als Erdungsanschluss. Sie sind für Flachsteckhülsen nach DIN 46247, mit den Nenngrößen 2,8; 4,8; 6,3 x 0,8 geeignet.

Verpackungseinheit für alle Flachstecker ist 1.000 Stück

Technische Daten

Bemessungsstrom	6 A: mit Flachsteckhülse 2,8; Leiter 1,0 mm² (16 AWG) 16 A: mit Flachsteckhülse 4,8; Leiter 2,5 mm² (14 AWG) 25 A: mit Flachsteckhülse 6,3; Leiter 6,0 mm² (10 AWG)

Materialdaten

Flachstecker	Messing, vernickelt

Sonderausführung / Zubehör

- Flachstecker auch montiert auf der Serie 307 und 983-F erhältlich.

Ausführungen

für Steckhülsen 2,8/6,3

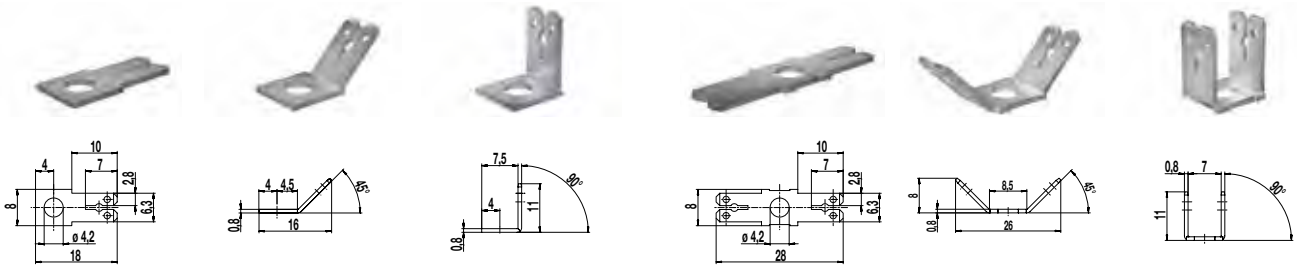

GST-0-2,8/6,3 11.351.118 | **GST-45-2,8/6,3** 11.351.218 | **GST-90-2,8/6,3** 11.351.318 | **GST-0-0-2,8/6,3** 11.352.118 | **GST-45-45-2,8/6,3** 11.352.218 | **GST-90-90-2,8/6,3** 11.352.318

für Steckhülsen 4,8

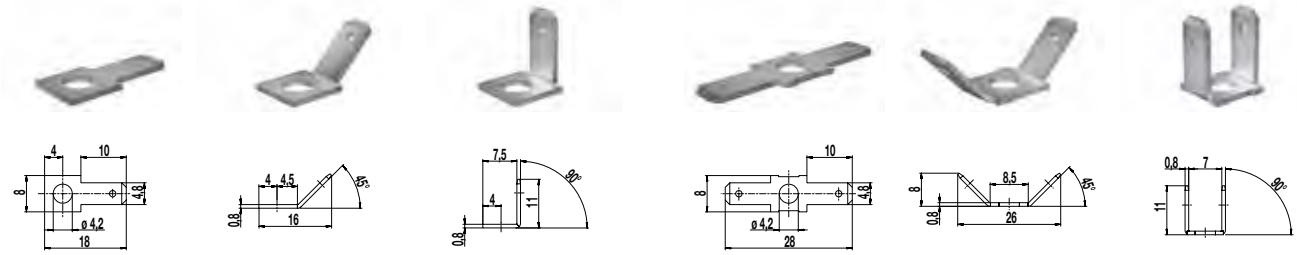

GST-00 11.361.106 | **GST-045** 11.361.105 | **GST-090** 11.361.107 | **GST-00-00** 11.362.304 | **GST-045-045** 11.362.305 | **GST-090-090** 11.362.303

für Steckhülsen 6,3

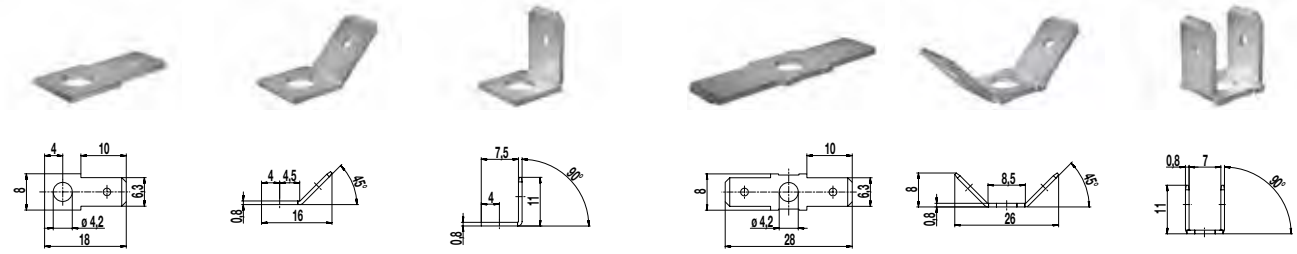

GST-0 11.351.101 | **GST-45** 11.351.201 | **GST-90** 11.351.301 | **GST-0-0** 11.352.102 | **GST-45-45** 11.352.201 | **GST-90-90** 11.352.301

Geräteflachstecker
GST-S
für Steckhülsen 2x 2,8/6,3; 4,8 und 6,3 DIN 46247, mit Schraubanschluss

Die Flachstecker werden direkt am Gerät befestigt, z.B. als Erdungsanschluss.
Sie sind für Flachsteckhülsen nach DIN 46247, mit den Nenngrößen 2,8; 4,8; 6,3 x 0,8 geeignet.
Diese Geräteflachstecker haben, im Gegensatz zu den Standard-Flachsteckern, einen zusätzlichen Schraubanschluss, der mit einer Schraube M4x6 nach EN ISO 1580 versehen ist. Die Ausführungen „-SAK“ verfügen am Schraubanschluss über seitlich hochgezogene Lappen, womit ein Ausweichen des Leiters verhindert wird. Bei Schraubanschlüssen ohne SAK muss der Ausweichschutz ggf. geräteseitig erfolgen.

Verpackungseinheit für alle Flachstecker ist 1.000 Stück

HINWEIS:
Flexible Leiter dürfen nur mit Adernendhülsen bzw. Kabelschuhen verwendet werden.

Technische Daten

Bemessungsquerschnitt	4 mm² (1,5 mm² SAK-Version)
Bemessungsstrom	6 A: mit Flachsteckhülse 2,8; Leiter 1,0 mm² (16 AWG) 16 A: mit Flachsteckhülse 4,8; Leiter 2,5 mm² (14 AWG) 25 A: mit Flachsteckhülse 6,3; Leiter 6,0 mm² (10 AWG)
Nenndrehmoment	1,2 Nm

Materialdaten

Flachstecker	Messing, vernickelt; 0,8 mm dick
Schraube	M4x6; Stahl verzinkt, blau passiviert

Sonderausführung / Zubehör

- Flachstecker auch mit Federring, Unterlegscheibe und Schraube M4x8 lieferbar
- Flachstecker auch montiert auf der Serie 307/3070 (inkl. Typ 983-F) erhältlich

Ausführungen

für Steckhülsen 2,8/6,3

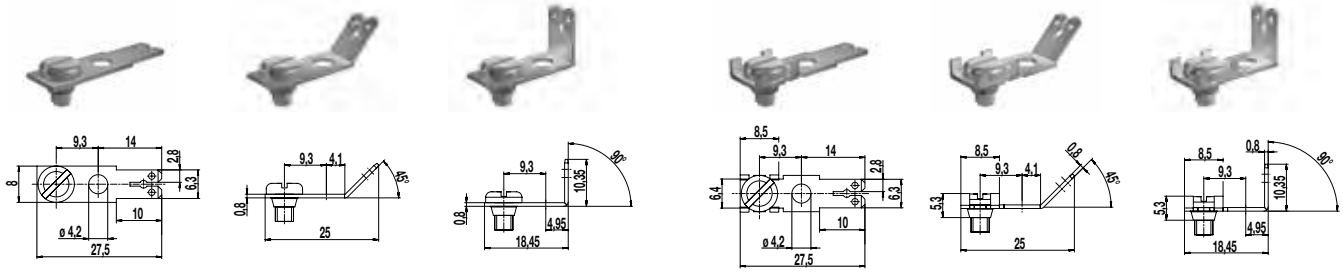

GST-S-0-2,8/6,3 21.351.401 | **GST-S-45-2,8/6,3** 21.351.402 | **GST-S-90-2,8/6,3** 21.351.403 | **GST-SAK-0-2,8/6,3** 21.352.423 | **GST-SAK-45-2,8/6,3** 21.352.424 | **GST-SAK-90-2,8/6,3** 21.352.425

für Steckhülsen 4,8

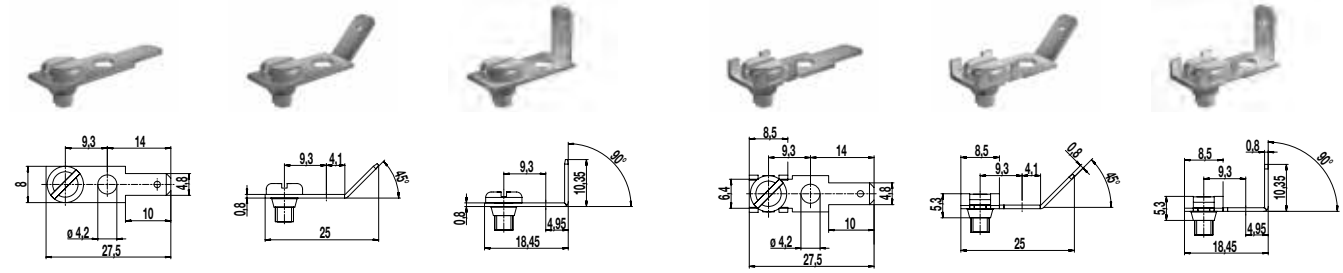

GST-S-00 21.362.401 | **GST-S-045** 21.362.402 | **GST-S-090** 21.362.403 | **GST-SAK-00** 21.362.404 | **GST-SAK-045** 21.362.405 | **GST-SAK-090** 21.362.406

für Steckhülsen 6,3

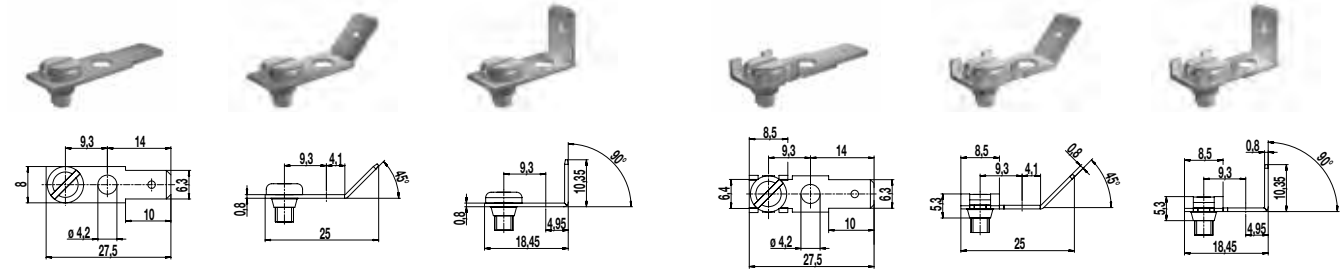

GST-S-0 21.352.401 | **GST-S-45** 21.352.402 | **GST-S-90** 21.352.413 | **GST-SAK-0** 21.352.403 | **GST-SAK-45** 21.352.407 | **GST-SAK-90** 21.352.414

Isolierhülsen
ISO
Zubehör

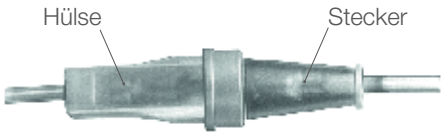

ISO-25 ISO-23

ISO-110
ISO-187
ISO-25
ISO-250

Montagebeispiel

Die Isolierhülsen aus Polyethylen sind in verschiedenen Größen erhältlich. Flachsteckhülsen nach DIN 46 247 sind einschließlich der Quetschstelle durch die Isolierhülsen vollständig isoliert. Sie werden vor dem Anquetschen der Leiter über das Drahtende gezogen und sind damit unverlierbar. Sie können auch zur Abdeckung der Quetschstellen von Steckhülsen und Kabelschuhen eingesetzt werden.

Allgemeine Daten

Zusatzinformationen	Mit der Kombination der Isolierhülsen ISO-23 (Flachsteckseite) und ISO-25 kann eine Kabelverbindung der Nenngröße 6,3 vollisoliert werden (siehe Abbildung).

Materialdaten

Gehäusematerial	PE, natur
Temperaturgrenzen	ca. bis 50°C

Sonderausführung / Zubehör

- Isolierhülsen in anderen Farben auf Anfrage

Artikelnummern

Artikelnummer	Bezeichnung	Farbe	Nenngröße	Leiter Nennquerschnitt*	Abmaße (L x B x H)	VPE
10.838.001	ISO-110-PEN	natur	2,8	bis 1 mm² (16 AWG)	19,5 x 5,5 x 3,5 mm	10 000
10.838.011	ISO-187-PEN	natur	4,8	bis 1,5 mm² (16 AWG)	21 x 8 x 4,5 mm	10 000
10.838.006	ISO-23-PEN	natur	6,3	bis 2,5 mm² (14 AWG)	23 x 12,5 x 8,5 mm	10 000
10.838.013	ISO-25-PEN	natur	6,3	bis 2,5 mm² (14 AWG)	25 x 9,5 x 5 mm	10 000
10.838.009	ISO-250-PEN	natur	6,3	bis 4 mm² (12 AWG)	25 x 9,5 x 6 mm	10 000

* Die Querschnittsangaben sind nur Richtwerte, da die Kabeldurchmesser variieren.

Isoliergehäuse
ISO-900
Zubehör

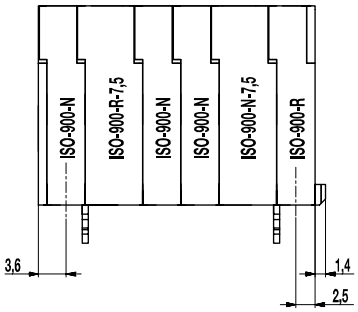

Anreihbeispiel

Ausführungen

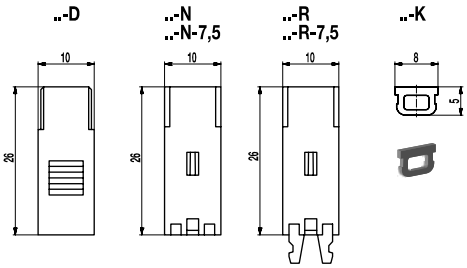

Version D: Abschlussdeckel
Version N: Standard-Isoliergehäuse
Version R: Isoliergehäuse mit Abzugssicherung
Version K: Kodierplättchen zum Belegen von Leerkammern

Die Isoliergehäuse ISO-900 dienen zur Isolierung von Doppelfederkontakten.
Sie sind 1-polig und im 5 mm und 7,5 mm Raster anreihbar.
Neben den beiden Standard-Isoliergehäusen ISO-900-N und ISO-900-N-7,5 sind für eine zusätzliche Abzugssicherung die Isoliergehäuse mit Rasthaken, Typ ISO-900-R und ISO-900-R-7,5 erhältlich, die in die Leerkammern der verwendbaren Flachsteckerleisten 900-S und 900-SUN einrasten.
Für den letzten Pol wird als Berührungsschutz der Deckel ISO-900-D verwendet.
Der Einsatz der Isoliergehäuse mit Rasthaken ermöglicht zusammen mit den Kodierplättchen ISO-900-K eine Kodierung der Gehäuse. Sie werden in die Leerkammern der Flachsteckerleiste, die nicht durch die Isoliergehäuse mit Rasthaken belegt werden sollen, eingedrückt, wodurch eine Fehlverbindung ausgeschlossen wird.

Artikelnummern

Typ	Artikelnummern	VPE
ISO-900-D	25.838.106	1000
ISO-900-N	10.838.104	1000
ISO-900-N-7,5	10.838.105	1000
ISO-900-R	20.838.107	1000
ISO-900-R-7,5	10.838.108	1000
ISO-900-K	10.496.021	1000

Allgemeine Daten

Raster	5 mm / 7,5 mm
Verwendbar mit	Flachsteckerleisten 900-S, 900-SUN und 900-SUC
Zusatzinformationen	Die Doppelfederkontakte müssen lagerichtig in die Gehäuse eingebracht werden und rasten dann hörbar ein. Diese Metallteile gehören nicht zu unserem Fertigungsprogramm. Verwendbar sind z.B. Timer-Kontakte von TYCO (Nr. 925598-1).

Materialdaten

Gehäusematerial	PA, rot, V-0
Kriechstromfestigkeit	CTI ≥ 600
Isolierstoffgruppe	I
Temperaturgrenzen	-40°C bis 100°C

Sonderausführung / Zubehör

- Sonderbeschriftung nach Zeichnung
- Isoliergehäuse ISO-900 zu mehrpoligen Kombinationen vorgefertigt. Bitte legen Sie eine Skizze bei.
- Rasterzwischenstück 5 mm, mit Zwischenrippe (ISO-900-NZ)

Kodiersysteme

Kodierplättchen ISO-900-K

Die Kodierplättchen ISO-900-K werden für eine Kodierung unserer Flachsteckerleisten der Serie 900 verwendet.

Die Flachsteckerleisten weisen zwischen den jeweiligen Flachsteckern je nach Raster mindestens eine Leerkammer auf, in die ein Kodierplättchen ISO-900-K platziert werden kann. Dadurch ergeben sich mit den Isoliergehäusen mit Rasthaken eine Kodiermöglichkeit.

Artikelnummer	Bezeichnung	Farbe	VPE
10.496.021	ISO-900-K KODIERPLAETTCHEN	grau	100

Verwendbar mit:

Flachsteckerleisten: Serie 900
Isoliergehäuse: ISO-900

Kodierbeispiel

Flachsteckerleiste 900-SUN-MIX2/06-KOD

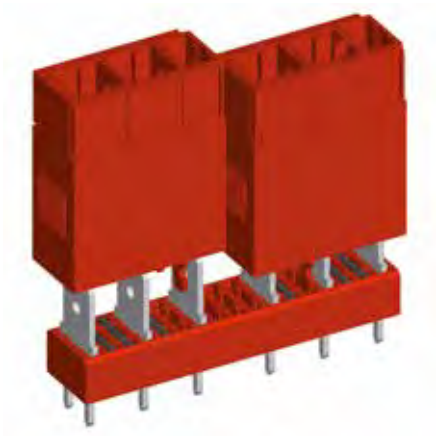

Flachsteckerleiste 900-SUN-MIX2/06-KOD

Beschriftung

WECO bietet für nahezu alle Klemmen und Produkte eine Beschriftung der einzelnen Anschlüsse an.

Bezeichnungsstreifen

Die selbstklebenden Bezeichnungsstreifen bestehen aus Polyester mit schwarzer Schrift auf silbernem Grund, kratzfest und oberflächenversiegelt mit Mylar.

Die Nummerierung beginnt mit 1, die angegebene Polzahl ist jeweils die letzte Ziffer.

Die Bezeichnungsstreifen widerstehen Leiterplattenreinigungsverfahren, die Wasser und Seife, Freon, fluorierte oder chlorierte Bestandteile enthalten, sie sind jedoch nicht reflowlötfähig und sollten daher erst nach dem Reflowlötprozess aufgebracht werden. Sie werden zu je zehn Streifen pro Bogen geliefert.

Artikelnummer	Bezeichnung	Beschriftung	Raster	Länge (L)	Breite (a)	VPE
24.499.013	BST-3,50/24	1 2 3 ... 24	3,50 mm	84 mm	3 mm	100
24.499.009	BST-5,00/12	1 2 3 ... 12	5,00 mm	60 mm	3,5 mm	100
24.499.010	BST-5,00/32	1 2 3 ... 32	5,00 mm	160 mm	3,5 mm	100
24.499.006	BST-5,08/12	1 2 3 ... 12	5,08 mm	61 mm	3,5 mm	100
24.499.007	BST-5,08/32	1 2 3 ... 32	5,08 mm	162 mm	3,5 mm	100
24.499.012	BST-7,50/19	1 2 3 ... 19	7,50 mm	141 mm	3,5 mm	100
24.499.011	BST-10,00/16	1 2 3 ... 16	10,00 mm	155 mm	3,5 mm	100
24.499.008	BST-10,16/16	1 2 3 ... 16	10,16 mm	157 mm	3,5 mm	100

InkJet-Druck

Alternativ zu den selbstklebenden Bezeichnungsstreifen bieten wir auch eine Beschriftung nach Ihren Wünschen an.
Die Beschriftung erfolgt mittels Inkjet-Drucker. Hierbei wird das Druckbild durch kleinste Tintentröpfchen erzeugt, die punktgenau abgeschossen und durch ein elektrisches Feld entsprechend gelenkt werden. Dies erzeugt das letztendliche Druckbild wie bei einem gebräuchlichen Matrixdrucker. Dieses Verfahren lässt sich schnell und flexibel einsetzen und in der Regel problemlos umprogrammieren, jedoch muss hier eine geringere Konturtreue akzeptiert werden.
Neben Ziffern und Buchstaben sind auch Sonderbeschriftungen realisierbar. Die Beständigkeit des InkJet-Aufdrucks in Bezug auf Kratz- und Wischfestigkeit wurde dabei nachgewiesen.

Bei unseren Leiterplattenklemmen erfolgt der Aufdruck - je nach Gehäusefarbe - in Weiß oder Schwarz. Die Beschriftung erfolgt dabei auf vorgegebenen Flächen.

Der Aufdruck bei unseren Klemmleisten (Katalog 7) erfolgt in Schwarz. Hierbei bestehen zwei Beschriftungsmöglichkeiten: Auf oder zwischen den Schraubenführungen (bei Serie 302 nur auf den Schraubenführungen).

Alternativ bietet WECO auch noch die Beschriftung im Tampondruck (auch in Sonderfarben) an. Hier ist der große Vorteil die sehr gute Konturtreue des Druckbildes, jedoch ist die aufwändige Handhabung bei diesem Druckverfahren deutlich kostenintensiver.

InkJet-Druck (grafische Darstellung)

Tampondruck (grafische Darstellung)

Verpackungen

Standardmäßig verpacken wir unsere Produkte in umweltfreundlichen Faltschachteln aus Karton, bzw. Wellpappfaltkartons.

Um Leiterplatten automatengerecht mit unseren Bauelementen zu bestücken, die anschließend in einem Lötprozess verlötet werden, bietet WECO verschiedene Bauteilverpackungen an, wie z.B.:

Tape-on-Reel

Dies sind Blistergurte auf Rollen für die meisten SMD- und THR-Bauelemente. Sie weisen definierte Taschen auf und werden mit einer Deckfolie verschweißt.

WECO bietet Spulen in verschiedenen Breiten von 24 mm, 32 mm, 44 mm, 56 mm, 72 mm oder 88 mm an.

Tray

Mit Trays bietet WECO eine weitere Möglichkeit zur automatischen Bestückung. Trays sind flache Tabletts mit definierten Taschen für die Bauteile.
Die Trays sind stapelbar und ermöglichen einen ausreichend großen Bauteilvorrat.

Magazin

Unsere Stangenmagazine mit einer Länge von 550 mm besitzen unterschiedliche, auf die jeweiligen Bauteile abgestimmte Geometrien. Beide Seiten des Magazins sind durch leicht zu lösende Stopfen verschlossen.

Die Lieferung erfolgt in einem Faltschachtel-Karton zur bequemen Entnahme der Magazine.

Bei der Gurt- oder Tray-Verpackung saugt in der Regel ein Bestückungskopf durch Unterdruck ein Bauteil aus dem Gurt oder Tray, überprüft die Lage mittels eines Kamerasystems, berechnet Winkel- und Positionsoffset zur Nominalposition und platziert das Bauteil auf der Leiterplatte.
Sind alle Bauteile bestückt, wird die Leiterplatte über ein Fördersystem weitertransportiert.

Die Materialien aller drei Arten der Bauteilverpackungen sind antistatisch, um der Problematik einer elektrostatischen Entladung (engl. *electrostatic discharge*, kurz ESD), entgegenzuwirken.

Weitere Optionen

Gehäusefarben

Bei WECO bieten wir eine Vielzahl möglicher Gehäusefarben.
Neben unseren Standardfarben Koksgrau, Schwarz, Blutorange und Natur sind auch Sonderfarben realisierbar.

Für weitere Informationen sprechen Sie uns einfach an, wir geben Ihnen gerne Auskunft.

Standardfarben

- Koksgrau (ähnlich RAL U706)
- Schwarz (ähnlich RAL 9011)
- Blutorange (ähnlich RAL 2002)
- Natur

Sonderfarben

- Rotorange (ähnlich RAL 2001)
- Erikaviolett (ähnlich RAL 4003)
- Zinkgelb (ähnlich RAL 1018)
- Brilliantblau (ähnlich RAL 5007)
- Gelbgrün (ähnlich RAL 6018)
- Lichtgrau (ähnlich RAL 7035)
- Weiß (ähnlich RAL 9010)

Schrauben

Für unsere Produkte verwenden wir standardmäßig Schrauben mit Schlitzkopf.

Auf Anfrage und Kundenwunsch bieten wir Ihnen auch Schraubköpfe mit Phillips, Pozidiv oder +/- Schraubenkopf an.

Weitere Materialien:
Hauptsächlich verwenden wir Schrauben aus Stahl.
Auf Wunsch sind auch Schrauben aus anderen Materialien, z.B. Messing, erhältlich.

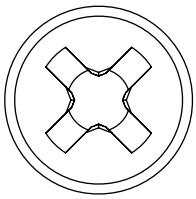

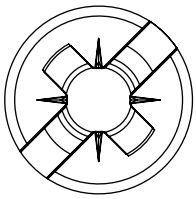

Sie suchen eine kundenspezifische Lösung?

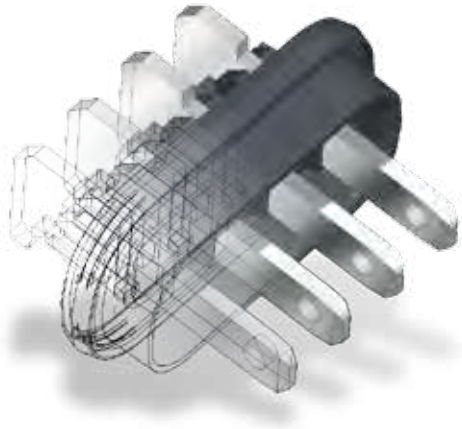

"Abgedichtet"

Im Raster 3,5 mm wurde dieses Einlegeteil mit vier Flachsteckern 2,8 x 0,8 mm dafür entwickelt, die Kontakte abzudichten, um die Anwendung nach Schutzklasse IP54 zu erfüllen.

"Hoch Hinaus"

Ausführung einer Klemme unserer 970er-Baureihe im Raster 5 mm.
Um einen Abstand von 100 mm zur Leiterplatte zu erreichen, wurde ein Gehäuseunterteil konstruiert, welches die Stifte nicht nur schützt sondern sie auch in eine besondere Anordnung positioniert.
Im Klemmbereich sind noch zusätzlich verlängerte Rippen angebracht.

Unser Produkt-Informationszentrum unterstützt Sie bei allen technischen Fragestellungen.

- Rufen Sie uns an unter 06181/105-151.
- Kontaktieren Sie uns per Email unter products@wecogroup.de.
- Sie möchten einen Besuch bei Ihnen vor Ort? Wir vereinbaren gerne einen Besuchstermin.
- Ihnen wäre ein Besuch bei uns angenehmer?
  Sie sind bei uns immer herzlich willkommen.

Wir freuen uns auf Ihren Kontakt.

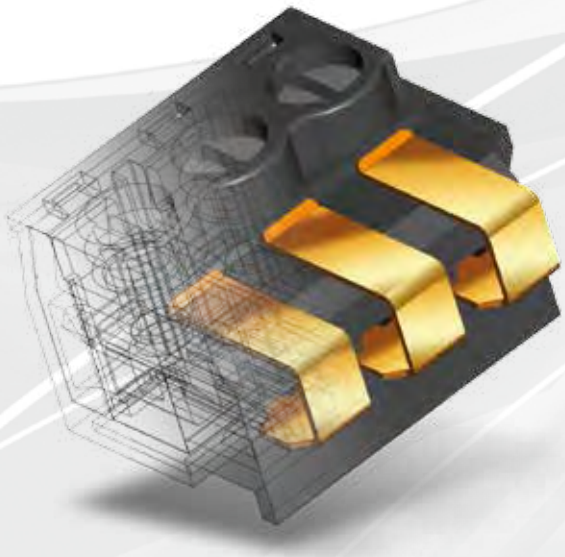

„Gut Kontaktiert"

Diese Steckerleiste im Raster 5 mm verfügt über außenliegende und vergoldete Kontaktflächen.
Die Seitenwände wurden zusätzlich mit Rippen zur Aufnahme eines korrespondierenden Rasthakens versehen.

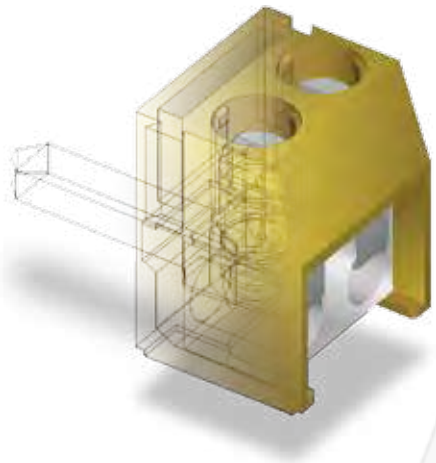

“Stabil gebrückt”

Anschlussklemme im Raster 5 mm mit einem Potential aber zwei Schraubanschlüssen sowie rückseitig einem Steckanschluss. Dies ermöglicht eine Anschlussmöglichkeit an andere Klemmen.
Auf Kundenwunsch wurde die Gehäusefarbe in zinkgelb ausgeführt (ähnlich RAL 1018).

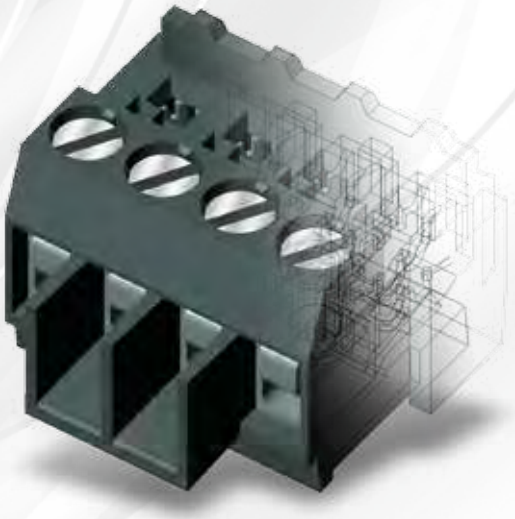

“Lang gerippt”

Eine Steckerleiste im Raster 3,5 mm mit Verdrehschutz und zwei extra langen Einführungsrippen.
Im Steckbereich können sowohl Flachstecker als auch Rundstifte kontaktiert werden.

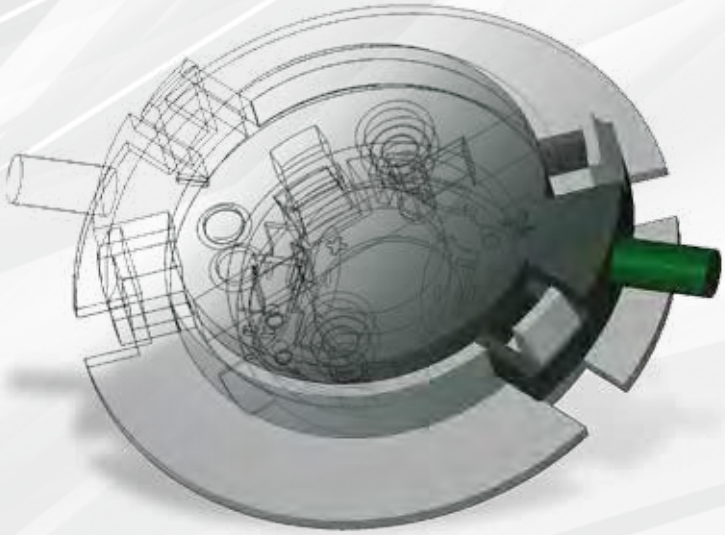

“Solar”

Entwurf für ein Photovoltaik-Verbindungsmodul.

Unsere Printmedien

Elektronik

Katalog 1
Leiterplattenanschlusstechnik
Raster 3,5 mm
Art.-Nr. 36.955.102

Katalog 2
Leiterplattenanschlusstechnik
Raster 5 mm
Art.-Nr. 37.955.102

Katalog 3
Leiterplattenanschlusstechnik
Raster 5,08 mm
Art.-Nr. 38.955.102

Katalog 4
Leiterplattenanschlusstechnik
Raster 7,5 mm
Art.-Nr. 39.955.102

Katalog 5
Leiterplattenanschlusstechnik
ab Raster 10 mm
Art.-Nr. 40.955.102

Katalog 6
Leiterplattenanschlusstechnik
SMD & THR
Art.-Nr. 41.955.102

Elektrotechnik

Katalog 7
Klemmleisten
„WECONNECT“
Art.-Nr. 51.955.102

Katalog 8
Flachsteckverbinder &
Schraub-Verbinderleisten
„WECOnnexion“
Art.-Nr. 63.955.102

Unsere Printmedien

Produktübersicht
Leiterplattenanschlusstechnik
für Katalog 1-6
Art.-Nr. 42.955.102

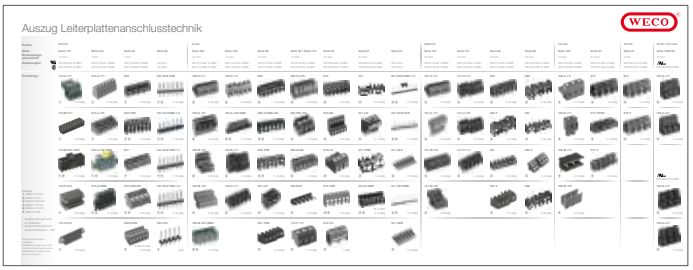

Produktübersicht
Klemmleisten
für Katalog 7
Art.-Nr. 53.955.102

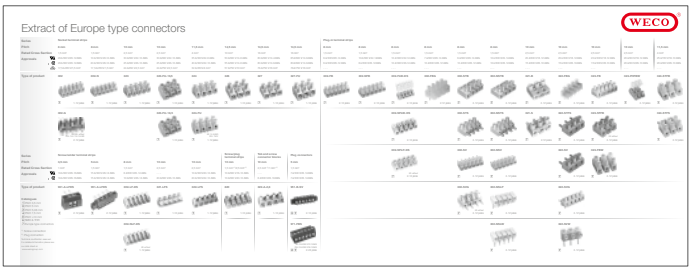

Flyer
„Weiße Ware“
Auszug aus Produktsortiment
Art.-Nr. 55.955.102

Flyer
„Sicherheitstechnik“
Auszug aus Produktsortiment
Art.-Nr. 56.955.102

Flyer
„Anwendungsbeispiele für
WECO Produkte in der
Lichttechnik“
Art.-Nr. 65.955.102

Flyer
„Heizungstechnik“
Auszug aus Produktsortiment
Art.-Nr. 58.955.102

Lötverfahren

Im Allgemeinen werden elektronische Bauteile mittels Löten elektrisch und mechanisch mit der Leiterplatte zu einer Baugruppe verbunden. Das Löten trägt also wesentlich zur Funktionssicherheit der Baugruppe bei.
Es gibt verschiedene Lötverfahren, wie z.B. das Reflowlöt- und das Wellenlötverfahren, wobei das wirtschaftlichste und am weitesten verbreitete das mit der Surface-Mount-Technologie (SMT) verbundene Reflowlötverfahren ist.

Reflowlöten

Beim Reflowlötverfahren werden die mit SMD- oder THR-Bauteilen bestückte Leiterplatten mit konstanter Geschwindigkeit durch verschiedene Heizzonen bewegt: Vorheizen, Aufschmelzen (Reflow), Kühlen des Lötofens. Im Gegensatz zum Wellenlöten sind dabei die Bauteile und deren Kunststoffgehäuse den gleichen Temperaturen ausgesetzt wie die zu lötenden metallischen Kontakte. Die Erhitzung der Bauteile, der Leiterplatte und der Lötstellen erfolgt entweder über Strahlungswärme (Infrarot), Konvektion oder im Dampfphasenverfahren. Zur Vermeidung der Oxidation der Lötpads auf der Leiterplatte kann dieser Prozess auch unter Schutzgas erfolgen.

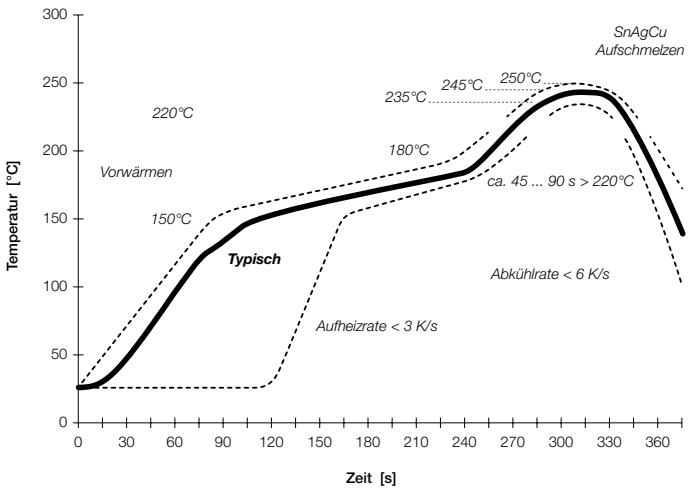

Wellen- oder Schwalllöten

Das Wellen- oder Schwalllötverfahren wird zur Lötung von konventionellen Bauteilen angewandt.
Die Leiterplatte wird hier über ein Transportsystem mit gleichmäßiger Geschwindigkeit durch die Lötanlage bewegt.
Am Anfang der Schwalllötanlage durchläuft die bestückte Leiterplatte den Fluxer. Die darauf folgende Vorheizzone verdampft das im Fluxer enthaltene Lösungsmittel, der Fluxer wird aktiviert.
Das flüssige Lötzinn wird kontinuierlich so gepumpt, dass es über eine Kante oder durch Löcher bzw. Spalten läuft (Lötschwall). Durch diesen Lötschwall wird die Leiterplatte mit ihrer Unterseite bewegt und dabei von unten benetzt. Das Lötzinn steigt wegen der Kapillarwirkung durch den Spalt zwischen Bohrung und Bauteilanschluss (Lötstift) nach oben. Am Lötstift formt sich daher die charakteristische Lötkehle.

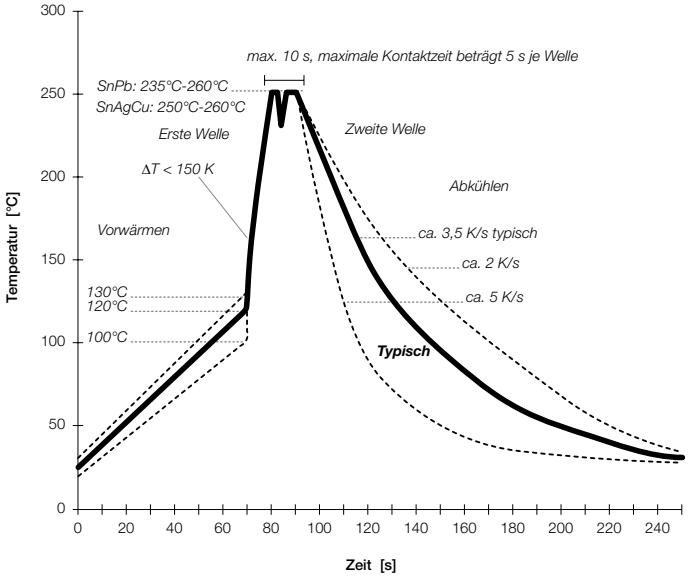

Die abgebildeten Löttemperaturprofile sind an die EN 61760-1 angelehnt. Aufgrund von unterschiedlichen kundenspezifischen Einflussgrößen (z.B. Lötanlage, Lötpaste, Bauteilanordnung und -ausrichtung) können diese nur als Empfehlung gesehen werden und sollten daher von Fall zu Fall ermittelt werden.

Technische Informationen

Bemessung von Luft- und Kriechstrecken nach DIN EN 60664-1 (VDE 0110-1)

Für die Bemessung von Luftstrecken müssen die zu erwartenden Überspannungen und Kennwerte der Überspannungsschutzmaßnahmen sowie die Verschmutzung am Einsatzort berücksichtigt werden.
Maßgebend für die Dimensionierung der Luftstrecke ist die Bemessungs-Stoßspannung (siehe Tabelle F.1), die sich aus der Überspannungskategorie und der aus der Netzspannung abgeleiteten Spannung Leiter-Erde ergibt. Aus der Bemessungs-Stoßspannung und dem Verschmutzungsgrad werden nach Tabelle F.2 die Mindestluftstrecken (bei Höhen bis 2000 m über NN) ermittelt.
Kriechstrecken werden nach der anliegenden Arbeitsspannung, der Eigenschaft der Isolierstoffe (CTI-Wert), dem zu erwartenden Verschmutzungsgrad sowie den Schutzmaßnahmen gegen Verschmutzung bemessen. Grundlage der Kriechstrecken ist die aus der Arbeitsspannung bzw. Netzspannung abgeleitete Bemessungsspannung. Die Mindestkriechstecken (je nach Verschmutzungsgrad) sind in der Tabelle F.4 den Bemessungsspannungen zugeordnet.

Überspannungskategorien

Überspannungskategorie IV
Betriebsmittel für den Einsatz am Anschlusspunkt der Installation z.B. Elektrizitätszähler und primäre Überstromschutzgeräte.

Überspannungskategorie III
Betriebsmittel in festen Installationen und für solche Fälle, in denen besondere Anforderungen an die Zuverlässigkeit und die Verfügbarkeit der Betriebsmittel gestellt werden, z.B. Schalter in festen Installationen und Geräte für industriellen Einsatz mit dauerndem Anschluss an die feste Installation.

Überspannungskategorie II
Energie verbrauchende Betriebsmittel, die von der festen Installation gespeist werden z.B. Haushaltsgeräte, tragbare Werkzeuge und andere Hausgeräte sowie ähnliche Geräte.

Überspannungskategorie I
Betriebsmittel zum Anschluss an Stromkreise, in denen Maßnahmen zur Begrenzung der transienten Überspannungen auf einen geeigneten niedrigen Wert getroffen worden sind, z.B. Geräte mit elektronischen Schaltungen und entsprechendem Schutzpegel.

F.1 DIN EN 60664-1 (VDE 0110-1), Tabelle F.1 (Auszug)
Bemessungs-Stoßspannungen für Betriebsmittel, die direkt vom Niederspannungsnetz gespeist werden

Nennspannung des Stromversorgungssystems [1] (Netz) nach IEC 60038 [3]		Bemessungs-Stoßspannung [2]			
		Überspannungskategorie [4]			
Dreiphasig	Einphasig	I	II	III	IV
V	V	V	V	V	V
	120-240	800	1 500	2 500	4 000
230/400 277/480		1 500	2 500	4 000	6 000
400/690		2 500	4 000	6 000	8 000
1000		4 000	6 000	8 000	12 000

1) Zur Anwendung auf bestehende abweichende Niederspannungsnetze und deren Nennspannungen siehe Anhang B.
2) Betriebsmittel mit dieser Bemessungs-Stoßspannung dürfen in Anlagen in Übereinstimmung mit IEC 60364-4-44 verwendet werden.
3) Der / Strich bezeichnet ein Dreiphasen-4-Leitersystem. Der tiefere Wert ist die Spannung Leiter zu Neutralleiter, während der höhere Wert die Spannung Leiter zu Leiter ist. Wo nur ein Wert angegeben ist, bezieht er sich auf Dreiphasen-3-Leitersysteme und bezeichnet die Spannung Leiter zu Leiter.
4) Zur Erläuterung der Überspannungskategorien siehe 4.3.3.2.2.

F.4 DIN EN 60664-1 (VDE 0110-1), Tabelle F.4 (Auszug)
Kriechstrecken zur Vermeidung des Versagens durch Kriechwegbildung

Spannung [1] Effektivwert	Mindestkriechstrecken								
	Gedruckte Schaltungen								
	Verschmutzungsgrad								
	1	2	1	2			3		
	Alle Isolierstoff-gruppen	Alle Isolierstoff-gruppen außer IIIb	Alle Isolierstoff-gruppen	Isolier-stoff-gruppe I	Isolier-stoff-gruppe II	Isolier-stoff-gruppe III	Isolier-stoff-gruppe I	Isolier-stoff-gruppe II	Isolier-stoff-gruppe III [2]
V	mm	mm	mm	mm	mm	mm	mm	mm	mm
25	0,025	0,040	0,125	0,500	0,500	0,500	1,250	1,250	1,250
32	0,025	0,040	0,14	0,53	0,53	0,53	1,30	1,30	1,30
40	0,025	0,040	0,16	0,56	0,80	1,10	1,40	1,60	1,80
50	0,025	0,040	0,18	0,60	0,85	1,20	1,50	1,70	1,90
63	0,040	0,063	0,20	0,63	0,90	1,25	1,60	1,80	2,00
80	0,063	0,100	0,22	0,67	0,95	1,30	1,70	1,90	2,10
100	0,100	0,160	0,25	0,71	1,00	1,40	1,80	2,00	2,20
125	0,160	0,250	0,28	0,75	1,05	1,50	1,90	2,10	2,40
160	0,250	0,400	0,32	0,80	1,10	1,60	2,00	2,20	2,50
200	0,400	0,630	0,42	1,00	1,40	2,00	2,50	2,80	3,20
250	0,560	1,000	0,56	1,25	1,80	2,50	3,20	3,60	4,00
320	0,75	1,60	0,75	1,60	2,20	3,20	4,00	4,50	5,00
400	1,0	2,0	1,0	2,0	2,8	4,0	5,0	5,6	6,3
500	1,3	2,5	1,3	2,5	3,6	5,0	6,3	7,1	8,0
630	1,8	3,2	1,8	3,2	4,5	6,3	8,0	9,0	10,0
800	2,4	4,0	2,4	4,0	5,6	8,0	10,0	11,0	12,5
1000	3,2	5,0	3,2	5,0	7,1	10,0	12,5	14,0	16,0

1) Diese Spannung ist
- für Funktionsisolierung: die Arbeitsspannung;
- für Basis- und zusätzliche Isolierung eines direkt vom Netz gespeisten Stromkreises (siehe 4.3.2.2.1): die aus Tabelle F.3a oder Tabelle F.3b auf der Grundlage der Bemessungsspannung des Betriebsmittels ausgewählte Spannung oder die Bemessungs-Isolationsspannung;
- für Basis- und zusätzliche Isolierung von Systemen, Betriebsmitteln und internen Stromkreisen, die nicht direkt vom Netz gespeist werden (siehe 4.3.2.2.2): der höchste Effektivwert der Spannung, die im System, Betriebsmittel oder internem Stromkreis bei Versorgung mit Bemessungsspannung und bei der ungünstigen Kombination der Betriebsbedingungen im Rahmen der Bemessungsdaten auftreten kann.

2) Bei Verschmutzungsgrad 3 wird Isolierstoffgruppe IIIb nicht für den Einsatz bei mehr als 630 V empfohlen.

Technische Informationen

Verschmutzungsgrad

Die Mikro-Umgebung bestimmt den Einfluss der Verschmutzung auf die Isolierung. Jedoch muss die Makro-Umgebung bei der Betrachtung der Mikro-Umgebung berücksichtigt werden. Mittel zur Verminderung der Verschmutzung auf der betrachteten Isolierung können durch den wirksamen Einsatz von Umhüllungen (Gehäusen), Kapselungen oder hermetischen Abdichtungen vorgesehen werden. Der Einfluss der Verschmutzung wird bei der Bemessung der Luft- und Kriechstrecken durch Verschmutzungsgrade berücksichtigt.

Für die Mikro-Umgebung sind vier Verschmutzungsgrade definiert worden:

Verschmutzungsgrad 1
Es tritt keine oder nur trockene, nichtleitfähige Verschmutzung auf. Die Verschmutzung hat keinen Einfluss.

Verschmutzungsgrad 2
Es tritt nur nicht leitfähige Verschmutzung auf. Gelegentlich muss jedoch mit vorübergehender Leitfähigkeit durch Betauung gerechnet werden.

Verschmutzungsgrad 3
Es tritt leitfähige Verschmutzung auf oder auch trockene, nicht leitfähige Verschmutzung, die leitfähig wird, da Betauung zu erwarten ist.

Verschmutzungsgrad 4
Es tritt eine dauernde Leitfähigkeit auf, hervorgerufen durch leitfähigen Staub, Regen oder Nässe.

F.2 **DIN EN 60664-1 (VDE 0110-1), Tabelle F.2 (Auszug)**
Luftstrecken für transiente Überspannungen

Erforderliche Steh-Stoß-spannung [1) 5)]	Mindestluftstrecken bei Höhen bis 2000 m über NN		
	Bedingung A inhomogenes Feld (siehe 3.15)		
	Verschmutzungsgrad		
	1	2	3
kV	mm	mm	mm
1,2	0,25	0,25	0,8 [4)]
1,5 [2)]	0,5	0,5	
2,0	1,0	1,0	1,0
2,5 [2)]	1,5	1,5	1,5
3,0	2,0	2,0	2,0
4,0 [2)]	3,0	3,0	3,0
5,0	4,0	4,0	4,0
6,0 [2)]	5,5	5,5	5,5
8,0 [2)]	8,0	8,0	8,0

1) Diese Spannung ist
- für Funktionsisolierung: die höchste an der Luftstrecke zu erwartende Stoßspannung (siehe 5.1.5);
- für Basisisolierung, direkt oder wesentlich beeinflusst durch transiente Überspannungen aus dem Niederspannungsnetz (siehe 4.3.3.3, 4.3.3.3.1 und 5.1.6): die Bemessungsspannung des Betriebsmittels;
- für andere Basisisolierung (siehe 4.3.3.4.2): die höchste Spannung, die im Stromkreis auftreten kann.

2) Vorzugswerte, wie in 4.2.3 festgelegt.

4) Die Mindestluftstrecken für die Verschmutzungsgrade 2 und 3 beruhen auf dem durch den Einfuss von Feuchtigkeit verminderten Stehvermögen der zugehörigen Kriechstrecken (siehe IEC 60664-5).

5) Für Teile oder Stromkreise innerhalb von Betriebsmitteln, die mit Stoßspannungen entsprechend 4.3.3.4.2 beansprucht werden, ist eine Interpolation der Werte zulässig. Durch die Verwendung der bevorzugten Reihen von Werten nach 4.2.3 wird jedoch eine Normung erreicht.

Isolierstoffe

DIN EN 60664-1 (VDE 0110-1) teilt die Isolierstoffe entsprechend ihren CTI-Werten in vier Gruppen ein. Diese sind:

Isolierstoff I:	600 ≤ CTI
Isolierstoff II:	400 ≤ CTI < 600
Isolierstoff IIIa:	175 ≤ CTI < 400
Isolierstoff IIIb:	100 ≤ CTI < 175

Die Prüfzahlen der Kriechwegbildung müssen entsprechend IEC 60112 an Probekörpern unter Verwendung von Prüflösung A bestimmt werden. Die Prüfzahl der Kriechwegbildung wird als Nachweis der Kriechstromeigenschaften von Isolierstoffen verwendet.

Technische Informationen

Bemessungsquerschnitt

Nach DIN EN 60999-1 / VDE 0609 Teil 1 bezeichnet der Bemessungsquerschnitt bzw. das Bemessungs-Anschlussvermögen einer Klemmstelle den vom Hersteller angegebenen anschließbaren Leitequerschnitt, auf den sich bestimmte thermische, mechanische und elektrische Anforderungen beziehen. Die Beziehung zwischen Bemessungs-Anschlussvermögen und Durchmesser der Leiter wird in der Tabelle T1 dargestellt.
Jede Klemmstelle muss, wenn in der Produktnorm nichts anderes festgelegt worden ist, außer ihrem Bemessungsquerschnitt (Bemessungs-Anschlussvermögen) mindestens die beiden nächstkleineren Querschnitte aufnehmen können.
Klemmstellen müssen unvorbereitete Leiter aufnehmen können. Ein an seinem Ende abisolierter Leiter, dessen Form vor dem Einführen gerichtet wird oder dessen Adern zum Zwecke der Verfestigung verdrillt werden, wird als unvorbereiteter Leiter angesehen.
In den USA und Kanada wird eine Bezeichnung mit Hilfe von Leitergrößen (AWG) anstelle des in mm² angegebenen Querschnitts angewendet.

T1 DIN EN 60999-1, Tabelle 1 (Auszug)
Beziehung zwischen Bemessungs-Anschlussvermögen und Leitern

Bemessungs-Anschluss-vermögen	Theoretischer Durchmesser des größten Leiters						
	metrisch			AWG			
	starr		flexibel	starr			flexibel
	ein-drähtig	mehr-drähtig			b) ein-drähtig	b) Klasse B mehr-drähtig	c) Klassen I, K, M mehr-drähtig
mm²	mm	mm	mm	Leiter-größe	mm	mm	mm
0,2	0,51	0,53	0,61	24	0,54	0,61	0,64
0,34	0,63	0,66	0,8	22	0,68	0,71	0,80
0,5	0,9	1,1	1,1	20	0,85	0,97	1,02
0,75	1,0	1,2	1,3	18	1,07	1,23	1,28
1,0	1,2	1,4	1,5	–	–	–	–
1,5	1,5	1,7	1,8	16	1,35	1,55	1,60
2,5	1,9	2,2	2,3 a)	14	1,71	1,95	2,08
4,0	2,4	2,7	2,9 a)	12	2,15	2,45	2,70
6,0	2,9	3,3	3,9 a)	10	2,72	3,09	3,36
10,0	3,7	4,2	5,1	8	3,34	3,89	4,32
16,0	4,6	5,3	6,3	6	4,32	4,91	5,73
25,0	–	6,6	7,8	4	5,45	6,18	7,26
35	–	7,9	9,2	2	6,87	7,78	9,02

ANMERKUNG Die Durchmesser der größten starren und flexiblen Leiter beruhen auf Tabelle 1 nach IEC 60228A und IEC 60344 und für AWG-Leiter auf ASTM B 172-71 [4], ICEA-Publikation S-19-81 [5], ICEA-Publikation S-66-524 [6] und ICEA-Publikation S-66-516 [7].

a) Maße nur für flexible Kabel der Klasse 5 nach IEC 60228A.
b) Nenndurchmesser + 5 %.
c) Größter Durchmesser für jede der drei Klassen I, K, M + 5 %.

Strombelastbarkeit

In den technischen Daten wird eine Bemessungsstromstärke ausgewiesen, bei der unter Berücksichtigung des Bemessungsquerschnittes und der Umgebungstemperatur keine thermische Schädigung und keine Störung der Funktion auftritt. Der Bemessungsstrom ist ein Strom, den die Klemme bzw. Steckverbinder gleichzeitig durch alle Kontakte führen kann, ohne dass dabei die zulässige Grenztemperatur überschritten wird.

Den Bemessungsquerschnitten sind entsprechende Prüfströme zugeordnet (siehe Tabelle T2). Die zulässige Erwärmung von Klemmstellen wird je nach Art der Verbindung auf 45 K (nach DIN 60998-1, Erwärmungsprüfung bei Leiterplattenklemmen) bzw. auf 30 K (nach DIN 60512-5-1, Erwärmungsprüfung bei Steckverbindern) begrenzt.
Auf Basis der Erwärmungsprüfung und des Bemessungsquerschnittes wird in Anlehnung an DIN EN 60512-5-2, unter Berücksichtigung der oberen Grenztemperatur des Isolierstoffes, eine von der Umgebungstemperatur abhängige Strombelastbarkeitskurve (Basiskurve) ermittelt.

Für Leiterplattenklemmen wird die Basiskurve zur Ermittlung der Strombelastbarkeit herangezogen.
Für Steckverbinder wird die Basiskurve um den Faktor 0,8 (Deratingkurve) korrigiert.
Die zulässige Strombelastbarkeit richtet sich somit nicht nur nach der Klemmenkonstruktion, sondern auch nach dem Einsatz (Endanwendung) der Klemmen. Es sind die entsprechenden Gerätevorschriften z.B. DIN EN 60335-1 (VDE 0700-1) zu berücksichtigen.

T2 DIN EN 60998-1, Tabelle 2 (Auszug)
Beziehung zwischen Bemessungs-Anschlussvermögen und Prüfstrom

Bemessungs-Anschlussvermögen	Prüfstrom
mm²	A
0,2	4
0,34	5
0,5	6
0,75	9
1	13,5
1,5	17,5
2,5	24
4	32
6	41
10	57
16	76
25	101
35	125

Index

Produkt	Seite
307-PC/-PCM	10/11
307-PCF	12
307-V/-VS	79
322-A-2,8	13
401-LFPA-4,8/-6,3	14
401-PA-4,8/-6,3/-XBS	15
401-PVC-6,3	16
404-6,3	17
406	18
407-PA	19
408-46-4,8/-6,3/-XBS	20
408-50-4,8/-6,3/-XBS	21
408-54-4,8/-6,3/-XBS	22
411-B	72
411-BML	73
411-S	74
42..-CL	23
42..-CZ	24
42..-DL	25
42..-DZ	26
42..-EL	27
42..-EZ	28
432-ZA	29
432-ZB	30
433-LA	31
433-LB	32
433-ZA	33
433-ZB	34
440-PA	75
444-B	35
444-BLF	36

Produkt	Seite
900-F-S-5	37
900-F-S-7,5	38
900-S-10	41
900-S-5	39
900-S-7,5	40
900-SH-10	44
900-SH-5	42
900-SH-7,5	43
900-SUB-10	47
900-SUB-5	45
900-SUB-7,5	46
900-SUC-10	50
900-SUC-5	48
900-SUC-7,5	49
900-SUN-10	53
900-SUN-5	51
900-SUN-7,5	52
900-W-10	56
900-W-5	54
900-W-7,5	55
931-FST	57
970-B-2,8	58
982-A	80
982-F	59/60
982-MF-2,8/-4,8	61
982-ML-2,8	62
982-SMF-2,8/-4,8	63
983-A	81
983-F	64/65
983-FD	66
983-FS	67
983-MF-2,8/-4,8	68
983-ML-2,8	69
983-SMF-2,8/-4,8	70
3070-B1/-B2	78
3070-PCM	8/9

Produkt	Seite
BEF-3070-18/-21	83
BEF-983	82
BST-307	84
BST-422	85
BST-423	85
BST-424	85
BST-426	85
BST-983-F	86
GST (Flachstecker)	88
GST-900	87
GST-S (Flachstecker)	89
ISO (Isolierhülsen)	90
ISO-900	91
ISO-900-K	91,92

Katalogübersicht

Elektronik

1: Raster 3,5 mm
2: Raster 5 mm
3: Raster 5,08 mm
4: Raster 7,5 mm
5: Raster >10 mm
6: SMD & THR

Elektrotechnik

7: Klemmleisten
8: Flachsteckverbinder & Schraub-Verbinderleisten

Vertretungen in Deutschland

BAUM electronic GmbH

www.baum-electronic.de

PLZ 06-07, 36, 70-73, 97-99
Tel.: +49 6145 / 5056 -13

PLZ 52-56, 60-69, 74-76
Tel.: +49 6145 / 5056 -15

PLZ 33-35, 40-48, 50-51, 57-59, 77-79
Tel.: +49 6145 / 5056 -27

Schieferstein 6
Postfach 13 60
65439 Flörsheim
Fax: +49 6145 / 5056 -40
info@baum-electronic.de

HTE electronics GmbH

www.hte-electronics.de

PLZ 18-32 , 37-39, 49
Boschstraße 23a
22761 Hamburg
Tel.: +49 40 / 30 08 468 -0
Fax: +49 40 / 30 08 468 -20
info@hte-electronics.de

Horst Seifert Industrievertretungen

PLZ 01-05, 08-17
Inhaber Sascha Seifert
Mucheweg 6
14532 Stahnsdorf
Tel.: +49 3329 / 63 48 90
Mobil: +49 172 / 59 30 101
Fax: +49 3329 / 63 48 51
h.s.i@web.de

Zillner Elektronik GmbH

www.zillner.de

PLZ 80-83, 85-91, 96
Tel.: +49 841 / 657 904 -31

PLZ 84, 92-95
Tel.: +49 841 / 657 904 -12

Ziegeleistraße 32d
85055 Ingolstadt
Fax: +49 841 / 657 904 -80
info@zillner.de

WECO Contact GmbH
Verbindungselemente der Elektronik und Elektrotechnik
Postfach 2342
63413 Hanau

Donaustraße 15
63452 Hanau
Deutschland

Tel. +49 6181 / 105 -142 /-143 /-145 /-147
Fax +49 6181 / 105 -720
eMail vertrieb@wecogroup.de

www.wecogroup.de

Art.-No.: 63 955 102
© by WECO 01/2015