110-M-226-SMD

Stiftleiste für SMD
Steckrichtung vertikal zur LP, mit Lötflanschen

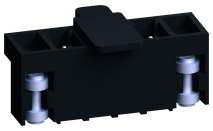

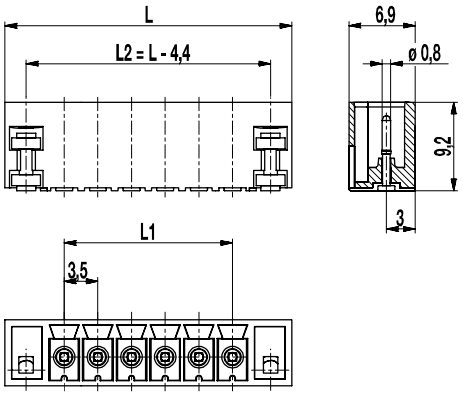

ALLGEMEINE DATEN

Raster	3,5 mm
Polzahlen	2 - 12
Verwendbar mit	allen Steckerleisten der Serie 110

TECHNISCHE DATEN

Überspannungskategorie	III	III	II
Verschmutzungsgrad	3	2	2
Bemessungsspannung	160 V	160 V	320 V
Bemessungsstoßspannung	2,5 kV	2,5 kV	2,5 kV
Isolationsspannung	130 V nach EN 60998-1		
Bemessungsstrom	8 A		
Lötverfahren	Reflowlöten		

ZULASSUNGEN

	Strom [A]	Spannung [V]	Gruppe	AWG	[Nm]
	8	150	B		
	8	150	B		

LEITERPLATTENLAYOUT

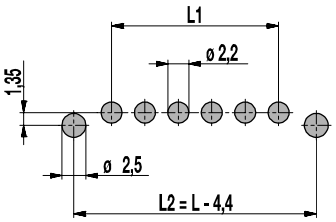

L1 = (Polzahl - 1) x Raster
Lotpastendicke: 0,15 - 0,2 mm

MATERIALDATEN

Gehäusematerial	PA HT, schwarz, V-0
Kriechstromfestigkeit	CTI ≥ 600
Isolierstoffgruppe	I
Temperaturgrenzen	-40°C bis 120°C; Reflowtemperatur Peak max. 255°C nach DIN EN 61760-1
Lötstift	ø 0,8; Messing, verzinnt
Lötzylinder	Messing, verzinnt

SONDERAUSFÜHRUNG / ZUBEHÖR

- Fortlaufende Nummerierung
- Sonderbeschriftung nach Zeichnung
- Selbstklebende Bezeichnungsstreifen BST-3,50 [1]
- Kodierelemente 120-K-HT-WS

[1] Anbringung nach dem Reflowlöten

AUSFÜHRUNGEN

Pole	Artikel	Artikelnummer	Länge (L)	Verpackung	VPE	Breite Tape	Höhe Tape
2	110-M-226-SMD/02	20.843.176	15,80 mm	Karton	200		
3	110-M-226-SMD/03	20.843.177	19,30 mm	Karton	200		
4	110-M-226-SMD/04	20.843.178	22,80 mm	Karton	100		
5	110-M-226-SMD/05	20.843.179	26,30 mm	Karton	100		
6	110-M-226-SMD/06	20.843.180	29,80 mm	Karton	100		
3	110-M-226-SMD/03-T&R	20.843.177.A00	19,30 mm	Tape-on-Reel	550	56 mm	10,9 mm
4	110-M-226-SMD/04-T&R	20.843.178.A00	22,80 mm	Tape-on-Reel	550	56 mm	10,9 mm
5	110-M-226-SMD/05-T&R	20.843.179.A00	26,30 mm	Tape-on-Reel	550	56 mm	10,9 mm
6	110-M-226-SMD/06-T&R	20.843.180.A00	29,80 mm	Tape-on-Reel	550	56 mm	10,9 mm

weitere Polzahlen auf Anfrage

WECO Electrical Connectors Inc., 18050 Trans-Canada Highway,
Kirkland, Québec, Kanada, H9J 4A1
Telefon: +1 514 694 9136 | Fax: +1 514 694 0956
info@wecoconnectors.com

© Copyright by WECO
Alle Rechte vorbehalten. WECO® ist eine Marke der WECO Group.
Die in diesem Dokument enthaltenen Informationen können ohne vorherige Ankündigung geändert werden.
Den vollständigen Haftungsausschluss finden Sie auf unserer Website.