120-D-111

Steckerleiste
Schraubanschluss, rückseitige Rasthaken

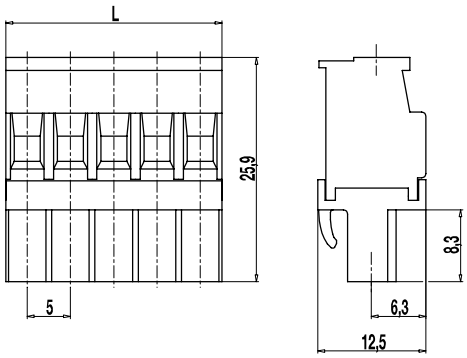

ALLGEMEINE DATEN

Raster	5 mm
Polzahlen	2 - 24
Verwendbar mit	allen Stiftleisten der Serie 120

TECHNISCHE DATEN

Klemmbereich	*starr / flexibel / AWG*		
	0,2 - 4 mm² / 0,2 - 2,5 mm² / 26 - 12 AWG		
Bemessungsquerschnitt	2,5 mm²		
Abisolierlänge	7 mm ± 0,5 mm		
Überspannungskategorie	III	III	II
Verschmutzungsgrad	3	2	2
Bemessungsspannung	250 V	320 V	630 V
Bemessungsstoßspannung	4 kV	4 kV	4 kV
Isolationsspannung	250 V nach EN 60998-1		
Bemessungsstrom	12 A		
Nenndrehmoment	0,5 Nm		

MATERIALDATEN

Gehäusematerial	PA, grau, V-0
Kriechstromfestigkeit	CTI ≥ 600
Isolierstoffgruppe	I
Temperaturgrenzen	-40°C bis 100°C
Klemmkörper	Messing, vernickelt
Anschlussbügel	Zinnbronze, verzinnt
Schraube	M3; Stahl verzinkt, blau passiviert
Feder	Zinnbronze, verzinnt

ZULASSUNGEN

	Strom [A]	Spannung [V]	Gruppe	AWG	[Nm]
	15	300	B	26 - 12	0,51
	10	300	D	26 - 12	0,51
	15	300	B	26 - 12	0,51
	10	300	D, E	26 - 12	0,51

SONDERAUSFÜHRUNG / ZUBEHÖR

- Fortlaufende Nummerierung
- Sonderbeschriftung nach Zeichnung
- Selbstklebende Bezeichnungsstreifen BST-5,00
- Rastermaß 10 mm für größere Luft- und Kriechstrecken
- Kodierelemente 120-K
- Kodierte Leisten auf Anfrage
- Zugentlastung

AUSFÜHRUNGEN

Pole	Artikel	Artikelnummer	Länge (L)	Verpackung	VPE
2	120-D-111/02	10.808.402	10,00 mm	Karton	100
3	120-D-111/03	10.808.403	15,00 mm	Karton	100
4	120-D-111/04	10.808.404	20,00 mm	Karton	100
5	120-D-111/05	10.808.405	25,00 mm	Karton	100
6	120-D-111/06	10.808.406	30,00 mm	Karton	100

RoHS COMPLIANT

WECO Electrical Connectors Inc., 18050 Trans-Canada Highway,
Kirkland, Québec, Kanada, H9J 4A1
Telefon: +1 514 694 9136 | Fax: +1 514 694 0956
info@wecoconnectors.com

© Copyright by WECO
Alle Rechte vorbehalten. WECO® ist eine Marke der WECO Group.
Die in diesem Dokument enthaltenen Informationen können ohne vorherige Ankündigung geändert werden.
Den vollständigen Haftungsausschluss finden Sie auf unserer Website.