120-M-161/-261

Stiftleiste
Steckrichtung vertikal zur LP, Etagenausführung

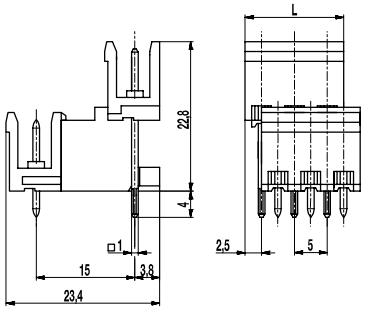

120-M-161

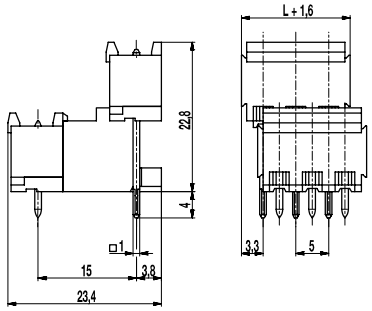

120-M-261

ALLGEMEINE DATEN

Raster	5 mm
Polzahlen	4 - 24
Verwendbar mit	allen Steckerleisten der Serie 120
Zusatzinformationen	Hinweis für Bestellung ..-M-161: ohne Seitenwände, nicht vergießbar ..-M-261: mit Seitenwänden, vergießbar

TECHNISCHE DATEN

Überspannungskategorie	III	III	II
Verschmutzungsgrad	3	2	2
Bemessungsspannung	250 V	320 V	630 V
Bemessungsstoßspannung	4 kV	4 kV	4 kV
Isolationsspannung	250 V nach EN 60998-1		
Bemessungsstrom	12 A		
Leiterplattenbohrung	ø 1,4 mm		

ZULASSUNGEN

	Strom [A]	Spannung [V]	Gruppe	AWG	[Nm]
	15	300	B		
	10	300	D		
	15	300	B		
	10	300	D, E		

MATERIALDATEN

Gehäusematerial	PA, grau, V-0
Kriechstromfestigkeit	CTI ≥ 600
Isolierstoffgruppe	I
Temperaturgrenzen	-40°C bis 100°C
Lötstift	1,0 x 1,0 mm; Messing, verzinnt

SONDERAUSFÜHRUNG / ZUBEHÖR

- Fortlaufende Nummerierung
- Sonderbeschriftung nach Zeichnung
- Selbstklebende Bezeichnungsstreifen BST-5,00
- Rastermaß 10 mm für größere Luft- und Kriechstrecken
- Kodierelemente 120-K
- Kodierte Leisten auf Anfrage
- Etagenausführung mit vorderer Reihe nach links versetzt
- Spezielle Kombinationen der vorderen und hinteren Reihe der Etagenversion

AUSFÜHRUNGEN

Pole	Artikel	Artikelnummer	Artikel	Artikelnummer	Länge (L)	Verpackung	VPE
4	120-M-161/04	30.806.052	120-M-261/04	30.806.076	10,00 mm	Karton	100
6	120-M-161/06	30.806.053	120-M-261/06	30.806.077	15,00 mm	Karton	100

weitere Polzahlen auf Anfrage

RoHS COMPLIANT

WECO Electrical Connectors Inc., 18050 Trans-Canada Highway,
Kirkland, Québec, Kanada, H9J 4A1
Telefon: +1 514 694 9136 | Fax: +1 514 694 0956
info@wecoconnectors.com

© Copyright by WECO
Alle Rechte vorbehalten. WECO® ist eine Marke der WECO Group.
Die in diesem Dokument enthaltenen Informationen können ohne vorherige Ankündigung geändert werden.
Den vollständigen Haftungsausschluss finden Sie auf unserer Website.