120-M-221-SMD

Stiftleiste für SMD
Steckrichtung vertikal zur LP, mit Seitenwand

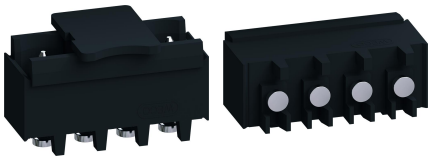

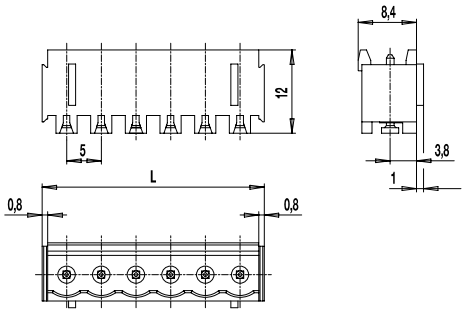

ALLGEMEINE DATEN

Raster	5 mm
Polzahlen	2 - 12
Verwendbar mit	allen Steckern der Serie 120

TECHNISCHE DATEN

Überspannungskategorie	III	III	II
Verschmutzungsgrad	3	2	2
Bemessungsspannung	160 V	160 V	250 V
Bemessungsstoßspannung	2,5 kV	2,5 kV	2,5 kV
Isolationsspannung	130 V nach EN 60998-1		
Bemessungsstrom	12 A		
Lötverfahren	Reflowlöten		

ZULASSUNGEN

	Strom [A]	Spannung [V]	Gruppe	AWG	[Nm]
	15	300	B		
	10	300	D		
	15	300	B		
	10	300	D, E		

LEITERPLATTENLAYOUT

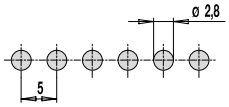

Lotpastendicke: 0,15 - 0,2 mm
Lötaugendurchmesser: ø 2,8 mm

MATERIALDATEN

Gehäusematerial	PA HT, schwarz, V-0
Kriechstromfestigkeit	CTI ≥ 600
Isolierstoffgruppe	I
Temperaturgrenzen	-40°C bis 120°C; Reflowlöttemperatur Peak max. 255°C nach DIN EN 61760-1
Lötstift	ø 1,1 mm (Steckbereich); Messing, verzinnt

SONDERAUSFÜHRUNG / ZUBEHÖR

- Fortlaufende Nummerierung
- Sonderbeschriftung nach Zeichnung
- Selbstklebende Bezeichnungsstreifen BST-5,00 [1]

[1] Anbringung nach dem Reflowlöten

AUSFÜHRUNGEN

Pole	Artikel	Artikelnummer	Länge (L)	Verpackung	VPE	Breite Tape	Höhe Tape
2	120-M-221-SMD/02	40.806.352	12,00 mm	Karton	200		
3	120-M-221-SMD/03	40.806.353	17,00 mm	Karton	200		
4	120-M-221-SMD/04	40.806.354	22,00 mm	Karton	100		
5	120-M-221-SMD/05	40.806.355	27,00 mm	Karton	100		
6	120-M-221-SMD/06	40.806.356	32,00 mm	Karton	100		
2	120-M-221-SMD/02-T&R	40.806.352.A00	12,00 mm	Tape-on-Reel	225	32 mm	17,4 mm
3	120-M-221-SMD/03-T&R	40.806.353.A00	17,00 mm	Tape-on-Reel	225	32 mm	17,4 mm
4	120-M-221-SMD/04-T&R	40.806.354.A00	22,00 mm	Tape-on-Reel	225	56 mm	17,4 mm
5	120-M-221-SMD/05-T&R	40.806.355.A00	27,00 mm	Tape-on-Reel	225	56 mm	17,4 mm
6	120-M-221-SMD/06-T&R	40.806.356.A00	32,00 mm	Tape-on-Reel	225	56 mm	17,4 mm

weitere Polzahlen auf Anfrage

WECO Electrical Connectors Inc., 18050 Trans-Canada Highway,
Kirkland, Québec, Kanada, H9J 4A1
Telefon: +1 514 694 9136 | Fax: +1 514 694 0956
info@wecoconnectors.com

© Copyright by WECO
Alle Rechte vorbehalten. WECO® ist eine Marke der WECO Group.
Die in diesem Dokument enthaltenen Informationen können ohne vorherige Ankündigung geändert werden.
Den vollständigen Haftungsausschluss finden Sie auf unserer Website.