120-W-111

Steckerleiste
Schraubanschluss, parallele Steckrichtung

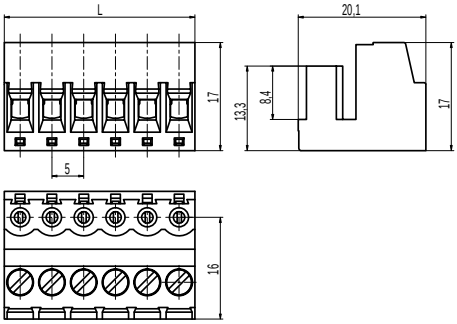

ALLGEMEINE DATEN

Raster	5 mm
Polzahlen	2 - 9
Verwendbar mit	Stiftleisten 120-M-121; 120-M-221; 971-SLR-1,1
Anwendungsgebiet	Steuerungsbau

TECHNISCHE DATEN

Klemmbereich	*starr / flexibel / AWG* 0,2 - 4 mm² / 0,2 - 2,5 mm² / 26 - 12 AWG		
Bemessungsquerschnitt	2,5 mm²		
Abisolierlänge	7 mm ± 0,5 mm		
Überspannungskategorie	III	III	II
Verschmutzungsgrad	3	2	2
Bemessungsspannung	250 V	320 V	630 V
Bemessungsstoßspannung	4 kV	4 kV	4 kV
Isolationsspannung	250 V nach EN 60998-1		
Bemessungsstrom	12 A		
Nenndrehmoment	0,5 Nm		

ZULASSUNGEN

	Strom [A]	Spannung [V]	Gruppe	AWG	[Nm]
	15	300	B	26 -12	0,51
	10	300	D	26 -12	0,51
	15	300	B	26 -12	0,51
	10	300	D, E	26 -12	0,51

MATERIALDATEN

Gehäusematerial	PA, grau, V-0
Kriechstromfestigkeit	CTI ≥ 600
Isolierstoffgruppe	I
Temperaturgrenzen	-40°C bis 100°C
Klemmkörper	Messing, vernickelt
Anschlussbügel	Zinnbronze, verzinnt
Schraube	M3; Stahl verzinkt, blau passiviert
Feder	Zinnbronze, verzinnt

SONDERAUSFÜHRUNG / ZUBEHÖR

- Fortlaufende Nummerierung
- Sonderbeschriftung nach Zeichnung
- Selbstklebende Bezeichnungsstreifen
- Rastermaß 10 mm für größere Luft- und Kriechstrecken
- Kodierelemente 120-K
- Kodierte Leisten auf Anfrage
- Spezielle Feder für geringe Steck- und Ziehkräfte insbesondere bei großen Polzahlen

AUSFÜHRUNGEN

Pole	Artikel	Artikelnummer	Länge (L)	Verpackung	VPE
2	120-W-111/02	10.808.502	10,00 mm	Karton	200
3	120-W-111/03	10.808.503	15,00 mm	Karton	200
4	120-W-111/04	10.808.504	20,00 mm	Karton	100
5	120-W-111/05	10.808.505	25,00 mm	Karton	100
6	120-W-111/06	10.808.506	30,00 mm	Karton	100

weitere Polzahlen auf Anfrage

WECO Electrical Connectors Inc., 18050 Trans-Canada Highway,
Kirkland, Québec, Kanada, H9J 4A1
Telefon: +1 514 694 9136 | Fax: +1 514 694 0956
info@wecoconnectors.com

© Copyright by WECO
Alle Rechte vorbehalten. WECO® ist eine Marke der WECO Group.
Die in diesem Dokument enthaltenen Informationen können ohne vorherige Ankündigung geändert werden.
Den vollständigen Haftungsausschluss finden Sie auf unserer Website.