158-A-111

Leiterplattenklemme
Schraubanschluss

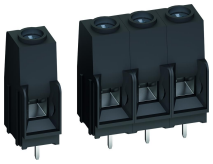

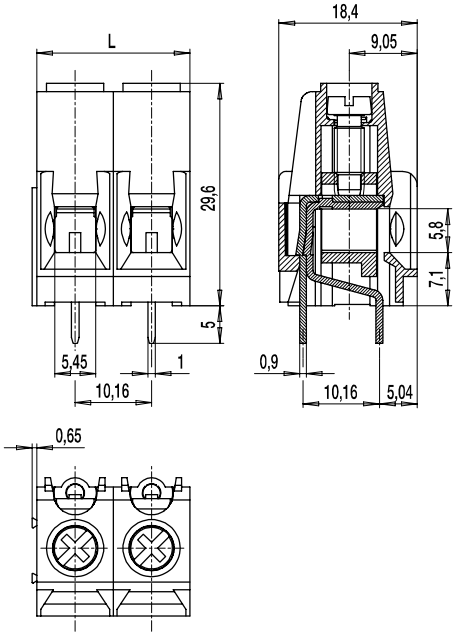

ALLGEMEINE DATEN

Raster	10,16 mm
Polzahlen	2 - 12
Verwendbar mit	158-A-211, 159-A-111 und 159-A-211, serienübergreifend anreihbar
Anwendungsgebiet	Leistungselektronik, hierbei besonders die Antriebstechnik mit Frequenzumrichtern sowie Netz- und Ladegeräte.
Zusatzinformationen	Prüfsteckeranschluss für Stecker: ø 2 mm

TECHNISCHE DATEN

Klemmbereich	*starr / flexibel / AWG*		
	0,5 - 16 mm² / 0,5 - 10 mm² / 20 - 6 AWG		
Bemessungsquerschnitt	10 mm²		
Abisolierlänge	10,5 mm ± 1 mm		
Überspannungskategorie	III	III	II
Verschmutzungsgrad	3	2	2
Bemessungsspannung	690 V	1000 V	1000 V
Bemessungsstoßspannung	8 kV	8 kV	6 kV
Bemessungsstrom	57 A		
Leiterplattenbohrung	ø 1,5 mm		
Nenndrehmoment	1,2 Nm		
Sonstige Angaben	Maximaler Strom / Querschnitt: 76 A / 16 mm² mehrdrähtig		

ZULASSUNGEN

	Strom [A]	Spannung [V]	Gruppe	AWG	[Nm]
c UL us	60	300	B, C	20 - 6	1,3
	10	300	D	20 - 6	1,3
	Strom [A]	Spannung [V]	mm²		
DVE	57	690 - 1000 [1]	2,5 - 10		

MATERIALDATEN

Gehäusematerial	PA, grau, V-0
Kriechstromfestigkeit	CTI ≥ 600
Isolierstoffgruppe	I
Temperaturgrenzen	-40°C bis 100°C
Klemmkörper	Messing, vernickelt
Anschlussbügel	Kupfer, verzinnt
Schraube	Plus-Minus, M4, Stahl verzinkt, blau passiviert
Lötstift	Kupfer, verzinnt

SONDERAUSFÜHRUNG / ZUBEHÖR

- Fortlaufende Nummerierung
- Sonderbeschriftung nach Zeichnung
- Selbstklebende Bezeichnungsstreifen BST-10,16

[1] Zeichengenehmigung nach DIN EN 60947-7-4

AUSFÜHRUNGEN

Pole	Artikel	Artikelnummer	Länge (L)	Verpackung	VPE
2	158-A-111/02	12.801.901	20,32 mm	Karton	50
3	158-A-111/03	13.801.901	30,48 mm	Karton	50
4	158-A-111/04	14.801.901	40,64 mm	Karton	50
5	158-A-111/05	15.801.901	50,80 mm	Karton	50

weitere Polzahlen auf Anfrage

RoHS COMPLIANT

WECO Electrical Connectors Inc., 18050 Trans-Canada Highway,
Kirkland, Québec, Kanada, H9J 4A1
Telefon: +1 514 694 9136 | Fax: +1 514 694 0956
info@wecoconnectors.com

© Copyright by WECO
Alle Rechte vorbehalten. WECO® ist eine Marke der WECO Group.
Die in diesem Dokument enthaltenen Informationen können ohne vorherige Ankündigung geändert werden.
Den vollständigen Haftungsausschluss finden Sie auf unserer Website.