181-A-121

Leiterplattenklemme
Schraubanschluss, Drahteinführung vertikal zur LP

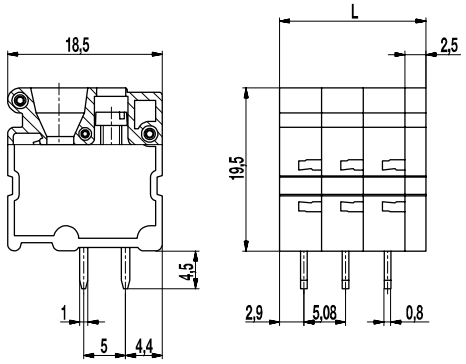

ALLGEMEINE DATEN

Raster	5,08 mm
Polzahlen	1 - 12
Anwendungsgebiet	Geeignet für besonders beengte oder nur einseitig zugängliche Einbauverhältnisse.

TECHNISCHE DATEN

Klemmbereich	*starr / flexibel / AWG*		
	0,14 - 4 mm² / 0,14 - 2,5 mm² / 26 - 12 AWG		
Bemessungsquerschnitt	2,5 mm²		
Abisolierlänge	9 mm ± 0,5 mm		
Überspannungskategorie	III	III	II
Verschmutzungsgrad	3	2	2
Bemessungsspannung	320 V	320 V	630 V
Bemessungsstoßspannung	4 kV	4 kV	4 kV
Isolationsspannung	450 V nach EN 60998-1		
Bemessungsstrom	24 A		
Leiterplattenbohrung	ø 1,4 mm		
Nenndrehmoment	0,4 Nm		

MATERIALDATEN

Gehäusematerial	PA, grau, V-0
Kriechstromfestigkeit	CTI ≥ 600
Isolierstoffgruppe	I
Temperaturgrenzen	-40°C bis 100°C
Anschlussbügel	Kupfer, verzinnt
Schraube	M2,5; Stahl verzinkt, blau passiviert
Lötstift	1,0 x 0,8 mm; Kupfer, verzinnt
Faltbuchse	Stahl verzinkt, blau passiviert
Druckstück	Messing, blank

ZULASSUNGEN

	Strom [A]	Spannung [V]	Gruppe	AWG	[Nm]
	20	300	B	24 - 12	0,4
	10	300	D	24 - 12	0,4
	20	300	B	24 - 12	0,4
	10	300	D, E	24 - 12	0,4

SONDERAUSFÜHRUNG / ZUBEHÖR

- Fortlaufende Nummerierung
- Sonderbeschriftung nach Zeichnung
- Selbstklebende Bezeichnungsstreifen BST-5,08
- Zu größeren Polzahlen aneinandergereihte Klemmleisten

AUSFÜHRUNGEN

Pole	Artikel	Artikelnummer	Länge (L)	Verpackung	VPE
1	181-A-121/01	11.819.051	7,58 mm	Karton	500
2	181-A-121/02	12.819.051	12,66 mm	Karton	250
3	181-A-121/03	13.819.051	17,74 mm	Karton	250
4	181-A-121/04	14.819.051	22,82 mm	Karton	100
5	181-A-121/05	15.819.051	27,90 mm	Karton	50
6	181-A-121/06	16.819.051	32,98 mm	Karton	50

weitere Polzahlen auf Anfrage

RoHS COMPLIANT

WECO Electrical Connectors Inc., 18050 Trans-Canada Highway,
Kirkland, Québec, Kanada, H9J 4A1
Telefon: +1 514 694 9136 | Fax: +1 514 694 0956
info@wecoconnectors.com

© Copyright by WECO
Alle Rechte vorbehalten. WECO® ist eine Marke der WECO Group.
Die in diesem Dokument enthaltenen Informationen können ohne vorherige Ankündigung geändert werden.
Den vollständigen Haftungsausschluss finden Sie auf unserer Website.