302-STB(-DS)

Steckverbinderklemmleiste
Schraubanschluss & Buchse

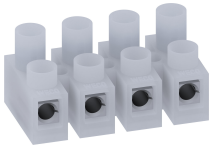

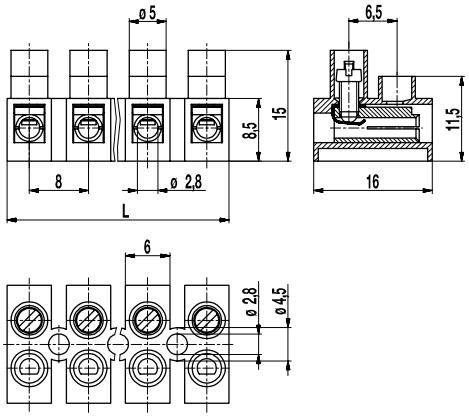

ALLGEMEINE DATEN

Raster	8 mm
Polzahlen	2 - 12
Verwendbar mit	302-STS(-DS)
Anwendungsgebiet	Installationen, bei denen ein einfaches Schließen und Öffnen der Stromkreise erforderlich ist (jedoch nicht unter Spannung).

TECHNISCHE DATEN

Klemmbereich	*starr / flexibel / AWG*		
ohne DS/HDS	0,5 - 4 mm² / 0,5 - 2,5 mm² / 20 - 12 AWG		
mit DS/HDS	0,34 - 2,5 mm² / 0,34 - 1,5 mm² / 22 - 14 AWG		
Bemessungsquerschnitt	1,5 mm²		
Abisolierlänge	6 mm ± 0,5 mm		
Überspannungskategorie	III	III	II
Verschmutzungsgrad	3	2	2
Bemessungsspannung	200 V	320 V	630 V
Bemessungsstoßspannung	4 kV	4 kV	4 kV
Bem.-isolationsspannung	450 V nach EN 60998-1		
Bemessungsstrom	6 A		
Nenndrehmoment	0,4 Nm		
Sonstige Angaben	Bemessungsdaten gelten in Verbindung mit 302-STB(-DS) und ohne isolierende Unterlage.		

ZULASSUNGEN

	Strom [A]	Spannung [V]	Gruppe	AWG	[Nm]
	6	300	B,D	20 - 14	0,4
	10	300	B,D,E	26 - 12	0,4 [1]

MATERIALDATEN

Gehäusematerial	PA, natur, V-2
Kriechstromfestigkeit	CTI ≥ 600
Isolierstoffgruppe	I
Temperaturgrenzen	-40°C bis 100°C
Klemmkörper	Messing, vernickelt
Schraube	M2,6; Stahl verzinkt, blau passiviert
Drahtschutz	Zinnbronze, verzinnt

SONDERAUSFÜHRUNG / ZUBEHÖR

- Beschriftungsmöglichkeiten auf den Schraubenführungen
- Verbindungsbrücke 302-J
- Gehäuse aus Spezial-Polyamid z.B. für Hausgeräte
- Schrauben aus Messing
- Vorauseilende Buchse für Schutzleiterkontakt
- Mit bodenseitigem Zapfen für einfachere Montage

[1] für 302-STB-DS gilt 26 - 14 AWG

AUSFÜHRUNGEN

Ausführung	Pole	Artikel	Artikelnummer	Artikel	Artikelnummer	Länge (L)	VPE
Standard	2	302-STB/02	32.820.009	302-STB-DS/02	52.820.009	15,00 mm	1000
Standard	3	302-STB/03	33.820.009	302-STB-DS/03	53.820.009	23,00 mm	1000
Standard	4	302-STB/04	34.820.009	302-STB-DS/04	54.820.009	31,00 mm	500
Standard	5	302-STB/05	35.820.009	302-STB-DS/05	55.820.009	39,00 mm	500
Standard	6	302-STB/06	36.820.009	302-STB-DS/06	56.820.009	47,00 mm	80
Standard	7	302-STB/07	37.820.009	302-STB-DS/07	57.820.009	55,00 mm	60
Standard	8	302-STB/08	38.820.009	302-STB-DS/08	58.820.009	63,00 mm	70
Standard	9	302-STB/09	39.820.009	302-STB-DS/09	59.820.009	71,00 mm	60
Standard	10	302-STB/10	40.820.009	302-STB-DS/10	60.820.009	79,00 mm	40
Standard	11	302-STB/11	41.820.009	302-STB-DS/11	61.820.009	87,00 mm	40
Standard	12	302-STB/12	42.820.009	302-STB-DS/12	62.820.009	94,00 mm	40

RoHS COMPLIANT

© Copyright by WECO
WECO® ist eine eingetragene Marke der WECO Electrical Connectors Inc.
Informationen in diesem Dokument können ohne vorherige Ankündigung geändert werden.
Bitte beachten Sie unsere Website für den vollständigen Haftungsausschluss.