339-K-M / 339-K-MU

Doppelklemmleisten
Anschraubloch mittig, 2-polig

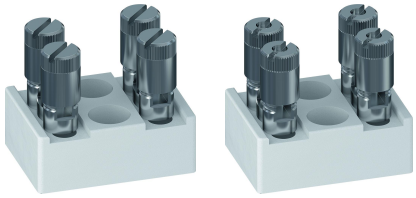

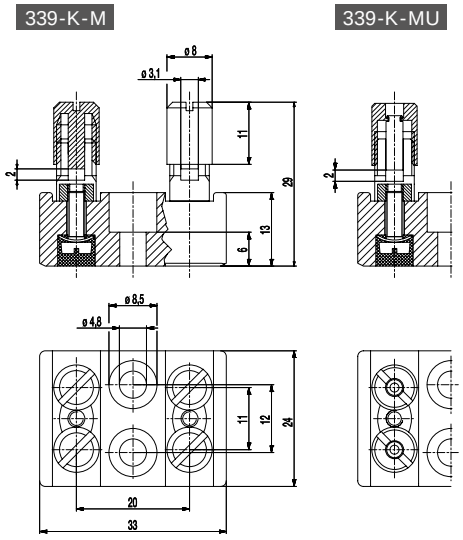

ALLGEMEINE DATEN

Polzahlen	2

TECHNISCHE DATEN

Klemmbereich	*starr / flexibel / AWG* 339-K-M: 0,2 - 6 mm² / 0,25 - 4 mm² / 22 - 12 AWG [1] 339-K-MU: 0,2 - 6 mm² / 0,2 - 6 mm² / 24 - 10 AWG
Bemessungsquerschnitt	6 mm²
Abisolierlänge	8 mm ± 1 mm
Isolationsspannung	450 V nach EN 60998-1
Bemessungsstrom	41 A
Nenndrehmoment	2,5 Nm
Anschraublöcher	ø 4,8 mm
Abstand	12 mm
Sockelbefestigung	Empfehlung: Schraube M4 mit passender Unterlegscheibe; max. Drehmoment 1,5 Nm; Verwendung einer elastischen & isolierenden Unterlage
Sonstige Angaben	Klemmleisten dürfen ohne Berücksichtigung der Luft- und Kriechstrecken nicht aneinander gereiht werden. Bemessungsdaten gelten bei Verwendung einer isolierenden Unterlage.

MATERIALDATEN

Sockelmaterial	Technische Keramik
Kriechstromfestigkeit	CTI ≥ 600
Isolierstoffgruppe	I
Temperaturgrenzen	-40°C bis 250°C (Vergußmasse 120°C)
Mantelklemme	M7; Messing, vernickelt
Schraube	M3; Stahl, verzinkt
Unterlegscheibe	Stahl, verzinkt
Vergußmasse	Epoxidharz

SONDERAUSFÜHRUNG / ZUBEHÖR

- Doppelklemmleisten mit Oberteilen DFD (mit Rückdrehsicherung)

[1] M-Ausführung: Klemmbereich bei flexiblen- und AWG-Leitern wurde unter Verwendung von Adernendhülsen ermittelt. Verwendung von flexiblen Leitern ohne Aderendhülse wird nicht empfohlen.

AUSFÜHRUNGEN

Artikel	Artikelnummer	VPE
339-K-M	13.636.006	44
339-K-MU	23.636.006	50

RoHS COMPLIANT

© Copyright by WECO
Alle Rechte vorbehalten. WECO® ist eine Marke der WECO Group.
Informationen in diesem Dokument können ohne vorherige Ankündigung geändert werden.
Bitte beachten Sie unsere Website für den vollständigen Haftungsausschluss.