950-GFL-DS

Steckerleiste
Schraubanschluss, mit Lötstift

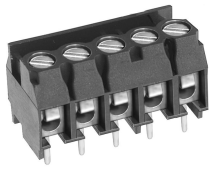

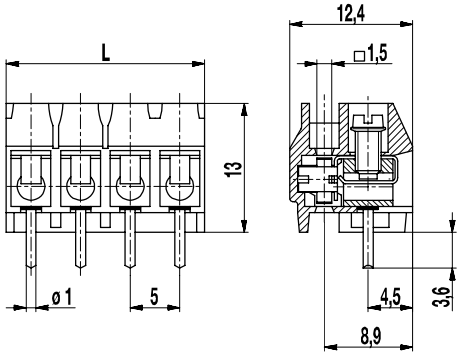

ALLGEMEINE DATEN

Raster	5 mm
Polzahlen	2 - 24
Verwendbar mit	Stiftleisten der Serie 971

TECHNISCHE DATEN

Klemmbereich	*starr / flexibel / AWG* 0,34 - 2,5 mm² / 0,34 - 1,5 mm² / 22 - 14 AWG		
Bemessungsquerschnitt	1,5 mm²		
Abisolierlänge	6 mm ± 0,5 mm		
Überspannungskategorie	III	III	II
Verschmutzungsgrad	3	2	2
Bemessungsspannung	250 V (200 V)	320 V	630 V (400 V)
Bemessungsstoßspannung	4 kV	4 kV	4 kV
Isolationsspannung	250 V nach EN 60998-1		
Bemessungsstrom	6 A		
Nenndrehmoment	0,4 Nm		
Sonstige Angaben	Bemessungsspannungsangabe in Klammern gilt für 13-24 polige Steckerleisten. Für 2-12 polige Steckerleisten gilt "no-flame" gemäß Glühdrahtprüfung.		

ZULASSUNGEN

	Strom [A]	Spannung [V]	Gruppe	AWG	[Nm]
UL	10	300	B	26 - 14	0,4
CSA	10	300	B	26 - 14	0,4

MATERIALDATEN

Gehäusematerial	PA, grau, V-0
Kriechstromfestigkeit	2-12 polig: CTI ≥ 600; 13-24 polig: CTI 400
Isolierstoffgruppe	2-12 polig: I; 13-24 polig: II
Temperaturgrenzen	-40°C bis 100°C
Klemmkörper	Messing, vernickelt
Schraube	M2,6; Stahl verzinkt, blau passiviert
Lötstift	ø 1 mm; Kupfer, verzinnt
Drahtschutz	Zinnbronze, verzinnt
Feder	Zinnbronze, verzinnt

SONDERAUSFÜHRUNG / ZUBEHÖR

- Fortlaufende Nummerierung
- Sonderbeschriftung nach Zeichnung
- Selbstklebende Bezeichnungsstreifen BST-5,00
- Rastermaß 10 mm für größere Luft- und Kriechstrecken

AUSFÜHRUNGEN

Pole	Artikel	Artikelnummer	Länge (L)	Verpackung	VPE
2	950-GFL-DS/02	20.871.952	10,00 mm	Karton	250
3	950-GFL-DS/03	20.871.953	15,00 mm	Karton	250
4	950-GFL-DS/04	20.871.954	20,00 mm	Karton	250
5	950-GFL-DS/05	20.871.955	25,00 mm	Karton	100
6	950-GFL-DS/06	20.871.956	30,00 mm	Karton	100

RoHS COMPLIANT

WECO Electrical Connectors Inc., 18050 Trans-Canada Highway,
Kirkland, Québec, Kanada, H9J 4A1
Telefon: +1 514 694 9136 | Fax: +1 514 694 0956
info@wecoconnectors.com

© Copyright by WECO
Alle Rechte vorbehalten. WECO® ist eine Marke der WECO Group.
Die in diesem Dokument enthaltenen Informationen können ohne vorherige Ankündigung geändert werden.
Den vollständigen Haftungsausschluss finden Sie auf unserer Website.