953(-DS)

Leiterplattenklemme
Schraubanschluss, Drahteinführung vertikal zur LP

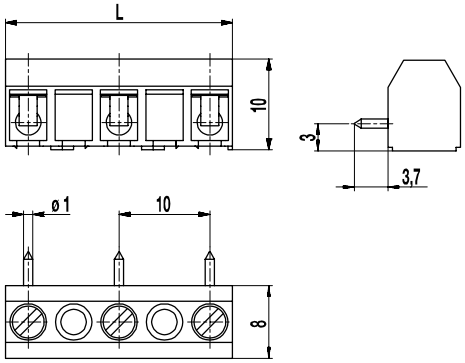

ALLGEMEINE DATEN

Raster	10 mm
Polzahlen	2 - 16

TECHNISCHE DATEN

Klemmbereich	*starr / flexibel / AWG*		
ohne DS/HDS	0,75 - 4 mm² / 0,75 - 2,5 mm² / 18 - 12 AWG		
mit DS/HDS	0,34 - 2,5 mm² / 0,34 - 2,5 mm² / 22 - 14 AWG		
Bemessungsquerschnitt	1,5 mm²		
Abisolierlänge	5 mm ± 0,5 mm		
Überspannungskategorie	III	III	II
Verschmutzungsgrad	3	2	2
Bemessungsspannung	630 V (500 V)	630 V	1000 V
Bemessungsstoßspannung	6 kV	6 kV	6 kV
Isolationsspannung	750 V nach EN 60998-1		
Bemessungsstrom	17,5 A		
Leiterplattenbohrung	ø 1,3 mm		
Nenndrehmoment	0,4 Nm		
Sonstige Angaben	Bemessungsspannungsangabe in Klammern gilt für 5-16 polige Klemmen. Für 2-4 polige Klemmen gilt "no-flame" gemäß Glühdrahtprüfung.		

ZULASSUNGEN

	Strom [A]	Spannung [V]	Gruppe	AWG	[Nm]
	15	300	B	26 - 14	0,4
	10	300	D	26 - 14	0,4
	15	300	B	26 - 14	0,4
	10	300	D, E	26 - 14	0,4

MATERIALDATEN

Gehäusematerial	PA, grau, V-0
Kriechstromfestigkeit	2-4 polig: CTI ≥ 600; 5-16 polig: CTI 400
Isolierstoffgruppe	2-4 polig: I; 5-16 polig: II
Temperaturgrenzen	-40°C bis 100°C
Klemmkörper	Messing, verzinnt
Schraube	M2,6; Stahl verzinkt, blau passiviert
Lötstift	ø 1 mm; Messing, verzinnt
Drahtschutz	Zinnbronze, verzinnt

SONDERAUSFÜHRUNG / ZUBEHÖR

- Fortlaufende Nummerierung
- Sonderbeschriftung nach Zeichnung
- Selbstklebende Bezeichnungsstreifen BST-10,00

AUSFÜHRUNGEN

Pole	Artikel	Artikelnummer	Artikel	Artikelnummer	Länge (L)	Verpackung	VPE
2	953/02	12.871.083	953-DS/02	22.871.083	15,00 mm	Karton	250
3	953/03	12.871.085	953-DS/03	22.871.085	25,00 mm	Karton	100
4	953/04	12.871.022	953-DS/04	22.871.022	35,00 mm	Karton	100
5	953/05	12.871.019	953-DS/05	22.871.019	45,00 mm	Karton	100
6	953/06	12.871.021	953-DS/06	22.871.021	55,00 mm	Karton	100

RoHS COMPLIANT

WECO Electrical Connectors Inc., 18050 Trans-Canada Highway,
Kirkland, Québec, Kanada, H9J 4A1
Telefon: +1 514 694 9136 | Fax: +1 514 694 0956
info@wecoconnectors.com

© Copyright by WECO
Alle Rechte vorbehalten. WECO® ist eine Marke der WECO Group.
Die in diesem Dokument enthaltenen Informationen können ohne vorherige Ankündigung geändert werden.
Den vollständigen Haftungsausschluss finden Sie auf unserer Website.