961-T(-DS)

Leiterplattenklemme
Schraubanschluss, Drahteinführung vertikal zur LP, anrastbar

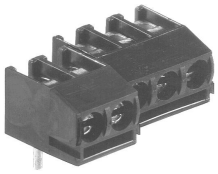

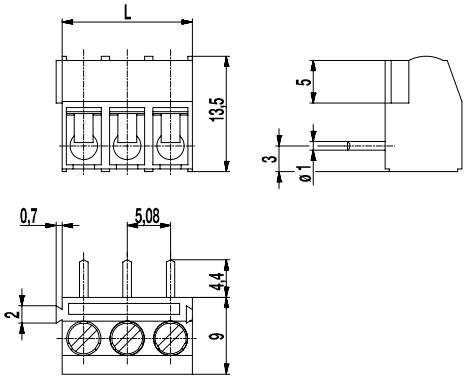

Die Leiterplattenklemme 961-T ist die liegende Ausführung der 960-T und im Raster 5,08 mm in 2- und 3-polig erhältlich. Sie kann ohne Polverlust im Raster angereiht werden.
Sie verfügt gegenüber der kleineren Leiterplattenklemme 941-T über einen größeren Klemmbereich und größere Luft- und Kriechstrecken.

Durch die seitlichen Rastelemente kann diese Klemme zu beliebig langen Ketten zusammengefügt werden.
Die Drahteinführung erfolgt vertikal zur Leiterplatte.

Der Drahtschutz der „-DS"-Ausführung verhindert besonders bei mehrdrähtigen Leitern zuverlässig die Beschädigung durch die Schraube.
Die Schrauben sind gegen Selbstlockern geschützt.
Für den Netzanschluss sind diese Klemmen mit einem Gewinde M3 ausgerüstet.

Artikelnummern

Polzahl	961-T	961-T-DS	Länge	VPE
2	10.878.612	20.878.612	11,16	250
3	10.878.613	20.878.613	16,24	250

Allgemeine Daten

Raster	5,08 mm
Polzahlen	2 + 3

Technische Daten

Klemmbereich	*starr / flexibel / AWG*		
ohne DS/HDS	1 - 6 mm² / 1 - 2,5 mm² / 16 - 12 AWG		
mit DS/HDS	0,75 - 4 mm² / 0,75 - 2,5 mm² / 18 - 12 AWG		
Bemessungsquerschnitt	2,5 mm²		
Abisolierlänge	5,5 mm ± 0,5 mm		
Überspannungskategorie	III	III	II
Verschmutzungsgrad	3	2	2
Bemessungsspannung	250 V	320 V	630 V
Bemessungsstoßspannung	4 kV	4 V	4 kV
Isolationsspannung	250 V nach EN 60998-1		
Bemessungsstrom	24 A		
Leiterplattenbohrung	ø 1,3 mm		
Nenndrehmoment	0,5 Nm		

Materialdaten

Gehäusematerial	PA, grau, V-0
Kriechstromfestigkeit	CTI ≥ 600
Isolierstoffgruppe	I
Temperaturgrenzen	-40°C bis 100°C
Klemmkörper	Messing, verzinnt
Schraube	M3; Stahl verzinkt, blau passiviert
Lötstift	ø 1 mm; Messing, verzinnt
Drahtschutz	Zinnbronze, verzinnt

Zulassungen

	Strom [A]	Spannung [V]	Gruppe	AWG	[Nm]
UL®	20	300	B	22-12 [1]	0,51
	10	300	D	22-12 [1]	0,51
CSA®	20	300	B	26 - 12	0,51
	10	300	D, E	26 - 12	0,51

[1] Min No. 26 AWG for factory-wiring only

Sonderausführung / Zubehör

- Fortlaufende Nummerierung
- Sonderbeschriftung nach Zeichnung
- Selbstklebende Bezeichnungsstreifen BST-5,08
- Längere Lötstifte bis 75 mm
- Ausführung mit verlängerter Drahteinführung
- Doppeldrahtschutz als Brücke

"no flame" gemäß Glühdrahtprüfung nach Hausgerätenorm DIN EN/IEC 60335-1