961(-DS)

Leiterplattenklemme
Schraubanschluss, Drahteinführung vertikal zur LP

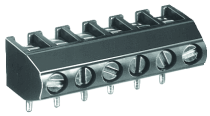

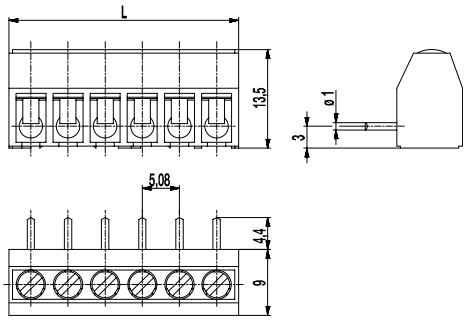

ALLGEMEINE DATEN

Raster	5,08 mm
Polzahlen	2 - 32

TECHNISCHE DATEN

Klemmbereich	*starr / flexibel / AWG*		
ohne DS/HDS	1 - 6 mm² / 1 - 2,5 mm² / 16 - 12 AWG		
mit DS/HDS	0,75 - 4 mm² / 0,75 - 2,5 mm² / 18 - 12 AWG		
Bemessungsquerschnitt	2,5 mm²		
Abisolierlänge	5,5 mm ± 0,5 mm		
Überspannungskategorie	III	III	II
Verschmutzungsgrad	3	2	2
Bemessungsspannung	250 V	320 V	630 V (500 V)
Bemessungsstoßspannung	4 kV	4 kV	4 kV
Isolationsspannung	250 V nach EN 60998-1		
Bemessungsstrom	24 A		
Leiterplattenbohrung	ø 1,3 mm		
Nenndrehmoment	0,5 Nm		
Sonstige Angaben	Bemessungsspannungsangabe in Klammern gilt für 9-32 polige Klemmen. Für 2-8 polige Klemmen gilt "no-flame" gemäß Glühdrahtprüfung.		

ZULASSUNGEN

	Strom [A]	Spannung [V]	Gruppe	AWG	[Nm]
	20	300	B	22-12 [1]	0,51
	10	300	D	22-12 [1]	0,51
	20	300	B	26 - 12	0,51
	10	300	D, E	26 - 12	0,51

MATERIALDATEN

Gehäusematerial	PA, grau, V-0
Kriechstromfestigkeit	2-8 polig: CTI ≥ 600; 9-32 polig: CTI 400
Isolierstoffgruppe	2-8 polig: I; 9-32 polig: II
Temperaturgrenzen	-40°C bis 100°C
Klemmkörper	Messing, verzinnt
Schraube	M3; Stahl verzinkt, blau passiviert
Lötstift	ø 1 mm; Messing, verzinnt
Drahtschutz	Zinnbronze, verzinnt

SONDERAUSFÜHRUNG / ZUBEHÖR

- Fortlaufende Nummerierung
- Sonderbeschriftung nach Zeichnung
- Selbstklebende Bezeichnungsstreifen BST-5,08
- Ausführung mit verlängerter Drahteinführung
- Doppeldrahtschutz als Brücke

[1] Min No. 26 AWG for factory-wiring only

AUSFÜHRUNGEN

Pole	Artikel	Artikelnummer	Artikel	Artikelnummer	Länge (L)	Verpackung	VPE
2	961/02	10.878.102	961-DS/02	20.878.102	11,16 mm	Karton	250
3	961/03	10.878.103	961-DS/03	20.878.103	16,24 mm	Karton	250
4	961/04	10.878.104	961-DS/04	20.878.104	21,32 mm	Karton	200
5	961/05	10.878.105	961-DS/05	20.878.105	26,40 mm	Karton	100
6	961/06	10.878.106	961-DS/06	20.878.106	31,48 mm	Karton	100

weitere Polzahlen auf Anfrage

RoHS COMPLIANT

WECO Electrical Connectors Inc., 18050 Trans-Canada Highway,
Kirkland, Québec, Kanada, H9J 4A1
Telefon: +1 514 694 9136 | Fax: +1 514 694 0956
info@wecoconnectors.com

© Copyright by WECO
Alle Rechte vorbehalten. WECO® ist eine Marke der WECO Group.
Die in diesem Dokument enthaltenen Informationen können ohne vorherige Ankündigung geändert werden.
Den vollständigen Haftungsausschluss finden Sie auf unserer Website.