971-T(-DS)

Leiterplattenklemme
Schraubanschluss, Drahteinführung vertikal zur LP, anrastbar

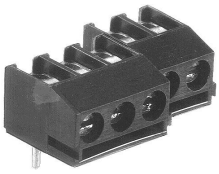

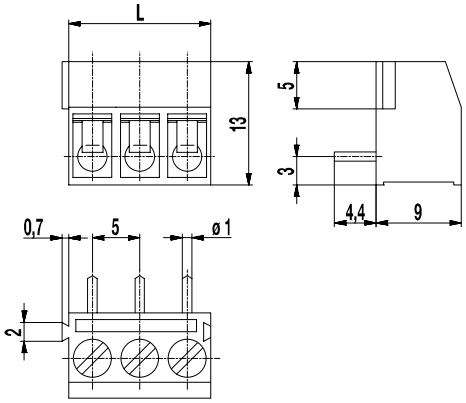

Die Leiterplattenklemme 971-T im Raster 5 mm ist in 2- und 3-polig erhältlich. Durch die seitlichen Rastelemente kann diese Klemme zu beliebig langen Ketten zusammengefügt werden.

Der Drahtschutz der „-DS"-Ausführung verhindert besonders bei mehrdrähtigen Leitern zuverlässig die Beschädigung durch die Schraube. Die Drahteinführung erfolgt vertikal zur Leiterplatte.

Die Schrauben sind gegen Selbstlockern gesichert. Für den Netzanschluss sind diese Klemmen mit einem Gewinde M3 ausgerüstet.

Artikelnummern

Polzahl	971-T	971-T-DS	Länge	VPE
2	10.872.612	20.872.612	10,00	250
3	10.872.613	20.872.613	15,00	250

Allgemeine Daten

Raster	5 mm
Polzahlen	2 + 3

Technische Daten

Klemmbereich	*starr / flexibel / AWG*		
ohne DS/HDS	1 - 6 mm² / 1 - 2,5 mm² / 16 - 12 AWG		
mit DS/HDS	0,75 - 4 mm² / 0,75 - 2,5 mm² / 18 - 12 AWG		
Bemessungsquerschnitt	2,5 mm²		
Abisolierlänge	5,5 mm ± 0,5 mm		
Überspannungskategorie	III	III	II
Verschmutzungsgrad	3	2	2
Bemessungsspannung	250 V	320 V	630 V
Bemessungsstoßspannung	4 kV	4 kV	4 kV
Bemessungsstrom	24 A		
Leiterplattenbohrung	ø 1,3 mm		
Nenndrehmoment	0,5 Nm		

Materialdaten

Gehäusematerial	PA, grau, V-0
Kriechstromfestigkeit	CTI ≥ 600
Isolierstoffgruppe	I
Temperaturgrenzen	-40°C bis 100°C
Klemmkörper	Messing, verzinnt
Schraube	M3; Stahl verzinkt, blau passiviert
Lötstift	ø 1 mm; Messing, verzinnt
Drahtschutz	Zinnbronze, verzinnt

Zulassungen

	Strom [A]	Spannung [V]	Gruppe	AWG	[Nm]
UL	20 10	300 300	B D	22-12 [1] 22-12 [1]	0,51 0,51
CSA	20 10	300 300	B D, E	26 - 12 26 - 12	0,51 0,51
	Strom [A]	Spannung [V]	[mm²]		
	24	250	2,5 [2]		

[1] Min No. 26 AWG for factory-wiring only
[2] Nach IEC 60947-7-4 und IEC 60947-1

Sonderausführung / Zubehör

- Fortlaufende Nummerierung
- Sonderbeschriftung nach Zeichnung
- Selbstklebende Bezeichnungsstreifen BST-5,00
- Rastermaß 10 mm für größere Luft- und Kriechstrecken
- Ausführung mit verlängerter Drahteinführung
- Doppeldrahtschutz als Brücke
- Mit Prüfloch, siehe 971-THM

"no flame" gemäß Glühdrahtprüfung nach Hausgerätenorm DIN EN/IEC 60335-1