974-T(-DS)

Leiterplattenklemme
Schraubanschluss 45°-Winkel zur LP, anrastbar

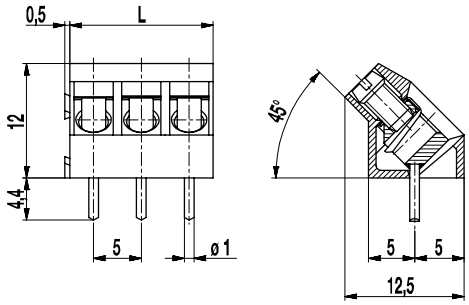

ALLGEMEINE DATEN

Raster	5 mm
Polzahlen	2 + 3

TECHNISCHE DATEN

Klemmbereich	*starr / flexibel / AWG*		
ohne DS/HDS	1 - 6 mm² / 1 - 2,5 mm² / 16 - 12 AWG		
mit DS/HDS	0,75 - 4 mm² / 0,75 - 2,5 mm² / 18 - 12 AWG		
Bemessungsquerschnitt	2,5 mm²		
Abisolierlänge	6,5 mm ± 0,5 mm		
Überspannungskategorie	III	III	II
Verschmutzungsgrad	3	2	2
Bemessungsspannung	250 V	320 V	630 V
Bemessungsstoßspannung	4 kV	4 kV	4 kV
Bemessungsstrom	24 A		
Leiterplattenbohrung	ø 1,3 mm		
Nenndrehmoment	0,5 Nm		

ZULASSUNGEN

	Strom [A]	Spannung [V]	Gruppe	AWG	[Nm]
	20	300	B	22-12 [1]	0,51
	10	300	D	22-12 [1]	0,51
	20	300	B	26 - 12	0,51
	10	300	D, E	26 - 12	0,51
	Strom [A]	Spannung [V]	mm²		
	24	250	2,5 [2]		

MATERIALDATEN

Gehäusematerial	PA, grau, V-0
Kriechstromfestigkeit	CTI ≥ 600
Isolierstoffgruppe	I
Temperaturgrenzen	-40°C bis 100°C
Klemmkörper	Messing, verzinnt
Schraube	M3; Stahl verzinkt, blau chromatiert
Lötstift	ø 1 mm; Kupfer, verzinnt
Drahtschutz	Zinnbronze, verzinnt

SONDERAUSFÜHRUNG / ZUBEHÖR

- Fortlaufende Nummerierung
- Sonderbeschriftung nach Zeichnung
- Selbstklebende Bezeichnungsstreifen BST-5,00
- Längere Lötstifte bis 75 mm
- Spezieller Drahtschutz für besonders dünne Leiter

[1] Min No. 26 AWG for factory-wiring only
[2] Nach IEC 60947-7-4 und IEC 60947-1

AUSFÜHRUNGEN

Pole	Artikel	Artikelnummer	Artikel	Artikelnummer	Länge (L)	Verpackung	VPE
2	974-T/02	10.874.602	974-T-DS/02	20.874.602	10,00 mm	Karton	250
3	974-T/03	10.874.603	974-T-DS/03	20.874.603	15,00 mm	Karton	250

RoHS COMPLIANT

WECO Electrical Connectors Inc., 18050 Trans-Canada Highway,
Kirkland, Québec, Kanada, H9J 4A1
Telefon: +1 514 694 9136 | Fax: +1 514 694 0956
info@wecoconnectors.com

© Copyright by WECO
Alle Rechte vorbehalten. WECO® ist eine Marke der WECO Group.
Die in diesem Dokument enthaltenen Informationen können ohne vorherige Ankündigung geändert werden.
Den vollständigen Haftungsausschluss finden Sie auf unserer Website.