983-D/-ZD

Leiterplattenklemme
Schraubanschluss, 2 Lötstifte pro Pol

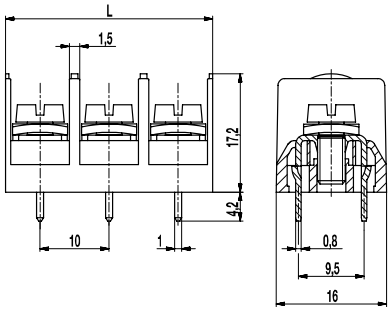

983-D

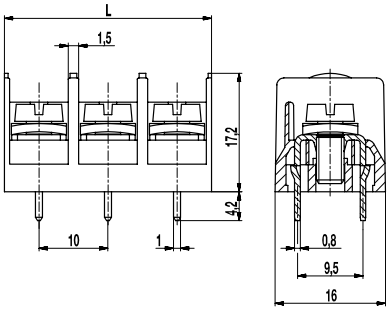

983-ZD

ALLGEMEINE DATEN

Raster	10 mm
Polzahlen	2 - 26

TECHNISCHE DATEN

Klemmbereich	*starr / flexibel / AWG* 0,5 - 2,5 mm² / 0,5 - 2,5 mm² / 20 - 12 AWG		
Bemessungsquerschnitt	2,5 mm²		
Abisolierlänge	8,5 mm ± 0,5 mm		
Überspannungskategorie	III	III	II
Verschmutzungsgrad	3	2	2
Bemessungsspannung	500 V	630 V	1000 V
Bemessungsstoßspannung	6 kV	6 kV	6 kV
Bem.-isolationsspannung	750 V nach EN 60998-1		
Bemessungsstrom	24 A		
Leiterplattenbohrung	ø 1,6 mm		
Nenndrehmoment	1,2 Nm		
Sonstige Angaben	Es können 2 Leiter gleichen Querschnitts pro Pol angeschlossen werden.		

ZULASSUNGEN

	Strom [A]	Spannung [V]	Gruppe	AWG	[Nm]
	20	300	B	20 - 12	1,13
	20	300	B	20 - 12	1,13
	10	300	D, E	20 - 12	1,13

MATERIALDATEN

Gehäusematerial	PA, grau, V-0
Kriechstromfestigkeit	CTI ≥ 600
Isolierstoffgruppe	I
Temperaturgrenzen	-40°C bis 100°C
Anschlussbügel	Messing, verzinnt
Schraube	M4; Stahl verzinkt, blau passiviert
Lötstift	0,8 x 1,0 mm; Messing, verzinnt

SONDERAUSFÜHRUNG / ZUBEHÖR

- Fortlaufende Nummerierung
- Sonderbeschriftung nach Zeichnung
- Selbstklebende Bezeichnungsstreifen BST-10,00
- Kreuzschlitzschrauben
- 10 mm lange Lötstifte

AUSFÜHRUNGEN

Pole	Artikel	Artikelnummer	Artikel	Artikelnummer	Länge (L)	Verpackung	VPE
2	983-D/02	20.873.802	983-ZD/02	20.873.872	20,00 mm	Karton	100
3	983-D/03	20.873.803	983-ZD/03	20.873.873	30,00 mm	Karton	100
4	983-D/04	20.873.804	983-ZD/04	20.873.874	40,00 mm	Karton	100
5	983-D/05	20.873.805	983-ZD/05	20.873.875	50,00 mm	Karton	100
6	983-D/06	20.873.806	983-ZD/06	20.873.876	60,00 mm	Karton	100
8	983-D/08	20.873.808	983-ZD/08	20.873.878	80,00 mm	Karton	50
10	983-D/10	20.873.810	983-ZD/10	20.873.880	100,00 mm	Karton	50
12	983-D/12	20.873.812	983-ZD/12	20.873.882	120,00 mm	Karton	50
14	983-D/14	20.873.814	983-ZD/14	20.873.884	140,00 mm	Karton	80

weitere Polzahlen auf Anfrage

© Copyright by WECO
WECO® ist eine eingetragene Marke der WECO Electrical Connectors Inc.
Informationen in diesem Dokument können ohne vorherige Ankündigung geändert werden.
Bitte beachten Sie unsere Website für den vollständigen Haftungsausschluss.